Section 5

Sprockets, Chains, Gears, Rack rails
Pignons, Chaînes, Engrenages, Crémaillères

SUMMARY

Transmission Chains 756
- Standard Steel Chains 758
- Stainless Steel Chains 763
- Nickel Plated Chain 764
- Straight Plates Chains 768
- Hollow Pins Chains 769
- High Performance, Lubrication Free Chains 770
- Special Chains 771
- PIV Variator Chains 773

Roller Chain Sprockets, and Wheels. 774
- Pilot Bored Sprockets 774
- Taper Bush Sprockets 796
- Plate Wheels 804
- Pilot Bored Cast Iron Wheels 824
- Taper Bush Cast Iron Wheels 827
- Bored To Size Sprockets 830
- Pilot Bored Sprockets 836

Gears 841
- Straight Spur Gears 841
- Bevel Gears 848
- Rack Rails 856

Agricultural Chains 858

Conveyor Chains 860
- Light Duty Conveyor Chains 860
- Heavy Duty Conveyor Chains 876
- Wood Conveyor Chains 902
- Special Conveyor Chains 910
- Leaf Chains 921

Conveyor Sprockets 926
- Conveyor Sprockets And Cast Iron Wheels 926
- Conveyor Plate Wheels 929
- Cast Iron Wheels For Agricultural Chain 930

Guides 932
- Guides And Sliding Rails 932
- Belt Profiled Guides 939
- Sliding Forms 940

SOMMAIRE

Chaînes de transmission. 756
- Chaînes standard en acier 758
- Chaînes en inox 763
- Chaînes nickelé 764
- Chaînes à plaques droites 768
- Chaînes à axes creux 769
- Chaînes haute performance, sans entretien 770
- Chaînes spéciales 771
- Chaînes à lamelles pour variateur PIV 773

Pignons, Roues, Disques pour chaînes à rouleaux 774
- Pignons ISO préalésés 774
- Pignons ISO pour moyeu amovible 796
- Disques ISO 804
- Roues fonte préalésées ISO 824
- Roues fonte ISO pour moyeu amovible 827
- Pignons alésés ISO 830
- Pignons préalésés ASA 836

Engrenages 841
- Engrenages à denture droite 841
- Engrenages coniques 848
- Crémaillères 856

Chaînes agricole 858

Chaînes de manutention 860
- Chaînes manutention légère 860
- Chaînes manutention lourde 876
- Chaînes manutention du bois 902
- Chaînes manutention spéciales 910
- Chaînes à mailles jointives 921

Pignons de manutention 926
- Pignons et roues de manutention 926
- Disques de manutention 929
- Roues pour chaîne agricole 930

Guides 932
- Guides chaînes et rails 932
- Guides pour courroies 939
- Profilés de glissement 940

Modèle déposé
Tous droits de reproduction réservés

Sélection des matieres premières, profondeur de cémentation élevée des axes et des douilles, calibrage et traitement à froid (par grenaillage) des plaques, parfaite géométrie cylindrique des rouleaux (décolletés), pré-tension des Chaînes, contrôle à chacune des phases de la fabrication et du montage..., rien n'est laissé au hasard pour conférer à ces Chaînes un exceptionnel niveau de qualité.

Niveau de qualité élevé, irréprochable, régulier et totalement garanti = prix élevé ?
Votre distributeur saura rapidement vous convaincre du contraire !

A choice of first class materials, a depth of high hardening for the pins ans bushes, cold treatment (by shot blasting) for the plates, perfect cylindrical geometry for the rollers, pre-tension for the chains, quality control for each stage of the manufacturing ans assembly is controlled..., nothing is left to chance in the production of these exceptionally high quality chains.
A high price? Your retailer will soon convince you of the contrary !

Modèle déposé
Tous droits de reproduction réservés

Toutes les chaînes pésentées ci-après sont marquées : une caractéristique indispensable qui les distingue de toutes les chaînes actuellement disponibles sur le marché, d'origine et de qualité très diverses.
Les chaînes CMW bénéficient d'un niveau de qualité régulier et très élevé :
1) une limite d'élasticité élevée, ce qui permet une réduction considérable des éventuelles déformations définitives.
2) une excellente tenue à la fatigue et à l'usure, due aux très faibles tolérances de fabrication des éléments constitutifs de la chaîne, de la qualité des aciers et du traitement thermique.
Deux caractéristiques essentielles, mille fois vérifiées, qui permettent aux chaînes CMW d'équiper, depuis de très nombreuses années, les machines industrielles aux conditions de fonctionnement les plus exigeantes.
En général, les chaînes de transmission sont soit "rivées sans fin", soit fermées à l'aide de maillon de jonction type C (à clips) ou D (à goupille).
Si la chaîne doit être constituée d'un nombre impair de maillons, il faut alors utiliser un "maillon coudé" qui sera raccordé sur un maillon extérieur.
Toutefois, l'utilisation de maillons coudés simples ou doubles doit être évitée à chaque fois de cela est possible.
Sur demande, nos ateliers découpent et préparent les chaînes aux longueurs souhaitées.

All the chains shown below are stamped : an essential feature which distinguishes them from all other chains available on the market at the moment, whose origins and quality vary.
CMW chains are of a controlled quality of a very high level :
1) They have a high elastic limit which results in a considerable reduction in any possible distorsions.
2) We maintain an excellence for wear and tear due to very low tolerances in the manufacturing of the components that make up the chain, the quality of steel and the heat treatment.
These two essential features have been checked thousands of times. For a number of years this has enable CMW to equip industrial machines to ensure they function in the most demanding conditions.
Usually the transmission chains are riveted either "without end" or closed by a connecting link type C (with spring) ou D (with cotter). If the chain required is made from an odd number of links, an offset link should be used and connected on an outer link. However the use of simple or double offset links should be avoided whenever possible.
Our workshops cut and prepare any length of chain required.

Eléments constitutifs

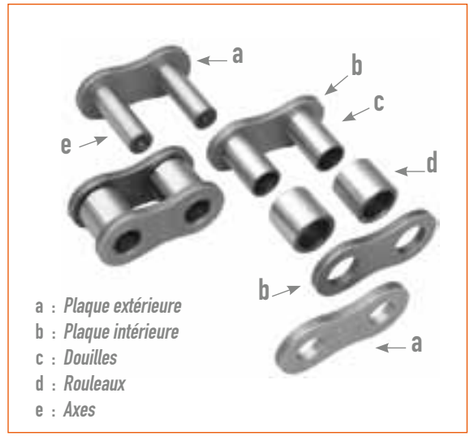

Pièces détachées

Pièces détachées	Chaîne simple	Chaîne double	Chaîne triple
A Maillon intérieur			
B Maillon extérieur à river			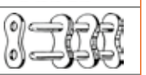
C Maillon de jonction à clips			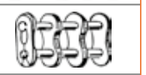
D Maillon de jonction à goupille			
E Maillon coudé simple			
F Maillon coudé double			

Découpe de Chaînes

Pas		Chaînes		
ISO / ANSI	mm	Simple	Double	Triple
	6	C060S		
05B	8	C080S		
06B - 06A	9,52	C095S	C095D	C095T
08B - 08A	12,7x3,3	C127S	C127D	C127T
08B - 08A	12,7	C127S	C127D	C127T
10B - 10A	15,8	C158S	C158D	C158T
12B - 12A	19,05	C190S	C190D	C190T
16B - 16A	25,4	C254S	C254D	C254T
20B - 20A	31,75	C317S	C317D	C317T
24B - 24A	38,1	C381S	C381D	C381T
28B - 28A	44,45	C444S	C444D	C444T
32B - 32A	50,8	C508S	C508D	C508T
40B - 40A	63,5	C635S	C635D	C635T
48B - 48A	76,2	C762S	C762D	C762T

Accessoires de montage

Code	Pour les chaînes de :
Dérive-chaîne	
DC063190	Pas de 6,35 à 19,05 mm
DC190317	Pas de 19,05 à 31,75 mm
Pinces de jonction	
PJ063158	Pas de 6,35 à 15,81 mm
PJ190317	Pas de 19,05 à 31,75 mm

Dérive chaine

Pince de jonction

Modèle déposé
Tous droits de reproduction réservés

Precision roller chains
Standard steel chains ISO
Chaînes de transmission à rouleaux
Acier ISO

CMW
QUALITY CHECKED FOR YOU

STOCK ET PRIX
SUR ITAFRAN.COM

CMW
QUALITY CHECKED FOR YOU

STOCK AND PRICES
ON ITAFRAN.COM

Chaînes hautes performances ISO
ISO 606 - DIN 8187 / BS 228 - NF E 26102

Norme	PAS P inch	PAS P mm	Code	Largeur intérieure L	Largeur maillon L1	Ø Rouleau D1	Ø de l'axe D6	H. maxi plaque H	Ep. plaque int. S	Ep. plaque ext. S1	Entre denture E	Largeur sur rivets F1	Largeur maxi. 1/2F1+F2	Surface de travail mm2	Force de rupture daN	Poids net kg/ml
ISO simple																
04B-1	--	6	CRS060	2,80	--	4,00	1,85	5,0	--	--	--	7,4	10,3	--	320	--
05B-1	--	8	CRS080	3,00	4,77	5,00	2,31	7,2	0,80	0,80	--	8,4	14,0	11	590	0,2
06B-1	3/8"	9,52	CRS095	5,72	8,53	6,35	3,28	8,4	1,20	1,00	--	13,5	16,8	28	1040	0,4
082	1/2"x3/32"	12,7	CRS12724	2,38	--	7,75	3,60	10,0	1,00	1,00	--	8,2	8,1	16	980	0,3
081	1/2"x1/8"	12,7	CRS12733	3,30	--	7,75	3,60	10,0	1,00	1,00	--	10,2	11,7	20	800	0,4
083	1/2"x3/16"	12,7	CRS127488	4,88	--	7,75	4,00	9,9	1,25	1,05	--	--	--	30	840	0,4
084	1/2"x3/16"	12,7	CRS127488R	4,88	--	7,75	4,00	10,9	1,50	1,40	--	--	--	30	1575	0,3
08B-1	1/2"x5/16"	12,7	CRS127N	7,75	11,30	8,51	4,45	12,0	1,60	1,60	--	17,0	20,9	50	1940	0,8
10B-1	5/8"	15,8	CRS158	9,65	13,28	10,16	5,08	14,8	1,60	1,60	--	19,6	23,7	67	2750	1,0
12B-1	3/4"	19,05	CRS190	11,68	15,62	12,07	5,72	16,4	1,80	1,80	--	22,7	27,3	89	3220	1,3
16B-1	1"	25,4	CRS254	17,02	25,40	15,88	8,28	21,0	3,50	3,00	--	36,1	41,5	210	7280	2,6
20B-1	1"1/4	31,75	CRS317	19,56	29,00	19,05	10,19	26,0	4,50	3,50	--	41,2	46,0	296	10670	3,8
24B-1	1"1/2	38,1	CRS381	25,40	37,90	25,40	14,63	33,0	6,00	5,00	--	53,4	58,5	554	17800	7,0
28B-1	1"3/4	44,45	CRS4445	30,99	46,50	27,94	15,90	36,6	7,00	6,00	--	65,0	69,6	739	22200	9,1
32B-1	2"	50,8	CRS508	30,99	45,50	29,21	17,81	41,8	7,00	6,00	--	65,2	73,1	810	27750	9,7
40B-1	2"1/2	63,5	CRS635	38,10	55,70	39,37	22,89	52,0	8,00	8,00	--	80,4	86,3	1275	39400	16,8
48B-1	3"	76,2	CRS762	45,72	70,50	48,26	29,24	63,4	12,00	10,00	--	99,1	107,9	2061	62160	25,9
ISO double																
05B-2	--	8	CRD080	3,00	4,77	5,00	2,31	7,2	0,80	0,80	5,64	14,3	17,4	22	1020	0,4
06B-2	3/8"	9,52	CRD095	5,72	8,53	6,35	3,28	8,4	1,20	1,00	10,24	23,8	27,1	56	1870	0,8
08B-2	1/2"	12,7	CRD127	7,75	11,30	8,51	4,45	12,0	1,60	1,60	13,92	31,0	34,9	101	3870	1,3
10B-2	5/8"	15,8	CRD158	9,65	13,28	10,16	5,08	14,8	1,60	1,60	16,59	36,2	40,3	134	5620	1,8
12B-2	3/4"	19,05	CRD190	11,68	15,62	12,07	5,72	16,4	1,80	1,80	19,46	42,2	46,8	179	6610	2,5
16B-2	1"	25,4	CRD254	17,02	25,40	15,88	8,28	21,0	3,50	3,00	31,88	68,0	73,4	421	13300	5,2
20B-2	1"1/4	31,75	CRD317	19,56	29,00	19,05	10,19	26,0	4,50	3,50	36,45	77,7	82,5	591	21120	7,5
24B-2	1"1/2	38,1	CRD381	25,40	37,90	25,40	14,63	33,0	6,00	5,00	48,36	101,0	106,9	1109	31920	13,9
28B-2	1"3/4	44,45	CRD4445	30,99	46,50	27,94	15,90	36,6	7,00	6,00	59,56	124,0	129,2	1479	40680	18,0
32B-2	2"	50,8	CRD508	30,99	45,50	29,21	17,81	41,8	7,00	6,00	58,55	123,8	131,7	1621	50820	19,0
40B-2	2"1/2	63,5	CRD635	38,10	55,70	39,37	22,89	52,0	8,00	8,00	72,29	152,7	158,6	1550	71190	33,5
48B-2	3"	76,2	CRD762	45,72	70,50	48,26	29,24	63,4	12,00	10,00	91,21	190,0	199,1	4123	113000	48,6
ISO triple																
06B-3	3/8"	9,52	CRT095	5,72	8,53	6,35	3,28	8,4	1,20	1,00	10,24	34	37,3	84	3010	1,2
08B-3	1/2"	12,7	CRT127	7,75	11,30	8,51	4,45	12,0	1,60	1,60	13,92	44,9	48,8	151	5780	2,0
10B-3	5/8"	15,8	CRT158	9,65	13,28	10,16	5,08	14,8	1,60	1,60	16,59	52,6	56,9	202	8450	2,8
12B-3	3/4"	19,05	CRT190	11,68	15,62	12,07	5,72	16,4	1,80	1,80	19,46	61,7	66,3	268	10180	3,8
16B-3	1"	25,4	CRT254	17,02	25,40	15,88	8,28	21,0	3,50	3,00	31,88	99,9	105,3	631	20370	7,7
20B-3	1"1/4	31,75	CRT317	19,56	29,00	19,05	10,19	26,0	4,50	3,50	36,45	114,1	118,9	887	29000	11,2
24B-3	1"1/2	38,1	CRT381	25,40	37,90	25,40	14,63	33,0	6,00	5,00	48,36	150,0	155,2	1663	49300	20,7
28B-3	1"3/4	44,45	CRT4445	30,99	46,50	27,94	15,90	36,6	7,00	6,00	59,56	184,0	188,8	2218	60950	27,0
32B-3	2"	50,8	CRT508	30,99	45,50	29,21	17,81	41,8	7,00	6,00	58,55	181,0	190,2	2431	77050	28,3
40B-3	2"1/2	63,5	CRT635	38,10	55,70	39,37	22,89	52,0	8,00	8,00	72,29	225,0	230,9	3825	109250	43,3
48B-3	3"	76,2	CRT762	45,72	70,50	48,26	29,24	63,4	12,00	10,00	91,21	281,0	290,3	6184	171000	72,5

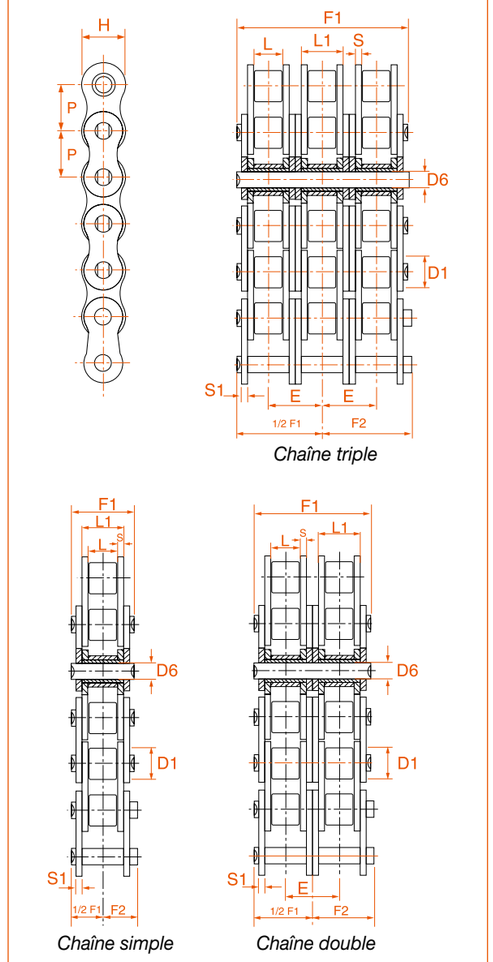

Maillons pour chaînes ISO

ISO	Extérieur B	Raccord C/D	Coudé simple E	Coudé double F
Chaînes simples				
04B-1	--	MAS060C	MAS060E	--
05B-1	MAS080B	MAS080C	MAS080E	MAS080F
06B-1	MAS095B	MAS095C	MAS095E	MAS095F
082	MAS12724B	--	--	--
081	MAS12733B	MAS12733C	MAS12733E	MAS12733F
083	MAS127488B	MAS127488C	MAS127488E	MAS127488F
084	MAS127488BR	MAS127488CR	MAS127488ER	MAS127488FR
08B-1	MAS127B	MAS127C	MAS127E	MAS127F
10B-1	MAS158B	MAS158C	MAS158E	MAS158F
12B-1	MAS190B	MAS190C	MAS190E	MAS190F
16B-1	MAS254B	MAS254C(D)	MAS254E	MAS254F
20B-1	--	MAS317D	MAS317E	--
24B-1	--	MAS381D	MAS381E	--
28B-1	--	MAS4445D	MAS4445E	--
32B-1	--	MAS508D	MAS508E	--
40B-1	--	MAS635D	MAS635E	--
48B-1	--	MAS762D	MAS762E	--
Chaînes doubles				
05B-2	--	MAD080C	--	--
06B-2	MAD095B	MAD095C	MAD095E	MAD095F
08B-2	MAD127B	MAD127C	MAD127E	MAD127F
10B-2	MAD158B	MAD158C	MAD158E	MAD158F
12B-2	MAD190B	MAD190C	MAD190E	MAD190F
16B-2	MAD254B	MAD254C(D)	MAD254E	MAD254F
20B-2	--	MAD317D	MAD317E	--
24B-2	--	MAD381D	MAD381E	--
28B-2	--	MAD4445D	MAD4445E	--
32B-2	--	MAD508D	MAD508E	--
40B-2	--	MAD635D	MAD635E	--
48B-2	--	MAD762D	MAD762E	--
Chaînes triples				
06B-3	MAT095B	MAT095C	MAT095E	MAT095F
08B-3	MAT127B	MAT127C	MAT127E	MAT127F
10B-3	MAT158B	MAT158C	MAT158E	MAT158F
12B-3	MAT190B	MAT190C	MAT190E	MAT190F
16B-3	MAT254B	MAT254C(D)	MAT254E	MAT254F
20B-3	--	MAT317D	MAT317E	--
24B-3	--	MAT381D	MAT381E	--
28B-3	--	MAT4445D	MAT4445E	--
32B-3	--	MAT508D	MAT508E	--
40B-3	--	MAT635D	MAT635E	--
48B-3	--	MAT762D	MAT762E	--

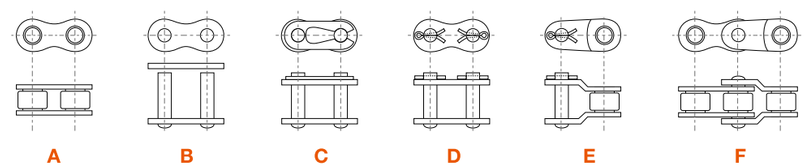

Modèle déposé
Tous droits de reproduction réservés
Modèle déposé
Tous droits de reproduction réservés

Precision roller chains
Standard steel chains ASA
Chaînes de transmission à rouleaux
Acier ASA

CMW
QUALITY CHECKED FOR YOU

STOCK ET PRIX
SUR ITAFRAN.COM

Les chaînes type "A" sont utilisées... sur le continent américain.
En revanche, peu de constructeurs européens les ont adoptées.
Leur utilisation est donc essentiellement limitée aux matériels conçus ou construits en conformité avec les normes américaines.

The american chains type "A" are used on the american continent.
On the other hand only a few Europpean makers have adopted hem. Their use are limited essentially to equipment and machines designed and made to conform with American standards.

CMW
QUALITY CHECKED FOR YOU

STOCK AND PRICES
ON ITAFRAN.COM

Chaînes hautes performances ASA
ISO 606 - DIN 8188 / ANSI B29-1 - NF E 26 102

Norme	PAS P inch	PAS P mm	Code	Largeur intérieure L	Largeur maillon L1	Ø Rouleau D1	Ø de l'axe D6	H. maxi plaque H	Ep. plaque int. S	Ep. plaque ext. S1	Entre denture E	Largeur sur rivets F1	Largeur maxi. 1/2F1+F2	Surface de travail mm²	Force de rupture daN	Poids net kg/ml
ASA simple																
ASA25-1	2/5"	6,4	CRS063A	--	--	--	--	--	--	--	--	--	--	--	--	--
ASA35-1	3/8"	9,5	CRS095A	4,77	7,23	5,08	3,58	8,80	1,20	1,20	--	12,0	13,3	26	1080	0,39
ASA41-1	1/2"	12,7	CRS127638A	--	--	--	--	--	--	--	--	--	--	--	--	--
ASA40-1	1/2"	12,7	CRS127A	7,85	11,15	7,95	3,96	12,00	1,60	1,60	--	17,8	21,7	44	1750	0,60
ASA50-1	5/8"	15,8	CRS158A	9,40	13,80	10,16	5,08	15,00	2,00	2,00	--	21,8	25,9	70	2940	1,00
ASA60-1	3/4"	19,1	CRS190A	12,57	17,70	11,91	5,94	18,00	2,40	2,40	--	26,9	31,5	105	4150	1,50
ASA80-1	1"	25,4	CRS254A	15,75	22,40	15,85	7,92	23,60	3,00	3,00	--	33,0	35,0	178	6940	2,60
ASA100-1	1"1/4	31,8	CRS317A	18,90	27,40	19,05	9,53	29,40	4,00	4,00	--	40,5	45,2	261	10920	4,00
ASA120-1	1"1/2	38,1	CRS381A	25,22	35,30	22,23	11,10	35,00	5,00	5,00	--	50,8	55,5	392	15630	6,00
ASA140-1	1"3/4	44,5	CRS4445A	25,22	37,00	25,40	12,70	41,00	5,50	5,50	--	54,7	59,3	470	21200	7,00
ASA160-1	2"	50,8	CRS508A	31,55	45,00	28,58	14,27	47,00	6,50	6,50	--	65,5	69,6	642	27890	10,00
ASA200-1	2"1/2	63,5	CRS635A	37,85	54,70	39,68	19,84	59,00	8,00	8,00	--	79,6	85,4	1085	43160	16,60
ASA240-1	3"	76,2	CRS762A	47,35	67,50	47,63	23,80	70,00	9,50	9,50	--	95,5	103,1	1607	62250	22,60
ASA double																
ASA25-2	2/5"	6,4	CRD063A	--	--	--	--	--	--	--	--	--	--	--	--	--
ASA35-2	3/8"	9,5	CRD095A	4,77	7,23	5,08	3,58	8,80	1,20	1,20	10,1	22,1	23,5	53,5	1970	0,8
ASA40-2	1/2"	12,7	CRD127A	7,85	11,15	7,95	3,96	12,00	1,60	1,60	14,4	32,3	36,2	88	3590	1,2
ASA50-2	5/8"	15,8	CRD158A	9,40	13,80	10,16	5,08	15,00	2,00	2,00	18,1	39,9	44,0	140	5810	1,9
ASA60-2	3/4"	19,1	CRD190A	12,57	17,70	11,91	5,94	18,00	2,40	2,40	22,8	49,8	44,4	210	8210	2,9
ASA80-2	1"	25,4	CRD254A	15,75	22,40	15,85	7,92	23,60	3,00	3,00	29,3	62,7	66,0	356	14180	5,0
ASA100-2	1"1/4	31,8	CRD317A	18,90	27,40	19,05	9,53	29,40	4,00	4,00	35,8	76,4	81,2	522	21940	7,9
ASA120-2	1"1/2	38,1	CRD381A	25,22	35,30	22,23	11,10	35,00	5,00	5,00	45,4	96,3	100,9	784	31490	11,8
ASA140-2	1"3/4	44,45	CRD4445A	25,22	37,00	25,40	12,70	41,00	5,50	5,50	48,9	102,8	108,2	940	42750	13,8
ASA160-2	2"	50,8	CRD508A	31,55	45,00	28,58	14,27	47,00	6,50	6,50	58,6	124,0	128,2	1284	56240	19,9
ASA200-2	2"1/2	63,5	CRD635A	37,85	54,70	39,68	19,84	59,00	8,00	8,00	71,6	151,0	157,0	2170	87740	33,0
ASA240-2	3"	76,2	CRD762A	47,35	67,50	47,63	23,80	70,00	9,50	9,50	87,8	183,0	191,0	3213	125530	44,0
ASA triple																
ASA60-3	3/4"	19,1	CRT190A	12,57	17,70	11,91	5,94	18,00	2,40	2,40	22,78	72,6	77,2	315	11110	4,3
ASA80-3	1"	25,4	CRT254A	15,75	22,40	15,85	7,92	23,60	3,00	3,00	29,29	90,5	95,0	535	19840	7,5
ASA100-3	1"1/4	31,8	CRT317A	18,90	27,40	19,05	9,53	29,40	4,00	4,00	35,76	112,2	117,2	783	30960	11,9
ASA120-3	1"1/2	38,1	CRT381A	25,22	35,30	22,23	11,10	35,00	5,00	5,00	45,44	141,0	146,4	1176	43720	17,6
ASA140-3	1"3/4	44,45	CRT4445A	25,22	37,00	25,40	12,70	41,00	5,50	5,50	48,87	151,8	157,0	1410	59330	20,7
ASA160-3	2"	50,8	CRT508A	31,55	45,00	28,58	14,27	47,00	6,50	6,50	58,55	182,0	186,7	1926	78060	29,7
ASA200-3	2"1/2	63,5	CRT635A	37,85	54,70	39,68	19,84	59,00	8,00	8,00	71,55	222,7	228,5	3256	121780	43,3
ASA240-3	3"	76,2	CRT762A	47,35	67,50	47,63	23,80	70,00	9,50	9,50	87,83	271,0	278,8	4820	175650	66,0
ASA H (renforcée) Simple																
ASA60H-1	3/4"	19,05	CRS190AR	12,70	19,43	11,91	5,94	17,5	3,2	3,2	--	29,1	30,9	114	4270	1,7
ASA80H-1	1"	25,4	CRS254AR	15,75	24,40	15,85	7,92	23,6	4,0	4,0	--	37,0	39,5	192	7140	3,0
ASA100H-1	1"1/4	31,75	CRS317AR	19,05	29,06	19,05	9,55	29,6	4,8	4,8	--	43,6	47,2	282	11240	4,4

Les plaques de la **série "H"** sont beaucoups plus épaisses, ce qui confère à ces chaînes :
- **une résistance à la fatigue très nettement supérieure** (+35 à 45% environ)
- une capacité à transmettre de **fortes charges dynamiques sans déformation**.

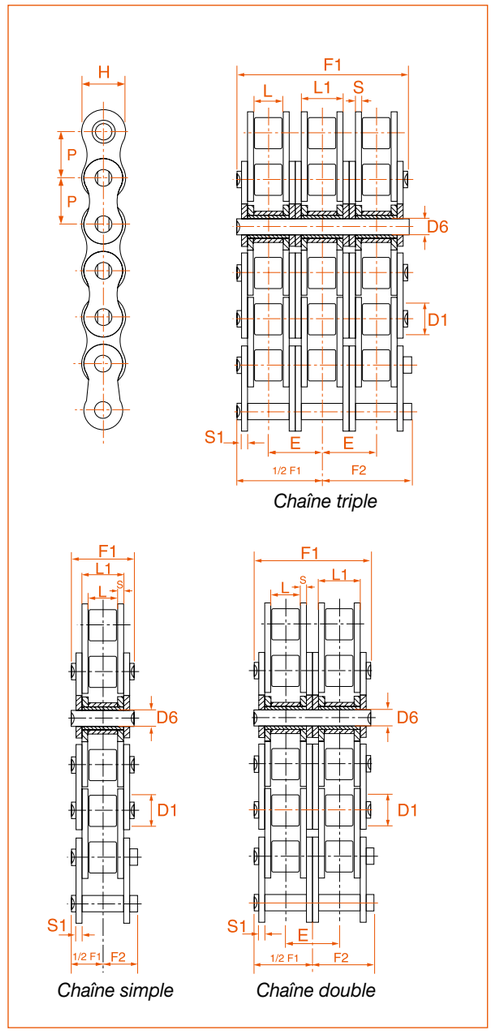

Maillons pour chaînes ASA

ANSI	Extérieur B	Raccord C/D	Coudé simple E	Coudé double F
ASA simple				
ASA25-1	--	MAS063CA	--	MAS063FA
ASA35-1	MAS095BA	MAS095CA	MAS095EA	MAS095FA
ASA41-1	--	MAS127638CA	MAS127638EA	--
ASA40-1	MAS127BA	MAS127CA	MAS127EA	MAS127FA
ASA50-1	MAS158BA	MAS158CA	MAS158EA	MAS158FA
ASA60-1	MAS190BA	MAS190CA	MAS190EA	MAS190FA
ASA80-1	MAS254BA	MAS254C(D)A	MAS254EA	MAS254FA
ASA100-1	--	MAS317DA	MAS317EA	--
ASA120-1	--	MAS381DA	MAS381EA	--
ASA140-1	--	MAS4445DA	MAS4445EA	--
ASA160-1	--	MAS508DA	MAS508EA	--
ASA200-1	--	MAS635DA	MAS635EA	--
ASA240-1	--	MAS762DA	MAS762EA	--
ASA double				
ASA25-2	--	MAD063CA	--	--
ASA35-2	MAD095BA	MAD095CA	MAD095EA	--
ASA40-2	MAD127BA	MAD127CA	MAD127EA	--
ASA50-2	MAD158BA	MAD158CA	MAD158EA	--
ASA60-2	MAD190BA	MAD190CA	MAD190EA	MAD190FA
ASA80-2	MAD254BA	MAD254C(D)A	MAD254EA	MAD254FA
ASA100-2	--	MAD317DA	MAD317EA	--
ASA120-2	--	MAD381DA	MAD381EA	--
ASA140-2	--	MAD4445DA	MAD4445EA	--
ASA160-2	--	MAD508DA	MAD508EA	--
ASA200-2	--	MAD635DA	MAD635EA	--
ASA240-2	--	MAD762DA	MAD762EA	--
ASA triple				
ASA60-3	MAT190BA	MAT190CA	MAT190EA	--
ASA80-3	MAT254BA	MAT254C(D)A	MAT254EA	MAT254FA
ASA100-3	--	MAT317DA	MAT317EA	--
ASA120-3	--	MAT381DA	MAT381EA	--
ASA140-3	--	MAT4445DA	MAT4445EA	--
ASA160-3	--	MAT508DA	MAT508EA	--
ASA200-3	--	MAT635DA	MAT635EA	--
ASA240-3	--	MAT762DA	MAT762EA	--
ASA H (renforcée) Simple				
ASA60H-1	--	MAS190CAR	MAS190EAR	--
ASA80H-1	--	MAS254DAR	MAS254EAR	MAS254FAR
ASA100H-1	--	MAS317DAR	MAS317EAR	--

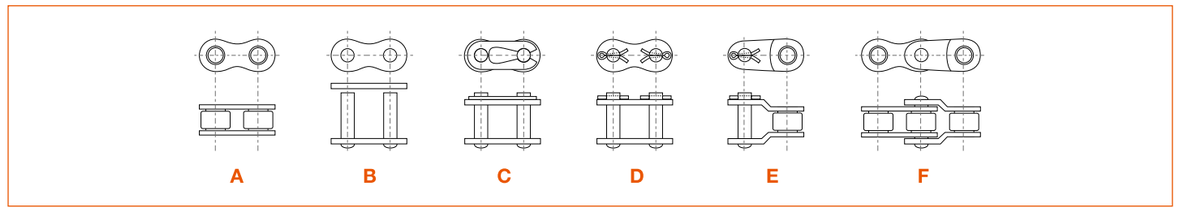

Modèle déposé
Tous droits de reproduction réservés
Modèle déposé
Tous droits de reproduction réservés

Precision roller chains
Standard steel chains ASA, cottered pins
Chaînes de transmission à rouleaux
Acier ASA, axes goupillés

CMW
QUALITY CHECKED FOR YOU

STOCK ET PRIX
SUR ITAFRAN.COM

Chaînes hautes performances ASA à axes goupillés
ISO 606 - DIN 8188 / ANSI B29-1 - NF E 26 102

Norme	PAS P inch	PAS P mm	Code	Largeur intérieure L	Largeur maillon L1	Ø Rouleau D1	Ø de l'axe D6	H. maxi plaque H	Ep. plaque int. S	Ep. plaque ext. S1	Entre den-ture E	Largeur sur rivets F1	Largeur maxi. 1/2F1+F2	Surface de travail mm²	Force de rupture daN	Poids net kg/ml
ASA simple																
ASA100	1"1/4	31,8	CRS317DA	18,90	27,40	19,05	9,53	29,40	4,00	4,00	--	40,5	45,2	261	10920	4,00
ASA120	1"1/2	38,1	CRS381DA	25,22	35,30	22,23	11,10	35,00	5,00	5,00	--	50,8	55,5	392	15630	6,00
ASA140	1"3/4	44,5	CRS4445DA	25,22	37,00	25,40	12,70	41,00	5,50	5,50	--	54,7	59,3	470	21200	7,00
ASA160	2"	50,8	CRS508DA	31,55	45,00	28,58	14,27	47,00	6,50	6,50	--	65,5	69,6	642	27890	10,00
ASA200	2"1/2	63,5	CRS635DA	37,85	54,70	39,68	19,84	59,00	8,00	8,00	--	79,6	85,4	1085	43160	16,60
ASA240	3"	76,2	CRS762DA	47,35	67,50	47,63	23,80	70,00	9,50	9,50	--	95,5	103,1	1607	62250	22,60
ASA double																
ASA100-2	1"1/4	31,8	CRD317DA	18,90	27,40	19,05	9,53	29,40	4,00	4,00	35,8	76,4	81,2	522	21940	7,9
ASA120-2	1"1/2	38,1	CRD381DA	25,22	35,30	22,23	11,10	35,00	5,00	5,00	45,4	96,3	100,9	784	31490	11,8
ASA140-2	1"3/4	44,45	CRD4445DA	25,22	37,00	25,40	12,70	41,00	5,50	5,50	48,9	102,8	108,2	940	42750	13,8
ASA160-2	2"	50,8	CRD508DA	31,55	45,00	28,58	14,27	47,00	6,50	6,50	58,6	124,0	128,2	1284	56240	19,9
ASA200-2	2"1/2	63,5	CRD635DA	37,85	54,70	39,68	19,84	59,00	8,00	8,00	71,6	151,0	157,0	2170	87740	33,0
ASA240-2	3"	76,2	CRD762DA	47,35	67,50	47,63	23,80	70,00	9,50	9,50	87,8	183,0	191,0	3213	125530	44,0
ASA triple																
ASA100-3	1"1/4	31,8	CRT317DA	18,90	27,40	19,05	9,53	29,40	4,00	4,00	35,76	112,2	117,2	783	30960	11,9
ASA120-3	1"1/2	38,1	CRT381DA	25,22	35,30	22,23	11,10	35,00	5,00	5,00	45,44	141,0	146,4	1176	43720	17,6
ASA140-3	1"3/4	44,45	CRT4445DA	25,22	37,00	25,40	12,70	41,00	5,50	5,50	48,87	151,8	157,0	1410	59330	20,7
ASA160-3	2"	50,8	CRT508DA	31,55	45,00	28,58	14,27	47,00	6,50	6,50	58,55	182,0	186,7	1926	78060	29,7
ASA200-3	2"1/2	63,5	CRT635DA	37,85	54,70	39,68	19,84	59,00	8,00	8,00	71,55	222,7	228,5	3256	121780	43,3
ASA240-3	3"	76,2	CRT762DA	47,35	67,50	47,63	23,80	70,00	9,50	9,50	87,83	271,0	278,8	4820	175650	66,0

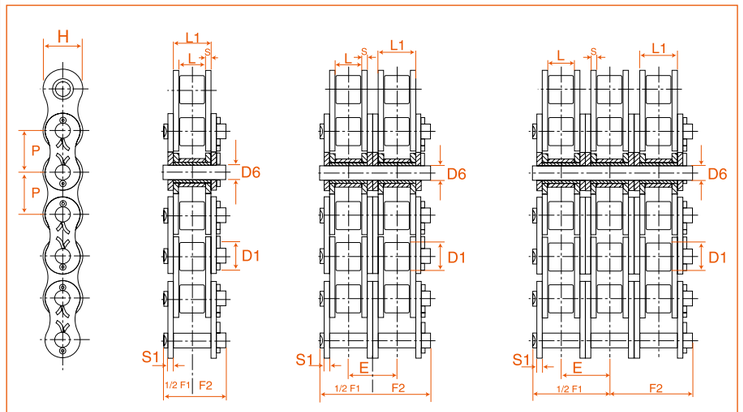

Chaîne simple *Chaîne double* *Chaîne triple*

Maillons pour Chaînes ASA à Axes goupillés

ANSI	Maillon raccord D	Maillon coudé simple E
ASA simple		
ASA100	MAS317DA	MAS317FA
ASA120	MAS381DA	MAS381FA
ASA140	MAS4445DA	MAS4445FA
ASA160	MAS508DA	MAS508FA
ASA200	MAS635DA	MAS635FA
ASA240	MAS762DA	MAS762FA
ASA Double		
ASA100-2	MAD317DA	MAD317FA
ASA120-2	MAD381DA	MAD381FA
ASA140-2	MAD4445DA	MAD4445FA
ASA160-2	MAD508DA	MAD508FA
ASA200-2	MAD635DA	MAD635FA
ASA240-2	MAD762DA	MAD762FA
ASA Triple		
ASA100-3	MAT317DA	MAT317FA
ASA120-3	MAT381DA	MAT381FA
ASA140-3	MAT4445DA	MAT4445FA
ASA160-3	MAT508DA	MAT508FA
ASA200-3	MAT635DA	MAT635FA
ASA240-3	MAT762DA	MAT762FA

Modèle déposé
Tous droits de reproduction réservés

Precision roller chains
Stainless steel chains
Chaînes de transmission à rouleaux
Inox

CMW
QUALITY CHECKED FOR YOU

STOCK AND PRICES
ON ITAFRAN.COM

Chaînes hautes performances en Acier inoxydable
ISO 606 - DIN 8187 / BS 228 - NF E 26 102

Norme	PAS P inch	PAS P mm	Code	Largeur intérieure L	Largeur maillon L1	Ø Rouleau D1	Ø de l'axe D6	H. maxi plaque H	Ep. plaque int. S	Ep. plaque ext. S1	Entre denture E	Largeur sur rivets F1	Largeur maxi. 1/2F1+F2	Surface de travail mm2	Force de rupture daN	Poids net kg/ml
ISO simple																
05B-1	-	8,00	CRS080I	3,00	4,77	5,00	2,31	7,2	0,80	0,80	--	8,4	14,0	11	350	0,2
06B-1	3/8"	9,52	CRS095I	5,72	8,53	6,35	3,28	8,4	1,20	1,00	--	13,5	16,8	28	620	0,4
08B-1	1/2"	12,70	CRS127I	7,75	11,30	8,51	4,45	12,0	1,60	1,60	--	17,0	20,9	50	1200	0,8
10B-1	5/8"	15,80	CRS158I	9,65	13,28	10,16	5,08	14,8	1,60	1,60	--	19,6	23,7	67	1450	1,0
12B-1	3/4"	19,05	CRS190I	11,68	15,62	12,07	5,72	16,4	1,80	1,80	--	22,7	27,3	89	1850	1,3
16B-1	1"	25,40	CRS254I	17,02	25,40	15,88	8,28	21,0	3,50	3,00	--	36,1	41,5	210	4000	2,6
20B-1	1"1/4	31,75	CRS317I	19,56	29,00	19,05	10,19	26,0	4,50	3,50	--	41,2	46,0	296	5900	3,8
24B-1	1"1/2	38,10	CRS381I	25,40	37,90	25,40	14,63	33,0	6,00	5,00	--	53,4	58,5	554	10400	7,0
ISO double																
06B-2	3/8"	9,52	CRD095I	5,72	8,53	6,35	3,28	8,4	1,20	1,00	10,24	23,8	27,1	56	--	0,8
08B-2	1/2"	12,70	CRD127I	7,75	11,30	8,51	4,45	12,0	1,60	1,60	13,92	31,0	34,9	101	--	1,3
10B-2	5/8"	15,80	CRD158I	9,65	13,28	10,16	5,08	14,8	1,60	1,60	16,59	36,2	40,3	134	--	1,8
12B-2	3/4"	19,05	CRD190I	11,68	15,62	12,07	5,72	16,4	1,80	1,80	19,46	42,2	46,8	179	--	2,5
16B-2	1"	25,40	CRD254I	17,02	25,40	15,88	8,28	21,0	3,50	3,00	31,88	68,0	73,4	421	--	5,2
ISO triple																
06B-3	3/8"	9,52	CRT095I	5,72	8,53	6,35	3,28	8,4	1,20	1,00	10,24	34	37,3	84	--	1,2
08B-3	1/2"	12,70	CRT127I	7,75	11,30	8,51	4,45	12,0	1,60	1,60	13,92	44,9	48,8	151	--	2,0
10B-3	5/8"	15,80	CRT158I	9,65	13,28	10,16	5,08	14,8	1,60	1,60	16,59	52,6	56,9	202	--	2,8
12B-3	3/4"	19,05	CRT190I	11,68	15,62	12,07	5,72	16,4	1,80	1,80	19,46	61,7	66,3	268	--	3,8
16B-3	1"	25,40	CRT254I	17,02	25,40	15,88	8,28	21,0	3,50	3,00	31,88	99,9	105,3	631	--	7,7
ASA simple (ISO 606 - DIN 8188 / ANSI B29-1 - NF E 26 102)																
ASA50	5/8"	15,8	CRS158IA	9,40	13,80	10,16	5,08	15,00	2,00	2,00	--	21,8	25,9	70	1520	1,00
ASA60	3/4"	19,1	CRS190IA	12,57	17,70	11,91	5,94	18,00	2,40	2,40	--	26,9	31,5	105	2170	1,50
ASA80	1"	25,4	CRS254IA	15,75	22,40	15,85	7,92	23,60	3,00	3,00	--	33,0	35,0	178	3890	2,60

Nos chaînes de transmission "inox" sont réalisées en acier inoxydable 18-8 (AISI-304) et sont donc particulierement recommandées pour les applications dans l'industrie alimentaire; en milieu salin et corrosif (acides, alcali, etc...)
La structure des aciers inoxydables leur confère une limite d'élasticité inférieure à celle des chaînes en acier classique. Indépendamment de tous les coefficients liés à l'environnement de la chaîne, il faut donc considérer que la chaîne inoxydable **ne doit pas supporter une charge permanente supérieure d'environ 5 à 7% de sa charge de rupture**.
Tous les pignons inox standard sont stockés.

Our stainless steel transmission chains are made of stainless steel 18-8 (AISI-304), therefore specially recommended for use in the food industry or for use in salty or corrosive atmosphere (acids, alkali etc...)
*The structure of stainless steel gives an elastic limit which is inferior to those in classic steel. Independently to the factors linked to the environment of the chain, it should be noted that stainless steel chains **cannot bear a permanent load in excess of 5-7 percent of it's breaking load**.*
We stock all the standard stainless steel sprockets.

Maillons pour chaînes Inox

Norme	Maillon raccord C/D	Maillon coudé simple E
ISO simple		
05B-1	MAS080CI	MAS080EI
06B-1	MAS095CI	MAS095EI
08B-1	MAS127CI	MAS127EI
10B-1	MAS158CI	MAS158EI
12B-1	MAS190CI	MAS190EI
16B-1	MAS254CI	MAS254EI
20B-1	MAS317DI	MAS317EI
24B-1	MAS381DI	MAS381EI
ISO double		
06B-2	MAD095CI	MAD095EI
08B-2	MAD127CI	MAD127EI
10B-2	MAD158CI	MAD158EI
12B-2	MAD190CI	MAD190EI
16B-2	MAD254CI	MAD254EI
ISO Triple		
06B-3	MAT095CI	MAT095EI
08B-3	MAT127CI	MAT127EI
10B-3	MAT158CI	MAT158EI
12B-3	MAT190CI	MAT190EI
16B-3	MAT254CI	MAT254EI
ASA Inox simple		
ASA50	MAS158CIA	MAS158EIA
ASA60	MAS190CIA	MAS190EIA
ASA80	MAS254CIA	MAS254EIA

Modèle déposé
Tous droits de reproduction réservés

Precision roller chains
Nickel plated chains ISO
Chaînes de transmission à rouleaux
Nickelée ISO

STOCK ET PRIX
SUR ITAFRAN.COM

Chaînes hautes performances en Acier nickelé

Norme	PAS P inch	PAS P mm	Code	Largeur intérieure L	Largeur maillon L1	Ø Rouleau D1	Ø de l'axe D6	H. maxi plaque H	Ep. plaque int. S	Ep. plaque ext. S1	Entre denture E	Largeur sur rivets F1	Largeur maxi. 1/2F1+F2	Surface de travail mm2	Force de rupture daN	Poids net kg/ml
ISO simple (ISO 606 - DIN 8187 / BS 228 - NF E 26 102)																
05B-1	--	8,00	CRS080NI	3,00	4,8	5,00	2,3	7,2	0,80	0,80	--	8,4	14,0	11	590	0,2
06B-1	3/8"	9,5	CRS095NI	5,7	8,5	6,4	3,3	8,4	1,20	1,00	--	13,5	16,8	28	1040	0,4
081	1/2"	12,70	CRS12733NI	3,30	--	7,8	3,60	10,0	1,00	1,00	--	10,2	11,7	20	800	0,4
083	1/2"	12,70	CRS127488NI	4,9	--	7,8	4,00	9,9	1,3	1,1	--	--	--	30	840	0,4
08B-1	1/2"	12,70	CRS127NI	7,8	11,30	8,5	4,5	12,0	1,60	1,60	--	17,0	20,9	50	1940	0,8
10B-1	5/8"	15,80	CRS158NI	9,7	13,3	10,2	5,1	14,8	1,60	1,60	--	19,6	23,7	67	2750	1,0
12B-1	3/4"	19,05	CRS190NI	11,7	15,6	12,1	5,7	16,4	1,80	1,80	--	22,7	27,3	89	3220	1,3
16B-1	1"	25,40	CRS254NI	17,0	25,40	15,9	8,3	21,0	3,50	3,00	--	36,1	41,5	210	7280	2,6
20B-1	1"1/4	31,8	CRS317NI	19,6	29,00	19,1	10,2	26,0	4,50	3,50	--	41,2	46,0	296	10670	3,8
24B-1	1"1/2	38,10	CRS381 NI	25,40	37,90	25,40	14,6	33,0	6,00	5,00	--	53,4	58,5	554	17800	7,0
28B-1	1"3/4	44,5	CRS4445NI	31,0	46,50	27,9	15,90	36,6	7,00	6,00	--	65,0	69,6	739	22200	9,1
32B-1	2"	50,80	CRS508NI	31,0	45,50	29,2	17,8	41,8	7,00	6,00	--	65,2	73,1	810	27750	9,7
ISO double																
06B-2	3/8"	9,5	CRD095NI	5,7	8,5	6,4	3,3	8,4	1,20	1,00	10,2	23,8	27,1	56	1870	0,8
08B-2	1/2"	12,70	CRD127NI	7,8	11,30	8,5	4,5	12,0	1,60	1,60	13,9	31,0	34,9	101	3870	1,3
10B-2	5/8"	15,80	CRD158NI	9,7	13,3	10,2	5,1	14,8	1,60	1,60	16,6	36,2	40,3	134	5620	1,8
12B-2	3/4"	19,1	CRD190NI	11,7	15,6	12,1	5,7	16,4	1,80	1,80	19,5	42,2	46,8	179	6610	2,5
16B-2	1"	25,40	CRD254NI	17,0	25,40	15,9	8,3	21,0	3,50	3,00	31,9	68,0	73,4	421	13300	5,2
20B-2	1"1/4	31,8	CRD317NI	19,6	29,00	19,1	10,2	26,0	4,50	3,50	36,5	77,7	82,5	591	21120	7,5
24B-2	1"1/2	38,10	CRD381 NI	25,40	37,90	25,40	14,6	33,0	6,00	5,00	48,4	101,0	106,9	1109	31920	13,9
28B-2	1"3/4	44,5	CRD4445NI	31,0	46,50	27,9	15,90	36,6	7,00	6,00	59,6	124,0	129,2	1479	40680	18,0
32B-2	2"	50,80	CRD508NI	31,0	45,50	29,2	17,8	41,8	7,00	6,00	58,6	123,8	131,7	1621	50820	19,0
ISO triple																
06B-3	3/8"	9,5	CRT095NI	5,7	8,5	6,4	3,3	8,4	1,20	1,00	10,2	34	37,3	84	3010	1,2
08B-3	1/2"	12,70	CRT127NI	7,8	11,30	8,5	4,5	12,0	1,60	1,60	13,9	44,9	48,8	151	5780	2,0
10B-3	5/8"	15,80	CRT158NI	9,7	13,3	10,2	5,1	14,8	1,60	1,60	16,6	52,6	56,9	202	8450	2,8
12B-3	3/4"	19,1	CRT190NI	11,7	15,6	12,1	5,7	16,4	1,80	1,80	19,5	61,7	66,3	268	10180	3,8
16B-3	1"	25,40	CRT254NI	17,0	25,40	15,9	8,3	21,0	3,50	3,00	31,9	99,9	105,3	631	20370	7,7
20B-3	1"1/4	31,8	CRT317NI	19,6	29,00	19,1	10,2	26,0	4,50	3,50	36,5	114,1	118,9	887	29000	11,2
24B-3	1"1/2	38,10	CRT381NI	25,40	37,90	25,40	14,6	33,0	6,00	5,00	48,4	150,0	155,2	1663	49300	20,7
28B-3	1"3/4	44,5	CRT4445NI	31,0	46,50	27,9	15,90	36,6	7,00	6,00	59,6	184,0	188,8	2218	60950	27,0
32B-3	2"	50,80	CRT508NI	31,0	45,50	29,2	17,8	41,8	7,00	6,00	58,6	181,0	190,2	2431	77050	28,3

Sans remplacer les avantages anti-corrosion d'un acier inoxydable, le traitement de surface des chaînes nickelées, effectué sur chaque composant de la chaîne avant leur assemblage, constitue toutefois une protection "anti-rouille" très efficace, destinée à protéger durablement les chaînes fonctionnant à l'extérieur (projections d'eau notamment) ou en atmosphère humide ou faiblement corrosive.
La résistance à la rupture et la limite d'élasticité d'une chaîne nickelée sont comparables à celle d'une chaîne standard et donc bien supérieures aux valeurs données pour une chaîne inox. Les prix sont par ailleurs beaucoup plus compétitifs que ceux des chaînes en acier inoxydable. Autant d'avantages qui orientent de plus en plus les bureaux d'études et d'ingénierie sur ce type de chaînes.

Modèle déposé
Tous droits de reproduction réservés

Precision roller chains
Nickel plated chains ISO
Chaînes de transmission à rouleaux
Nickelée ISO

STOCK AND PRICES
ON ITAFRAN.COM

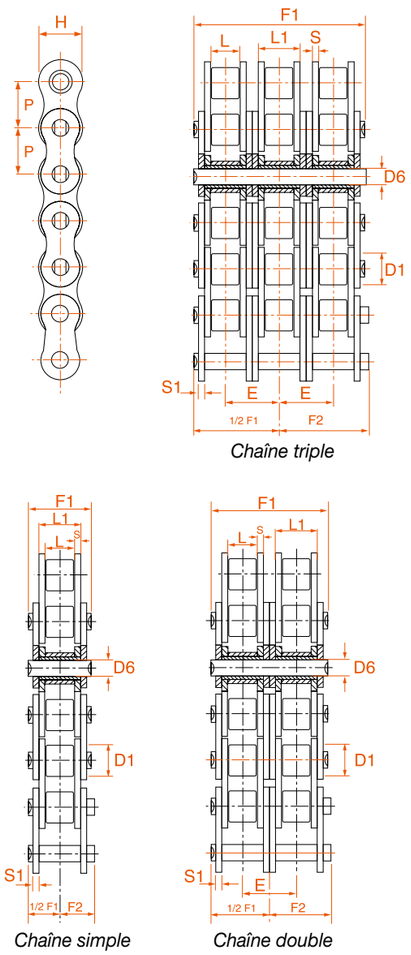

Maillons pour chaînes Nickel

Norme	Maillon raccord C/D	Maillon coudé simple E	Maillon coudé double F
ISO simple			
05B-1	MAS080CNI	MAS080ENI	MAS080FNI
06B-1	MAS095CNI	MAS095ENI	MAS095FNI
081	MAS12733CNI	MAS12733ENI	MAS12733FNI
083	MAS127488CNI	MAS127488ENI	MAS127488FNI
08B-1	MAS127CNI	MAS127ENI	MAS127FNI
10B-1	MAS158CNI	MAS158ENI	MAS158FNI
12B-1	MAS190CNI	MAS190ENI	MAS190FNI
16B-1	MAS254C(D)NI	MAS254ENI	MAS254FNI
20B-1	MAS317DNI	MAS317ENI	--
24B-1	MAS381DNI	MAS381 ENI	--
28B-1	MAS4445DNI	MAS4445ENI	--
32B-1	MAS508DNI	MAS508ENI	--
ISO double			
06B-2	MAD095CNI	MAD095ENI	MAD095FNI
08B-2	MAD127CNI	MAD127ENI	MAD127FNI
10B-2	MAD158CNI	MAD158ENI	MAD158FNI
12B-2	MAD190CNI	MAD190ENI	MAD190FNI
16B-2	MAD254C(D)NI	MAD254EN	MAD254FNI
20B-2	MAD317DNI	MAD317ENI	--
24B-2	MAD381 DNI	MAD381 ENI	--
28B-2	MAD4445DNI	MAD4445ENI	--
32B-2	MAD508DNI	MAD508ENI	--
ISO triple			
06B-3	MAT095CNI	MAT095ENI	MAT095FNI
08B-3	MAT127CNI	MAT127ENI	MAT127FNI
10B-3	MAT158CNI	MAT158ENI	MAT158FNI
12B-3	MAT190CNI	MAT190ENI	MAT190FNI
16B-3	MAT254C(D)NI	MAT254ENI	MAT254FNI
20B-3	MAT317DNI	MAT317ENI	MAT317FNI
24B-3	MAT381DNI	MAT381ENI	MAT381FNI
28B-3	MAT4445DNI	MAT4445ENI	MAT4445FNI
32B-3	MAT508DNI	MAT508ENI	MAT508FNI

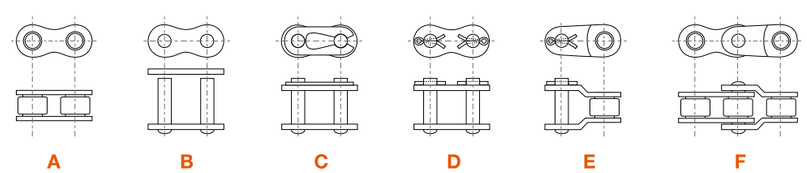

Without replacing the anti-corrosion advantages of stainless steel, surface treatment of nickel-plated chains, applied to every chain component before assembly, nonetheless provides very efficient rust prevention and will offer lasting protection for chains operating out of doors (from water spray in particular) or in damp or slightly corrosive environment.

The breaking resistance and elasticity limit of a nickel-plated chain are comparable to those of a standard chain and therefore much higher than the values given for a stainless steel chain. In addition, prices are much more competitive than for stainless steel chains.
In light of all these advantages, design and engineering departments are increasingly opting for this type of chain.

Modèle déposé
Tous droits de reproduction réservés

Precision roller chains
Nickel plated chains ASA
Chaînes de transmission à rouleaux
Nickelée ASA

STOCK ET PRIX
SUR ITAFRAN.COM

Chaînes hautes performances en Acier nickelé

Norme	PAS P inch	PAS P mm	Code	Largeur intérieure L	Largeur maillon L1	Ø Rouleau D1	Ø de l'axe D6	H. maxi plaque H	Ep. plaque int. S	Ep. plaque ext. S1	Entre denture E	Largeur sur rivets F1	Largeur maxi. 1/2F1+F2	Surface de travail mm2	Force de rupture daN	Poids net kg/ml
ASA simple (ISO 606 - DIN 8188 / ANSI B29-1 - NF E 26 102)																
ASA35-1	3/8"	9,5	CRS095ANI	4,77	7,23	5,08	3,58	8,80	1,20	1,20	--	12,0	13,3	26	1080	0,39
ASA40-1	1/2"	12,70	CRS127ANI	7,85	11,15	7,95	3,96	12,00	1,60	1,60	--	17,8	21,7	44	1750	0,60
ASA50-1	5/8"	15,80	CRS158ANI	9,40	13,80	10,16	5,08	15,00	2,00	2,00	--	21,8	25,9	70	2940	1,00
ASA60-1	3/4"	19,05	CRS190ANI	12,57	17,70	11,91	5,94	18,00	2,40	2,40	--	26,9	31,5	105	4150	1,50
ASA80-1	1"	25,40	CRS254ANI	15,75	22,40	15,85	7,92	23,60	3,00	3,00	--	33,0	35,0	178	6940	2,60
ASA100-1	1"1/4	31,8	CRS317ANI	18,90	27,40	19,05	9,53	29,40	4,00	4,00	--	40,5	45,2	261	10920	4,00
ASA120-1	1"1/2	38,10	CRS381ANI	25,22	35,30	22,23	11,10	35,00	5,00	5,00	--	50,8	55,5	392	15630	6,00
ASA140-1	1"3/4	44,5	CRS4445ANI	25,22	37,00	25,40	12,70	41,00	5,50	5,50	--	54,7	59,3	470	21200	7,00
ASA160-1	2"	50,80	CRS508ANI	31,55	45,00	28,58	14,27	47,00	6,50	6,50	--	65,5	69,6	642	27890	10,00
ASA double																
ASA35-2	3/8"	9,5	CRD095ANI	4,77	7,23	5,08	3,58	8,80	1,20	1,20	10,1	22,1	23,5	53,5	1970	0,8
ASA40-2	1/2"	12,70	CRD127ANI	7,85	11,15	7,95	3,96	12,00	1,60	1,60	14,4	32,3	36,2	88	3590	1,2
ASA50-2	5/8"	15,80	CRD158ANI	9,40	13,80	10,16	5,08	15,00	2,00	2,00	18,1	39,9	44,0	140	5810	1,9
ASA60-2	3/4"	19,1	CRD190ANI	12,57	17,70	11,91	5,94	18,00	2,40	2,40	22,8	49,8	44,4	210	8210	2,9
ASA80-2	1"	25,40	CRD254ANI	15,75	22,40	15,85	7,92	23,60	3,00	3,00	29,3	62,7	66,0	356	14180	5,0
ASA100-2	1"1/4	31,8	CRD317ANI	18,90	27,40	19,05	9,53	29,40	4,00	4,00	35,8	76,4	81,2	522	21940	7,9
ASA120-2	1"1/2	38,10	CRD381ANI	25,22	35,30	22,23	11,10	35,00	5,00	5,00	45,4	96,3	100,9	784	31490	11,8
ASA140-2	1"3/4	44,5	CRD4445ANI	25,22	37,00	25,40	12,70	41,00	5,50	5,50	48,9	102,8	108,2	940	42750	13,8
ASA160-2	2"	50,80	CRD508ANI	31,55	45,00	28,58	14,27	47,00	6,50	6,50	58,6	124,0	128,2	1284	56240	19,9
ASA triple																
ASA35-3	3/8"	9,5	CRT095ANI	--	--	--	--	--	--	--	--	--	--	--	--	--
ASA40-3	1/2"	12,70	CRT127ANI	--	--	--	--	--	--	--	--	--	--	--	--	--
ASA50-3	5/8"	15,80	CRT158ANI	--	--	--	--	--	--	--	--	--	--	--	--	--
ASA60-3	3/4"	19,1	CRT1 90ANI	12,57	17,70	11,91	5,94	18,00	2,40	2,40	22,8	72,6	77,2	315	11110	4,3
ASA80-3	1"	25,40	CRT254ANI	15,75	22,40	15,85	7,92	23,60	3,00	3,00	29,3	90,5	95,0	535	19840	7,5
ASA100-3	1"1/4	31,8	CRT31 7ANI	18,90	27,40	19,05	9,53	29,40	4,00	4,00	35,8	112,2	117,2	783	30960	11,9
ASA120-3	1"1/2	38,10	CRT381ANI	25,22	35,30	22,23	11,10	35,00	5,00	5,00	45,4	141,0	146,4	1176	43720	17,6
ASA140-3	1"3/4	44,5	CRT4445ANI	25,22	37,00	25,40	12,70	41,00	5,50	5,50	48,9	151,8	157,0	1410	59330	20,7
ASA160-3	2"	50,80	CRT508ANI	31,55	45,00	28,58	14,27	47,00	6,50	6,50	58,6	182,0	186,7	1926	78060	29,7

Sans remplacer les avantages anti-corrosion d'un acier inoxydable, le traitement de surface des chaînes nickelées, effectué sur chaque composant de la chaîne avant leur assemblage, constitue toutefois une protection "anti-rouille" très efficace, destinée à protéger durablement les chaînes fonctionnant à l'extérieur (projections d'eau notamment) ou en atmosphère humide ou faiblement corrosive.
La résistance à la rupture et la limite d'élasticité d'une chaîne nickelée sont comparables à celle d'une chaîne standard et donc bien supérieures aux valeurs données pour une chaîne inox. Les prix sont par ailleurs beaucoup plus compétitifs que ceux des chaînes en acier inoxydable. Autant d'avantages qui orientent de plus en plus les bureaux d'études et d'ingénierie sur ce type de chaînes.

Modèle déposé
Tous droits de reproduction réservés

Precision roller chains
Nickel plated chains ASA
Chaînes de transmission à rouleaux
Nickelée ASA

STOCK AND PRICES
ON ITAFRAN.COM

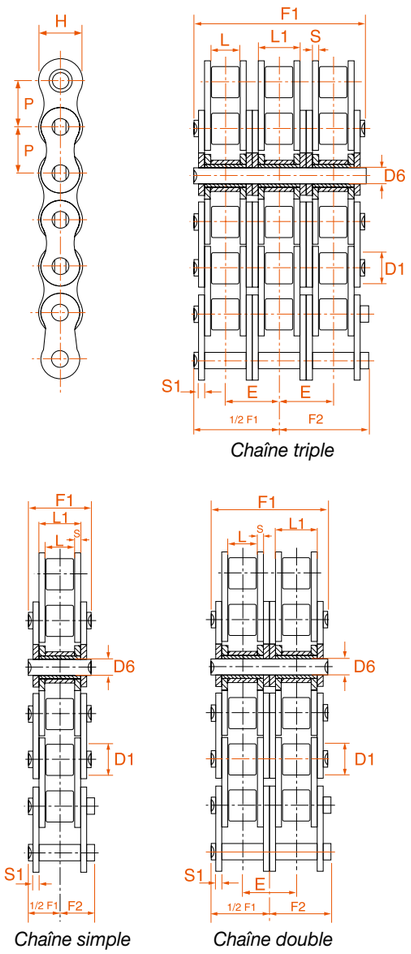

Maillons pour chaînes Nickel

Norme	Maillon raccord C/D	Maillon coudé simple E	Maillon coudé double F
ASA simple			
ASA35-1	MAS095CANI	MAS095EANI	--
ASA40-1	MAS127CANI	MAS127EANI	--
ASA50-1	MAS158CANI	MAS158EANI	--
ASA60-1	MAS190CANI	MAS190EANI	--
ASA80-1	MAS254DANI	MAS254EANI	--
ASA100-1	MAS317DANI	MAS317EANI	--
ASA120-1	MAS381DANI	MAS381EANI	--
ASA140-1	MAS4445DANI	MAS4445EANI	--
ASA160-1	MAS508DANI	MAS508EANI	--
ASA double			
ASA35-2	MAD095CANI	MAD095EANI	--
ASA40-2	MAD127CANI	MAD127EANI	--
ASA50-2	MAD158CANI	MAD158EANI	--
ASA60-2	MAD190CANI	MAD190EANI	--
ASA80-2	MAD254DANI	MAD254EANI	--
ASA100-2	MAD31 7DANI	MAD31 7EANI	--
ASA120-2	MAD381DANI	MAD381EANI	--
ASA140-2	MAD4445DANI	MAD4445EANI	--
ASA160-2	MAD508DANI	MAD508EANI	--
ASA triple			
ASA35-3	MAT095CANI	MAT095EANI	--
ASA40-3	MAT1 27CANI	MAT1 27EANI	--
ASA50-3	MAT158CANI	MAT158EANI	--
ASA60-3	MAT1 90CANI	MAT1 90EANI	--
ASA80-3	MAT254DANI	MAT254EANI	--
ASA100-3	MAT31 7DANI	MAT31 7EANI	--
ASA120-3	MAT381DANI	MAT381EANI	--
ASA140-3	MAT4445DANI	MAT4445EANI	--
ASA160-3	MAT508DANI	MAT508EANI	--

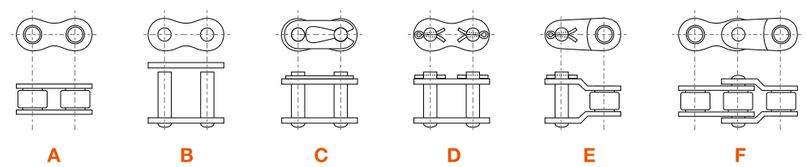

Without replacing the anti-corrosion advantages of stainless steel, surface treatment of nickel-plated chains, applied to every chain component before assembly, nonetheless provides very efficient rust prevention and will offer lasting protection for chains operating out of doors (from water spray in particular) or in damp or slightly corrosive environment.

The breaking resistance and elasticity limit of a nickel-plated chain are comparable to those of a standard chain and therefore much higher than the values given for a stainless steel chain. In addition, prices are much more competitive than for stainless steel chains.
In light of all these advantages, design and engineering departments are increasingly opting for this type of chain.

Modèle déposé
Tous droits de reproduction réservés

Precision roller chains
Straight plates
Chaînes de transmission à rouleaux
Plaques droites

QUALITY CHECKED FOR YOU

STOCK ET PRIX SUR ITAFRAN.COM

Chaînes à plaques droites

Norme	PAS P inch	PAS P mm	Code	Largeur intérieure L	Largeur maillon L1	Ø Rouleau D1	Ø de l'axe D6	H. maxi plaque H	Ep. plaque int. S	Ep. plaque ext. S1	Entre denture E	Largeur sur rivets F1	Largeur maxi. 1/2F1+F2	Surface de travail mm2	Force de rupture daN	Poids net kg/ml
ISO ACIER simple (ISO 606 - DIN 8187 / BS 228 - NF E 26 102)																
06B-1	3/8"	9,52	CRS095PD	5,72	8,53	6,35	3,28	8,2	1,2	1,0	--	13,5	16,8	28	1080	0,4
08B-1	1/2"	12,70	CRS127PD	7,75	11,30	8,51	4,45	11,5	1,6	1,6	--	17,0	20,9	50	1950	0,8
10B-1	5/8"	15,80	CRS158PD	9,65	13,28	10,16	5,08	14,2	1,6	1,6	--	19,6	23,7	67	2790	1,0
12B-1	3/4"	19,05	CRS190PD	11,68	15,62	12,07	5,72	15,5	1,8	1,8	--	22,7	27,3	89	3220	1,3
16B-1	1"	25,40	CRS254PDH21	17,02	25,40	15,88	8,28	21,0	3,5	3,0	--	36,1	41,5	210	7280	3,0
16B-1	1"	25,40	CRS254PDH24	17,03	25,41	15,89	8,29	24,0	3,5	3,0	--	36,2	41,6	??	??	??
20B-1	1"1/4	31,75	CRS317PD	19,56	29,00	19,05	10,19	26,0	4,5	3,5	--	41,2	46,0	296	10670	4,1
24B-1	1"1/2	38,10	CRS381PD	25,40	37,90	25,40	14,63	33,0	6,0	5,0	--	53,4	58,5	554	17800	7,9
28B-1	1"3/4	44,45	CRS4445PD	30,99	46,50	27,94	15,90	36,6	7,0	6,0	--	65,0	69,6	739	22200	9,5
32B-1	2"	50,80	CRS508PD	30,99	45,50	29,21	17,81	41,8	7,0	6,0	--	65,2	73,1	810	27750	11
ISO INOX* simple (ISO 606 - DIN 8187 / BS 228 - NF E 26 102)																
06B-1	3/8"	9,52	CRS095PDI	5,72	8,53	6,35	3,28	8,2	1,2	1,0	--	13,5	16,8	28	756	0,4
08B-1	1/2"	12,70	CRS127PDI	7,75	11,30	8,51	4,45	11,5	1,6	1,6	--	17,0	20,9	50	1365	0,8
10B-1	5/8"	15,80	CRS158PDI	9,65	13,28	10,16	5,08	14,2	1,6	1,6	--	19,6	23,7	67	1953	1,0
12B-1	3/4"	19,05	CRS190PDI	11,68	15,62	12,07	5,72	15,5	1,8	1,8	--	22,7	27,3	89	2254	1,3
16B-1	1"	25,40	CRS254PDI	17,02	25,40	15,88	8,28	21,0	3,5	3,0	--	36,1	41,5	210	5096	3,0
ASA ACIER simple (ISO 606 - DIN 8188 / ANSI B29-1 - NF E 26 102)																
ASA100-1	1"1/4	31,75	CRS317APD2	18,90	27,40	19,05	9,53	29,40	4,00	4,00	--	40,5	45,2	261	10920	--
ASA120-1	1"1/2	38,10	CRS381APD2	25,22	35,30	22,23	11,10	35,00	5,00	5,00	--	50,8	55,5	392	15630	--
ASA140-1	1"3/4	44,45	CRS4445APD	25,22	37,00	25,40	12,70	41,00	5,50	5,50	--	54,7	59,3	470	21200	--
ASA160-1	2"	50,80	CRS508APD	31,55	45,00	28,58	14,27	47,00	6,50	6,50	--	65,5	69,6	642	27890	--

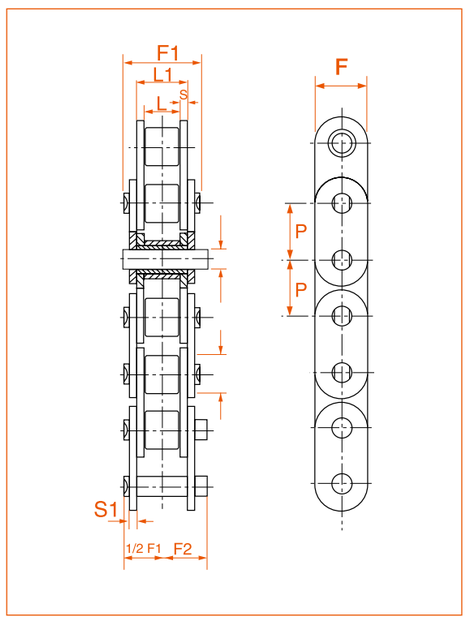

Maillons pour chaînes à plaques droites

Norme	Maillon raccord C	Maillon raccord D
ISO Acier Simple		
06B-1	MAS095CPD	--
08B-1	MAS127CPD	--
10B-1	MAS158CPD	--
12B-1	MAS190CPD	--
16B-1	MAS254CPDH21	--
16B-1	MAS254CPDH24	--
20B-1	--	MAS317DPD
24B-1	--	MAS381DPD
28B-1	--	MAS4445DPD
32B-1	--	MAS508DPD
ISO Inox* Simple		
06B-1	MAS095CPDI	--
08B-1	MAS127CPDI	--
10B-1	MAS158CPDI	--
12B-1	MAS190CPDI	--
16B-1	MAS254CPDI	--
ASA Acier Simple		
ASA100-1	--	MAS317DAPD2
ASA120-1	--	MAS381DAPD2
ASA140-1	--	MAS4445DAPD
ASA160-1	--	MAS508DAPD

Modèle déposé
Tous droits de reproduction réservés

Precision roller chains
Hollow pins
Chaînes de transmission à rouleaux
Axes creux

QUALITY CHECKED FOR YOU

STOCK AND PRICES ON ITAFRAN.COM

Chaînes à axes creux

Norme	PAS P inch	PAS P mm	Code	Largeur intérieure L	Ø Rouleau D1	Ø ext. de l'axe D6	Ø int. de l'axe D7	H. maxi plaque H	Largeur sur rivets F1	Largeur maxi. 1/2F1+F2	Force de rupture daN	Poids net kg/ml
ISO ACIER simple (ISO 606 - DIN 8187 / BS 228 - NF E 26 102)												
08B-1	1/2"	12,7	CRS127AC	7,75	8,51	6,30	4,50	12,2	16,8	18,0	1210	0,60
10B-1	5/8"	15,8	CRS158AC	9,65	10,16	7,22	--	14,3	18,6	20,1	1400	0,83
12B-1	3/4"	19,05	CRS190AC	11,68	12,07	8,20	--	16,5	24,0	25,5	1800	1,07
16B-1	1"	25,4	CRS254AC	17,02	15,88	--	--	21,0	--	--	--	--
ISO INOX simple (ISO 606 - DIN 8187 / BS 228 - NF E 26 102)												
08B-1	1/2"	12,7	CRS127ACI	7,90	8,50	--	4,4	11,7	17,0	--	780	0,50
10B-1	5/8"	15,8	CRS158ACI	9,60	10,16	--	5,1	14,0	19,5	--	1400	0,90
12B-1	3/4"	19,05	CRS190ACI	11,70	12,07	--	5,7	18,0	22,5	--	1650	1,30
16B-1	1"	25,4	CRS254ACI	17,00	15,88	--	8,1	21,0	36,0	--	3500	2,30
ASA ACIER simple (ISO 606 - DIN 8188 / ANSI B29-1 - NF E 26 102)												
ASA40-1	1/2"	12,7	CRS127ACA	7,95	7,94	5,68	4,00	12,0	16,0	17,5	1220	0,53
ASA50-1	5/8"	15,8	CRS158ACA	9,53	10,16	7,22	5,12	15,0	20,1	21,7	2260	0,86
ASA60-1	3/4"	19,05	CRS190ACA	12,7	11,91	8,38	5,99	18,1	25,1	26,8	2690	1,27
ASA80-1	1"	25,4	CRS254ACA	15,88	15,88	11,37	8,02	24,1	32,5	34,1	5200	2,40
ASA INOX simple (ISO 606 - DIN 8188 / ANSI B29-1 - NF E 26 102)												
ASA40-1	1/2"	12,7	CRS127ACAI	7,95	7,94	5,68	4,00	12,0	16,0	17,5	??	0,53
ASA50-1	5/8"	15,8	CRS158ACAI	9,53	10,16	7,22	5,12	15,0	20,1	21,7	??	0,86
ASA60-1	3/4"	19,05	CRS190ACAI	12,7	11,91	8,38	5,99	18,1	25,1	26,8	??	1,27
ASA80-1	1"	25,4	CRS254ACAI	15,88	15,88	11,37	8,02	24,1	32,5	34,1	??	2,40

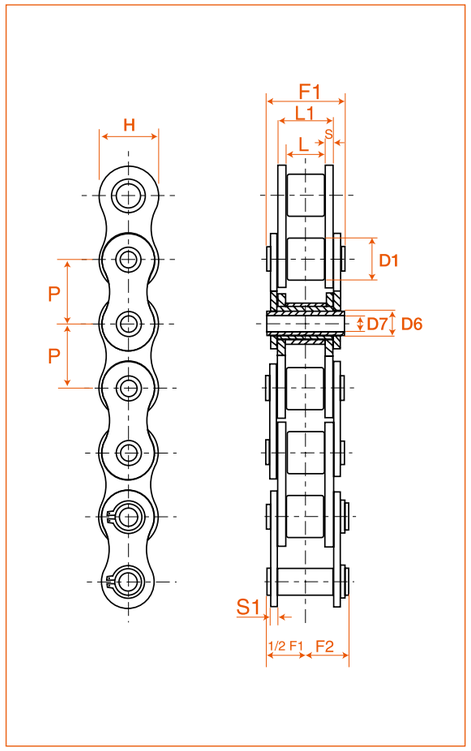

Maillons pour chaînes Axes Creux

Norme	Extérieur B	Raccord C
ISO Acier Simple		
08B-1	--	MAS127CAC
10B-1	--	MAS158CAC
12B-1	--	MAS190CAC
16B-1	--	MAS254CAC
ISO Inox Simple		
08B-1	MAS127BACI	MAS127CACI
10B-1	MAS158BACI	MAS158CACI
12B-1	MAS190BACI	MAS190CACI
16B-1	MAS254BACI	MAS254CACI
ASA Acier Simple		
ASA40-1	--	MAS127CACA
ASA50-1	--	MAS158CACA
ASA60-1	--	MAS190CACA
ASA80-1	--	MAS254CACA
ASA Inox Simple		
ASA40-1	--	MAS127CACAI
ASA50-1	--	MAS158CACAI
ASA60-1	--	MAS190CACAI
ASA80-1	--	MAS254CACAI

Modèle déposé
Tous droits de reproduction réservés

Precision roller chains
High performance, lubrication free
Chaînes de transmission à rouleaux
haute performance, sans entretien

CMW
QUALITY CHECKED FOR YOU

STOCK ET PRIX
SUR ITAFRAN.COM

chaînes Lambda
ISO 606- DIN 8187 / BS 228- NF E 26102

Norme ISO	PAS (P) inch	PAS (P) mm	Chaîne	Maillons Raccord C/D	Maillons Coudé simple E
Chaînes simples					
08B-1	1/2"	12,70	CRS127LDT	MAS127CLDT	MAS127ELDT
10B-1	5/8"	15,80	CRS158LDT	MAS158CLDT	MAS158ELDT
12B-1	3/4"	19,05	CRS190LDT	MAS190CLDT	MAS190ELDT
16B-1	1"	25,40	CRS254LDT	MAS254CLDT	MAS254ELDT
Chaînes doubles					
08B-2	1/2"	12,70	CRD127LDT	MAD127CLDT	MAD127ELDT
10B-2	5/8"	15,80	CRD158LDT	MAD158CLDT	MAD158ELDT
12B-2	3/4"	19,05	CRD190LDT	MAD190CLDT	MAD190ELDT
16B-2	1"	25,40	CRD254LDT	MAD254CLDT	MAD254ELDT

Chaînes Lambda

Même sans lubrification, **les chaînes Lambda ont une durée de vie exceptionnelle** :
- **7 à 30 fois plus longue** que les chaînes à rouleaux standard,
- **1,5 à 10 fois supérieure** que les autres types de chaînes auto-lubrifiées,
- **1,2 à 20 fois supérieure** que les autre chaînes à douilles auto-lubrifiantes.

L'engrènement plus souple limite les pertes d'énergie.
La plus grande durabilité des rouleaux diminue l'usure des pignons.
L'interchangeabilité avec les chaînes BS (ou ASA le cas échéant) est totale.
La chaîne Lambda est la plus souple au monde : elle réduit les pertes de charges et minimise les coûts énergétiques.

Son emploi est donc particulièrement recommandé pour réduire les coûts de maintenance.

chaînes WP
ISO 606- DIN 8187 / BS 228- NF E 26102

Norme ISO	PAS (P) inch	PAS (P) mm	Chaîne	Maillon Raccord C/D	Maillon Coudé simple E
Chaînes simples					
08B-1	1/2"	12,70	CRS127WPT	MAS127CWPT	MAS127EWPT
10B-1	5/8"	15,80	CRS158WPT	MAS158CWPT	MAS158EWPT
12B-1	3/4"	19,05	CRS190WPT	MAS190CWPT	MAS190EWPT
16B-1	1"	25,40	CRS254WPT	MAS254CWPT	MAS254EWPT
Chaînes doubles					
08B-2	1/2"	12,70	CRD127WPT	MAD127CWPT	MAD127EWPT
10B-2	5/8"	15,80	CRD158WPT	MAD158CWPT	MAD158EWPT
12B-2	3/4"	19,05	CRD190WPT	MAD190CWPT	MAD190EWPT
16B-2	1"	25,40	CRD254WPT	MAD254CWPT	MAD254EWPT

Chaînes WP

Nous vous recommandons l'utilisation de la chaîne **WP "Water Protection"** dès lors que vous rencontrez l'un des trois problèmes suivants :
- **les chaînes inox ne sont pas assez résistantes** pour votre application, ou leur utilisation nécessiterait l'emploi d'une chaîne de trop grande taille,
- Vous devez trop fréquemment remplacer les chaînes en acier standard du fait de **leur corrosion excessive**,
- **les chaînes nickelées** ont trop tendance **à s'écailler**.

chaînes Lambda WP
ISO 606- DIN 8187 / BS 228- NF E 26102

Norme ISO	PAS (P) inch	PAS (P) mm	Chaîne	Maillon Raccord C/D	Maillon Coudé simple E
Chaînes simples					
08B-1	1/2"	12,70	CRS127LDWPT	MAS127CLDWPT	MAS127ELDWPT
10B-1	5/8"	15,80	CRS158LDWPT	MAS158CLDWPT	MAS158ELDWPT
12B-1	3/4"	19,05	CRS190LDWPT	MAS190CLDWPT	MAS190ELDWPT
16B-1	1"	25,40	CRS254LDWPT	MAS254CLDWPT	MAS254ELDWPT
Chaînes doubles					
08B-2	1/2"	12,70	CRD127LDWPT	MAD127CLDWPT	MAD127ELDWPT
10B-2	5/8"	15,80	CRD158LDWPT	MAD158CLDWPT	MAD158ELDWPT
12B-2	3/4"	19,05	CRD190LDWPT	MAD190CLDWPT	MAD190ELDWPT

Chaînes Lambda WP

Les chaînes Lambda WP, en **cumulant les avantages déterminants des chaînes Lambda et WP** (cf ci-dessus et ci-dessous) apportent **une réponse optimale aux cas d'utilisation les plus difficiles**.

Indices de résistance et de tenue à la corrosion

Type de la chaîne	Force de tension	Charge max de travail autorisée	Résistance à la corrosion Eau pure	Résistance à la corrosion Eau salée
WP	10	10	6	6
Nickelée	10	8	4	3
Acier	10	10	2	1
Inox	6	2	10	10

Modèle déposé
Tous droits de reproduction réservés

Precision roller chains
Lateral flexibility
Chaînes de transmission à rouleaux
Courbure latérale

CMW
QUALITY CHECKED FOR YOU

STOCK AND PRICES
ON ITAFRAN.COM

Chaînes pour trajectoires curvilignes
ISO 606 - DIN 8188 / ANSI B29-1 - NF E 26 102

Norme ASA	Norme ANSI	PAS (P) mm	Chaîne	Maillon raccord (C)
06A-1	35	9,52	CRS095ACLT(*)	MAS095CACLT
08A-1	40	12,70	CRS127ACLT	MAS127CACLT
10A-1	50	15,80	CRS158ACLT	MAS158CACLT
12A-1	60	19,05	CRS190ACLT	MAS190CACLT
16A-1	80	25,40	CRS254ACLT	MAS254CACLT

(*) sans rouleau, avec douilles uniquement.

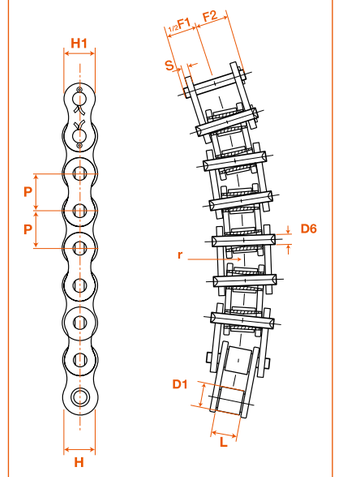

D1 : *roll* - rouleau
D6 : *pin* - axe
r : *radius* - rayon

Pièces détachées équipées d'une patte droite 1 trou (B1/M1)

Norme ANSI	PAS mm	B1 / M1	Maillon intérieur A	Maillon raccord C
40	12,70	1 côté B1	MAS127ACLB1T	MAS127CACLB1T
50	15,80		MAS158ACLB1T	MAS158CACLB1T
60	19,05		MAS190ACLB1T	MAS190CACLB1T
80	25,40		MAS254ACLB1T	MAS254CACLB1T
40	12,70	2 côtés M1	MAS127ACLM1T	MAS127CACLM1T
50	15,80		MAS158ACLM1T	MAS158CACLM1T
60	19,05		MAS190ACLM1T	MAS190CACLM1T
80	25,40		MAS254ACLM1T	MAS254CACLM1T

Pièces détachées équipées d'une équerre 1 trou (A1/K1)

Norme ANSI	PAS mm	A1 / K1	Maillon intérieur A	Maillon raccord C
40	12,70	1 côté A1	MAS127ACLA1T	MAS127CACLA1T
50	15,80		MAS158ACLA1T	MAS158CACLA1T
60	19,05		MAS190ACLA1T	MAS190CACLA1T
80	25,40		MAS254ACLA1T	MAS254CACLA1T
40	12,70	2 côtés K1	MAS127ACLK1T	MAS127CACLK1T
50	15,80		MAS158ACLK1T	MAS158CACLK1T
60	19,05		MAS190ACLK1T	MAS190CACLK1T
80	25,40		MAS254ACLK1T	MAS254CACLK1T

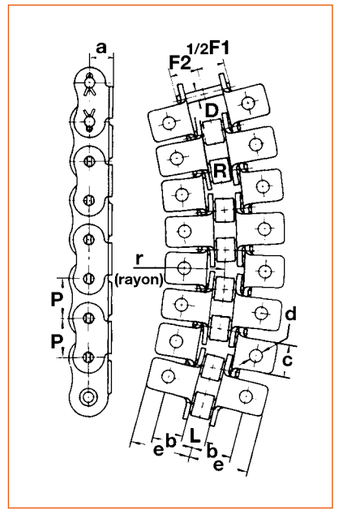

Caractéristiques dimensionnelles des pièces détachées

PAS	Attaches a	b	c	d	e	Suppl. masse par attache, kg Att. A	Att. K
(P)							
9,52	6,4	9,5	7,9	3,4	14,5	0,001	0,002
12,7	8,0	12,7	9,5	3,6	18,0	0,002	0,004
15,8	10,3	15,9	12,7	5,2	23,7	0,003	0,006
19,05	11,9	19,1	15,9	5,2	28,5	0,007	0,014
25,4	15,9	25,4	19,1	6,8	37,1	0,013	0,026

Caractéristiques dimensionnelles des chaînes pour trajectoire curvilignes

PAS	Charge de rupture	Ø rouleau	Ø axe	Larg. EPI	Axe F1	Axe F2	Plaque S	Plaque H	Plaque H1	ø mini de courb.	Masse
(P)	(daN)	D1	D6	L						r, mm	kg/m
9,52	804	5,08	3,18	4,78	12,1	7,65	1,25	9,0	7,8	254	0,31
12,7	1550	7,94	3,97	7,95	16,9	9,75	1,50	12,0	10,4	350	0,61
15,8	2410	10,16	5,09	9,53	21,2	12,40	2,00	15,0	13,0	400	1,01
19,05	3490	11,91	5,96	12,70	26,5	15,05	2,40	18,1	15,6	500	1,40
25,4	6160	15,88	7,94	15,88	33,5	20,05	3,20	24,1	20,8	600	2,47

Modèle déposé
Tous droits de reproduction réservés

Precision roller chains
Stainless steel / polyacetal
Chaînes de transmission à rouleaux
Composite inox / Polyacétal, Poly-Steel

CMW QUALITY CHECKED FOR YOU

STOCK ET PRIX SUR ITAFRAN.COM

Les maillons intérieurs des chaînes Poly-Steel sont en polyacétal moulé, et **les maillons extérieurs** sont en acier inoxydable 18/8.
Les avantages des deux matériaux sont ainsi combinés dans une même chaîne. En comparaison avec les chaînes acier ou inox, les chaînes Poly-Steel présentent 3 avantages :

1. lubrification totalement inutile (à sec, leur résistance est supérieure à celle d'une chaîne en acier inoxydable)
2. le niveau sonore est inférieur de 5 dB.
3. la masse au mètre est inférieure de moitié.

Série américaine - ASA
ISO 606- DIN 8188 / ANSI B29-1 - NF E 26102

Norme		PAS (P)	Chaîne	Maillon extérieur (B)	
ASA	ANSI	mm		Extérieur B	Raccord C
	25	6,35	CRS063PSAT	MAS063BPSAT	MAS063CPSAT
06A-1	35	9,52	CRS095PSAT	MAS095BPSAT	MAS095CPSAT
08A-1	40	12,70	CRS127PSAT	MAS127BPSAT	MAS127CPSAT
1 0A-1	50	15,80	CRS158PSAT	MAS1 58BPSAT	MAS158CPSAT
1 2A-1	60	19,05	CRS190PSAT	MAS1 90BPSAT	MAS190CPSAT

Les maillons coudés ne sont pas disponibles. La chaîne doit donc comporter un nombre pair de maillons.
Ces chaînes fonctionnent avec des **pignons ASA standard**.
Les attaches rapides sont les mêmes que celles utilisées pour les chaînes en acier inoxydable, **à l'exception des attaches rapides au pas 6,35mm et 9,52mm** qui sont spécifiques.
De la même façon, toutes **les plaques à équerres ou plaques droites sont celles qui sont utilisées** pour les chaînes en acier inoxydable.
Il convient de vérifier la tension de la chaîne, lors du remplacement d'une chaîne inox par une chaîne Poly-steel. Cette tension ne doit pas dépasser les valeurs indiquées ci-dessous.
La température de fonctionnement peut être comprise entre -20° et +80° C. La vitesse maximale est de 70 mètres/minute.
Sans lubrification, le coefficient de frottement entre la chaîne et le rail de guidage est de 0,25.
C'est la **partie inférieure des maillons** qui doit être en contact avec le rail de guidage.
Coloris des maillons intérieurs : blanc (marron sur demande).

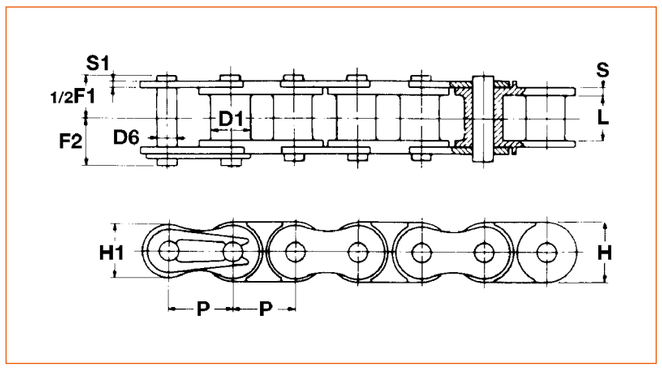

Caractéristiques dimensionnelles des chaînes ASA "Poly-Steel"
Chaînes simples

Norme		PAS (P)	Largeur intérieure	Largeur maillon	Ø Rouleau	Ø de l'axe	H. plaque ext.	Ep. des plaq. int.	Ep. des plaq. ext.	Largeur sur rivets	Largeur maxi.	Force utile maxi.	Poids net
ASA	ANSI	mm	L	L1	D1	D6	H1	S	S1	F1	1/2 F1 + F2	daN	kg/ml
	25	6,35	3,18	3,30	2,31	6,0	5,1	1,3	0,75	9,0	10,0	8	0,1
06A-1	35	9,52	4,78	5,08	3,59	9,0	7,8	2,2	1,25	13,7	14,7	18	0,2
08A-1	40	12,70	7,95	7,95	3,97	12,0	10,4	1,5	1,50	16,5	18,2	44	0,4
10A-1	50	15,87	9,53	10,16	5,09	15,0	13,0	2	2,00	20,6	22,3	69	0,6
12A-1	60	19,05	12,7	11,91	5,96	18,1	15,6	2,4	2,40	25,7	27,6	88	0,8

Modèle déposé
Tous droits de reproduction réservés

PIV variator chains
Product code
Chaînes à lamelles pour variateur PIV
Codification

PIV VARIATEURS DE VITESSE

STOCK AND PRICES ON ITAFRAN.COM

ITAFRAN a agrandi ses unités de production pour fabriquer les variateurs P.I.V. et accueillir tout type de variateurs à réparer.
Les chaînes à lamelles pour variateurs P.I.V., ainsi que de nombreuses pièces détachées sont désormais disponibles et en stock chez ITAFRAN.

ITAFRAN has increased its production capacity in order to produce P.I.V. variators and to repair all kinds of variators. Slats chains and numerous spare parts are available on stock at ITAFRAN.

Chaînes pour variateurs PIV

Nb de maillon	A1	A3	A4	A5	PL
24V	PIVA1 24V	PIVA324V			
25V	PIVA1 25V	PIVA325V	PIVA425V		
26V	PIVA126V	PIVA326V	PIVA426V		
27V	PIVA1 27V	PIVA327V	PIVA427V		
28V	PIVA128V	PIVA328V	PIVA428V		
29V	PIVA129V	PIVA329V	PIVA429V		
30V	PIVA130V	PIVA330V	PIVA430V		
31V	PIVA131V	PIVA331V	PIVA431V		
32V	PIVA132V	PIVA332V	PIVA432V		
33V	PIVA133V	PIVA333V	PIVA433V		
34V	PIVA1 34V	PIVA334V	PIVA434V		
35V	PIVA1 35V	PIVA335V	PIVA435V	PIVA535V	
36V	PIVA136V	PIVA336V	PIVA436V	PIVA536V	
37V		PIVA337V	PIVA437V	PIVA537V	
38V			PIVA438V	PIVA538V	
39V				PIVA539V	
40V				PIVA540V	
41V				PIVA541V	
42V				PIVA542V	
43V				PIVA543V	
44V				PIVA544V	
45V				PIVA545V	
46V				PIVA546V	PIVPL46V
47V				PIVA547V	
48V				PIVA548V	PIVPL48V

Axes et maillons de chaînes pour variateurs PIV

Axe raccord	PIVARAA1	PIVARAA3	PIVARAA4	PIVARAA5
Axe à river	PIVARIA1	PIVARIA3	PIVARIA4	PIVARIA5
Maillon raccord	PIVMAA1	PIVMAA3	PIVMAA4	PIVMAA5

Variateurs P.I.V présentés section 2

P.I.V. variators featured 2nd section

Modèle déposé
Tous droits de reproduction réservés

Pilot bored sprockets
Pitch 5 + 6 mm
Pignons ISO préalésés
ISO 03B1 + 04B1

STOCK ET PRIX
SUR ITAFRAN.COM

Dents	5 mm - 03B1 Chaîne largeur intérieure 2,5 - Ø rouleau 3,2 SIMPLE						
	Dp	De	Code	A	B	d	Masse
8	13,06	15,2	PGS05008	10	7	4	0,004
9	14,62	16,8	PGS05009	10	8	5	0,005
10	16,18	18,3	PGS05010	10	9	5	0,007
11	17,75	19,9	PGS05011	10	11	6	0,010
12	19,32	21,5	PGS05012	10	12	6	0,014
13	20,89	23,0	PGS05013	10	14	6	0,020
14	22,47	24,6	PGS05014	10	15	6	0,022
15	24,04	26,2	PGS05015	10	16	6	0,024
16	25,63	27,8	PGS05016	13	18	8	0,031
17	27,20	29,4	PGS05017	13	18	8	0,034
18	28,79	30,9	PGS05018	13	18	8	0,037
19	30,38	32,5	PGS05019	13	18	8	0,038
20	31,96	34,1	PGS05020	13	18	8	0,039
21	33,54	35,7	PGS05021	13	20	8	0,055
22	35,13	37,3	PGS05022	13	20	8	0,058
23	36,72	38,9	PGS05023	13	20	8	0,061
24	38,30	40,5	PGS05024	13	20	8	0,064
25	39,89	42,0	PGS05025	13	20	8	0,067
26	41,48	43,6	PGS05026	15	25	8	0,094
27	43,07	45,2	PGS05027	15	25	8	0,104
28	44,65	46,8	PGS05028	15	25	8	0,105
29	46,25	48,4	PGS05029	15	25	8	0,106
30	47,83	50,0	PGS05030	15	25	8	0,108
31	49,42	51,6	PGS05031	15	30	8	0,110
32	51,01	53,2	PGS05032	15	30	8	0,112
33	52,60	54,8	PGS05033	15	30	8	0,114
34	54,19	56,3	PGS05034	15	30	8	0,119
35	55,78	57,9	PGS05035	15	30	8	0,124
36	57,37	59,5	PGS05036	15	30	8	0,129
37	58,96	61,1	PGS05037	15	30	8	0,135
38	60,54	62,7	PGS05038	15	30	8	0,139
39	62,13	64,3	PGS05039	15	30	8	0,143
40	63,73	65,9	PGS05040	15	30	8	0,144
45	-	-	PGS05045	-	-	-	-
50	-	-	PGS05050	-	-	-	-
57	-	-	PGS05057	-	-	-	-
76	-	-	PGS05076	-	-	-	-

Dents	6 mm - 04B Chaîne largeur intérieure 2,8 - Ø rouleau 4 SIMPLE						
	Dp	De	Code	A	B	d	Masse
8	15,67	18,0	PGS06008	10	9,8	5	0,006
9	17,54	19,9	PGS06009	10	11,5	5	0,008
10	19,42	21,7	PGS06010	10	13	6	0,010
11	21,30	23,6	PGS06011	10	14	6	0,010
12	23,18	25,4	PGS06012	10	16	6	0,020
13	25,05	27,3	PGS06013	10	18	6	0,020
14	26,96	29,2	PGS06014	10	20	6	0,020
15	28,86	31,1	PGS06015	10	20	6	0,030
16	30,76	33,0	PGS06016	13	20	8	0,030
17	32,65	35,0	PGS06017	13	20	8	0,030
18	34,55	36,9	PGS06018	13	20	8	0,040
19	36,44	38,8	PGS06019	13	20	8	0,040
20	38,34	40,7	PGS06020	13	20	8	0,040
21	40,25	42,6	PGS06021	13	25	8	0,060
22	42,16	44,5	PGS06022	13	25	8	0,060
23	44,06	46,4	PGS06023	13	25	8	0,060
24	45,96	48,3	PGS06024	13	25	8	0,060
25	47,87	50,2	PGS06025	13	25	8	0,070
26	49,77	52,1	PGS06026	15	30	8	0,100
27	51,67	54,0	PGS06027	15	30	8	0,100
28	53,58	55,9	PGS06028	15	30	8	0,100
29	55,50	57,8	PGS06029	15	30	8	0,100
30	57,42	59,8	PGS06030	15	30	8	0,110
31	59,31	61,7	PGS06031	15	30	10	0,110
32	61,21	63,6	PGS06032	15	30	10	0,120
33	63,11	65,5	PGS06033	15	30	10	0,120
34	65,02	67,4	PGS06034	15	30	10	0,120
35	66,93	69,3	PGS06035	15	30	10	0,130
36	68,84	71,2	PGS06036	15	30	10	0,130
37	70,75	73,1	PGS06037	15	30	10	0,130
38	72,66	75,0	PGS06038	15	30	10	0,140
39	74,56	76,9	PGS06039	15	30	10	0,140
40	76,47	78,9	PGS06040	15	30	10	0,140
45	86,01	88,5	PGS06045	18	40	12	0,230
50	95,55	98,0	PGS06050	20	50	12	0,280
57	108,93	111,4	PGS06057	20	50	12	0,400
76	145,19	147,6	PGS06076	25	50	12	0,500

Usinage présenté **section 1**

Moyeux de serrage présenté **section 6**

Les pignons qui ne sont pas présentés dans cette section correspondent à des applications peu courantes.
Notre usine peut néanmoins les **fabriquer** sous 2 semaines.

Modèle déposé
Tous droits de reproduction réservés

Pilot bored sprockets
Pitch 8 mm
Pignons ISO préalésés
ISO 05B1

STOCK AND PRICES
ON ITAFRAN.COM

Dents	8 mm - 05B Chaîne largeur intérieure 3 - Ø rouleau 5 SIMPLE						
	Dp	De	Code	A	B	d	Masse
8	20,90	24,0	PGS08008	12	13	6	0,01
9	23,39	26,6	PGS08009	12	15	6	0,02
10	25,89	29,2	PGS08010	12	17	6	0,02
11	28,39	31,7	PGS08011	13	18	7	0,03
12	30,91	34,2	PGS08012	13	20	7	0,03
13	33,42	36,7	PGS08013	13	23	7	0,05
14	35,95	39,2	PGS08014	13	28	7	0,06
15	38,48	41,7	PGS08015	13	30	7	0,07
16	41,01	44,3	PGS08016	14	30	8	0,07
17	43,53	46,8	PGS08017	14	30	8	0,08
18	46,07	49,3	PGS08018	14	30	8	0,08
19	48,61	51,9	PGS08019	14	30	8	0,09
20	51,14	54,4	PGS08020	14	30	8	0,10
21	53,67	57,0	PGS08021	14	35	8	0,12
22	56,21	59,5	PGS08022	14	35	8	0,13
23	58,75	62,0	PGS08023	14	35	8	0,13
24	61,29	64,6	PGS08024	14	35	8	0,14
25	63,83	67,5	PGS08025	14	35	8	0,15
26	66,37	69,5	PGS08026	16	40	10	0,18
27	68,91	72,2	PGS08027	16	40	10	0,19
28	71,45	74,8	PGS08028	16	40	10	0,20
29	73,99	77,3	PGS08029	16	40	10	0,21
30	76,53	79,8	PGS08030	16	40	10	0,22
31	79,08	82,4	PGS08031	16	40	12	0,23
32	81,61	84,9	PGS08032	16	40	12	0,24
33	84,16	87,5	PGS08033	16	40	12	0,24
34	86,70	90,0	PGS08034	16	40	12	0,25
35	89,24	92,5	PGS08035	16	40	12	0,26
36	91,79	95,0	PGS08036	16	40	12	0,27
37	94,33	97,6	PGS08037	16	40	12	0,28
38	96,88	100,2	PGS08038	16	40	12	0,28
39	99,42	102,7	PGS08039	16	40	12	0,29
40	102,00	105,2	PGS08040	16	40	12	0,30
45	114,70	118,0	PGS08045	20	60	12	0,36
50	127,41	130,7	PGS08050	20	60	12	0,38
57	145,22	148,6	PGS08057	20	80	14	0,40
76	193,60	197,7	PGS08076	25	80	20	0,56

CARACTERISTIQUES DIMENSIONNELLES
SIMPLE

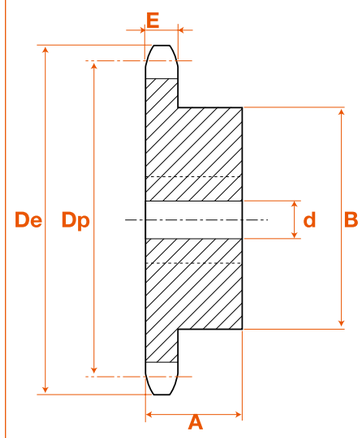

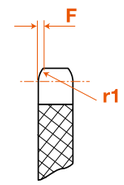

Pas	E	F	r1
5 mm	2,3	0,6	5
6 mm	2,6	0,7	6
8 mm	2,8	1,0	8

Machining featured 1st section

Keyless bushings featured 6th section

Nous sommes équipés pour réaliser dans les meilleurs délais tout pignon suivant vos plans, en acier, inox, etc... à denture découpée ou usinée. Nous réalisons également les traitements de denture.
Les pignons sont stockés préalésés au diamètre d. Notre usine est également à votre disposition pour tout alésage, clavetage et vis de pression.

Modèle déposé
Tous droits de reproduction réservés

Pilot bored sprockets
Pitch 3/8" - 9.525 mm
Pignons ISO préalésés
ISO 06B1 + 06B2

STOCK ET PRIX SUR ITAFRAN.COM

Dents	06B Chaîne largeur intérieure 5,728 - Ø rouleau 6,35													
	SIMPLE							DOUBLE						
	Dp	De	Code	A	B	d	Masse	Dp	De	Code	A	B	d	Masse
8	24,89	28,0	PGS09508	22	15	8	0,03	24,89	28,0	PGD09508	22	15	8	0,04
9	27,85	31,0	PGS09509	22	18	8	0,04	27,85	31,0	PGD09509	22	18	8	0,05
10	30,82	34,0	PGS09510	22	20	8	0,03	30,82	34,0	PGD09510	22	20	8	0,06
11	33,80	37,0	PGS09511	25	22	8	0,06	33,80	37,0	PGD09511	25	22	10	0,08
12	36,80	40,0	PGS09512	25	25	8	0,11	36,80	40,0	PGD09512	25	25	10	0,12
13	39,79	43,0	PGS09513	25	28	10	0,13	39,79	43,0	PGD09513	25	28	10	0,14
14	42,80	46,3	PGS09514	25	31	10	0,17	42,80	46,3	PGD09514	25	31	10	0,16
15	45,81	49,3	PGS09515	25	34	10	0,20	45,81	49,3	PGD09515	25	34	10	0,18
16	48,82	52,3	PGS09516	28	37	10	0,27	48,82	52,3	PGD09516	30	37	12	0,22
17	51,83	55,3	PGS09517	28	40	10	0,31	51,83	55,3	PGD09517	30	40	12	0,28
18	54,85	58,3	PGS09518	28	43	10	0,34	54,85	58,3	PGD09518	30	43	12	0,33
19	57,87	61,3	PGS09519	28	45	10	0,40	57,87	61,3	PGD09519	30	46	12	0,37
20	60,89	64,3	PGS09520	28	46	10	0,41	60,89	64,3	PGD09520	30	49	12	0,43
21	63,91	68,0	PGS09521	28	48	12	0,47	63,91	68,0	PGD09521	30	52	16	0,49
22	66,93	71,0	PGS09522	28	50	12	0,48	66,93	71,0	PGD09522	30	55	16	0,55
23	69,95	73,5	PGS09523	28	52	12	0,54	69,95	73,5	PGD09523	30	58	16	0,66
24	72,97	77,0	PGS09524	28	54	12	0,56	72,97	77,0	PGD09524	30	61	16	0,74
25	76,00	80,0	PGS09525	28	57	12	0,67	76,00	80,0	PGD09525	30	64	16	0,81
26	79,02	83,0	PGS09526	28	60	12	0,68	79,02	83,0	PGD09526	30	67	16	0,88
27	82,04	86,0	PGS09527	28	60	12	0,76	82,04	86,0	PGD09527	30	70	16	0,95
28	85,07	89,0	PGS09528	28	60	12	0,82	85,07	89,0	PGD09528	30	73	16	1,05
29	88,09	92,0	PGS09529	28	60	12	0,93	88,09	92,0	PGD09529	30	76	16	1,15
30	91,12	94,7	PGS09530	28	60	12	0,95	91,12	94,7	PGD09530	30	79	16	1,25
31	94,15	98,3	PGS09531	30	65	14	1,00	94,15	98,3	PGD09531	30	80	16	1,35
32	97,17	101,3	PGS09532	30	65	14	1,02	97,17	101,3	PGD09532	30	80	16	1,40
33	100,20	104,3	PGS09533	30	65	14	1,05	100,2	104,3	PGD09533	30	80	16	1,45
34	103,23	107,3	PGS09534	30	65	14	1,06	103,23	107,3	PGD09534	30	80	16	1,55
35	106,26	110,4	PGS09535	30	65	14	1,10	106,26	110,4	PGD09535	30	80	16	1,60
36	109,29	113,4	PGS09536	30	70	16	1,30	109,29	113,4	PGD09536	30	90	16	1,75
37	112,32	116,4	PGS09537	30	70	16	1,32	112,32	116,4	PGD09537	30	90	16	1,85
38	115,34	119,5	PGS09538	30	70	16	1,35	115,34	119,5	PGD09538	30	90	16	1,95
39	118,37	122,5	PGS09539	30	70	16	1,37	118,37	122,5	PGD09539	30	90	16	2,00
40	121,40	125,5	PGS09540	30	70	16	1,40	121,4	125,5	PGD09540	30	90	16	2,15
45	136,55	140,7	PGS09545	32	80	16	1,70	136,55	140,7	PGD09545	40	90	19	2,30
50	151,69	155,7	PGS09550	32	80	16	1,75	151,69	155,7	PGD09550	40	90	19	3,10
57	172,91	176,9	PGS09557	32	80	16	1,80	172,91	176,9	PGD09557	40	90	19	4,60
65	197,15	201,6	PGS09565	32	80	20	2,05	197,15	201,6	PGD09565	40	90	19	5,24
76	230,49	234,9	PGS09576	32	80	20	2,39	230,49	234,9	PGD09576	40	100	19	5,70

Usinage présenté section 1
Moyeux de serrage présenté section 6

Sprockets not in this section are those not in current use.
However these items are available from our factory and can be delivered within 2 weeks.

Modèle déposé
Tous droits de reproduction réservés

Pilot bored sprockets
Pitch 3/8" - 9.525 mm
Pignons ISO préalésés
ISO 06B3

STOCK AND PRICES ON ITAFRAN.COM

Dents	06B Chaîne largeur intérieure 5,728 - Ø rouleau 6,35						
	TRIPLE						
	Dp	De	Code	A	B	d	Masse
8	24,89	28,0	PGT09508	32	15	8	0,05
9	27,85	31,0	PGT09509	32	18	8	0,07
10	30,82	34,0	PGT09510	32	20	10	0,10
11	33,80	37,0	PGT09511	35	22	12	0,14
12	36,80	40,0	PGT09512	35	25	12	0,18
13	39,79	43,0	PGT09513	35	28	12	0,22
14	42,80	46,3	PGT09514	35	31	12	0,27
15	45,81	49,3	PGT09515	35	34	12	0,32
16	48,82	52,3	PGT09516	35	37	12	0,37
17	51,83	55,3	PGT09517	35	40	12	0,41
18	54,85	58,3	PGT09518	35	43	12	0,45
19	57,87	61,3	PGT09519	35	46	12	0,52
20	60,89	64,3	PGT09520	35	49	12	0,58
21	63,91	68,0	PGT09521	40	52	16	0,69
22	66,93	71,0	PGT09522	40	55	16	0,78
23	69,95	73,5	PGT09523	40	58	16	0,85
24	72,97	77,0	PGT09524	40	61	16	0,95
25	76,00	80,0	PGT09525	40	64	16	1,05
26	79,02	83,0	PGT09526	40	67	16	1,15
27	82,04	86,0	PGT09527	40	70	16	1,25
28	85,07	89,0	PGT09528	40	73	16	1,40
29	88,09	92,0	PGT09529	40	76	16	1,50
30	91,12	94,7	PGT09530	40	79	16	1,60
31	94,15	98,3	PGT09531	40	80	16	1,70
32	97,17	101,3	PGT09532	40	80	16	1,80
33	100,20	104,3	PGT09533	40	80	16	1,90
34	103,23	107,3	PGT09534	40	85	16	1,95
35	106,26	110,4	PGT09535	40	85	16	2,00
36	109,29	113,4	PGT09536	40	90	16	2,25
37	112,32	116,4	PGT09537	40	90	16	2,30
38	115,34	119,5	PGT09538	40	90	16	2,45
39	118,37	122,5	PGT09539	40	90	16	2,55
40	121,4	125,5	PGT09540	40	90	16	2,70
45	136,55	140,7	PGT09545	56	90	23	3,20
50	151,69	155,7	PGT09550	56	90	23	3,50
57	172,91	176,9	PGT09557	56	90	23	4,30
65	197,15	201,6	PGT09565	56	90	23	4,90
76	230,49	234,9	PGT09576	56	100	23	10,00

Machining featured 1st section
Keyless bushings featured 6th section

We are equiped to make sprockets to your design in steel, stainless steel, etc... with cut or cast teeth. We also carry out teeth treatment.
Sprockets are stored with a d pilot bored diameter.
Our factory is at your disposal for all bore, keyway and threads for tightening screws.

CARACTERISTIQUES DIMENSIONNELLES

SIMPLE

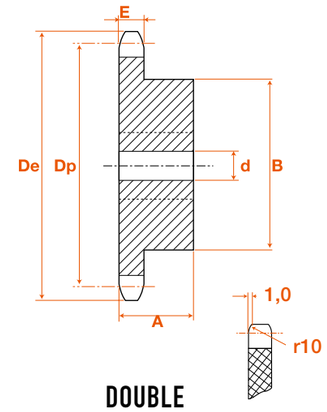

DOUBLE

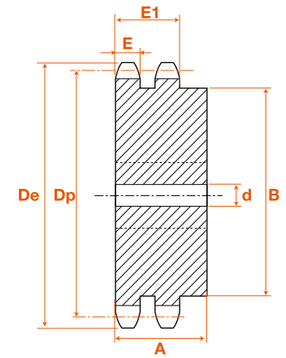

TRIPLE

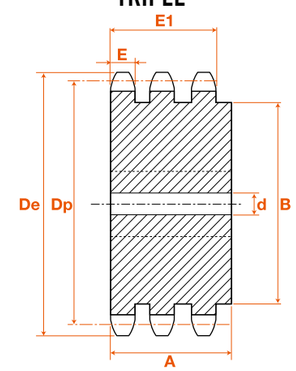

Côte	Simple	Double	Triple
E	5,3	5,2	5,2
E_1		15,4	25,6

Modèle déposé
Tous droits de reproduction réservés

Pilot bored sprockets
pitch 1/2" - 12.7 x3,3 mm + 12.7x4.88 mm
Pignons ISO préalésés
ISO 081 + 083

STOCK ET PRIX SUR ITAFRAN.COM

Dents	081 Chaîne largeur intérieure 3,3 - Ø rouleau 7,75 SIMPLE						
	Dp	De	Code	A	B	d	Masse
8	33,18	37,2	PGS1273308	14	21	8	0,04
9	37,13	41,5	PGS1273309	14	25	8	0,05
10	41,10	46,2	PGS1273310	14	28	8	0,07
11	45,07	49,6	PGS1273311	16	31	8	0,10
12	49,07	53,9	PGS1273312	16	35	8	0,11
13	53,06	58,4	PGS1273313	16	39	8	0,16
14	57,07	62,8	PGS1273314	16	43	8	0,19
15	61,09	66,8	PGS1273315	16	47	8	0,21
16	65,10	70,9	PGS1273316	18	50	10	0,28
17	69,11	74,9	PGS1273317	18	50	10	0,30
18	73,14	78,9	PGS1273318	18	50	10	0,31
19	77,16	82,9	PGS1273319	18	50	10	0,31
20	81,19	86,9	PGS1273320	18	50	10	0,45
21	85,22	91	PGS1273321	20	60	12	0,48
22	89,24	95	PGS1273322	20	60	12	0,50
23	93,27	99	PGS1273323	20	60	12	0,51
24	97,29	103	PGS1273324	20	60	12	0,52
25	101,33	107,1	PGS1273325	20	60	12	0,53
26	105,36	111,2	PGS1273326	20	70	16	0,67
27	109,40	115,4	PGS1273327	20	70	16	0,68
28	113,42	119,4	PGS1273328	20	70	16	0,68
29	117,46	123,4	PGS1273329	20	70	16	0,72
30	121,50	127,5	PGS1273330	20	70	16	0,75
31	125,54	131,5	PGS1273331	20	70	16	0,77
32	129,56	135,5	PGS1273332	20	70	16	0,79
33	133,60	139,6	PGS1273333	20	70	16	0,81
34	137,64	143,6	PGS1273334	20	70	16	0,91
35	141,68	147,6	PGS1273335	20	70	16	0,94
36	145,72	151,7	PGS1273336	25	70	16	0,96
37	149,76	155,7	PGS1273337	25	70	16	1,07
38	153,80	159,8	PGS1273338	25	70	16	1,10
39	157,83	163,8	PGS1273339	25	70	16	1,13
40	161,87	167,8	PGS1273340	25	70	16	1,16

Dents	083 Chaîne largeur intérieure 4,888 - Ø rouleau 7,75 SIMPLE						
	Dp	De	Code	A	B	d	Masse
8	33,18	38,5	PGS12748808	14	21	8	0,04
9	37,13	41,5	PGS12748809	14	25	8	0,06
10	41,10	46,2	PGS12748810	14	28	8	0,08
11	45,07	49,6	PGS12748811	16	31	8	0,09
12	49,07	53,9	PGS12748812	16	35	8	0,13
13	53,06	58,4	PGS12748813	16	39	8	0,16
14	57,07	62,8	PGS12748814	16	43	8	0,20
15	61,09	66,8	PGS12748815	16	47	8	0,23
16	65,10	70,9	PGS12748816	18	50	10	0,30
17	69,11	74,9	PGS12748817	18	50	10	0,31
18	73,14	78,9	PGS12748818	18	50	10	0,33
19	77,16	82,9	PGS12748819	18	50	10	0,34
20	81,19	86,9	PGS12748820	18	50	10	0,37
21	85,22	91,0	PGS12748821	20	60	12	0,51
22	89,24	95,0	PGS12748822	20	60	12	0,53
23	93,27	99,0	PGS12748823	20	60	12	0,55
24	97,29	103,0	PGS12748824	20	60	12	0,56
25	101,33	107,1	PGS12748825	20	60	12	0,58
26	105,36	111,2	PGS12748826	20	70	16	0,72
27	109,40	115,4	PGS12748827	20	70	16	0,75
28	113,42	119,4	PGS12748828	20	70	16	0,77
29	117,46	123,4	PGS12748829	20	70	16	0,79
30	121,50	127,5	PGS12748830	20	70	16	0,81
31	125,54	131,5	PGS12748831	20	70	16	0,85
32	129,56	135,5	PGS12748832	20	70	16	0,87
33	133,60	139,6	PGS12748833	20	70	16	0,89
34	137,64	143,6	PGS12748834	20	70	16	0,91
35	141,68	147,6	PGS12748835	20	70	16	0,93
36	145,72	151,7	PGS12748836	25	70	16	0,96
37	149,76	155,7	PGS12748837	25	70	16	0,98
38	153,80	159,8	PGS12748838	25	70	16	1,15
39	157,83	163,8	PGS12748839	25	70	16	1,18
40	161,87	167,8	PGS12748840	25	70	16	1,24

Usinage présenté **section 1**

Moyeux de serrage présenté **section 6**

Les pignons qui ne sont pas présentés dans cette section correspondent à des applications peu courantes.
Notre usine peut néanmoins les **fabriquer** sous 2 semaines.

Modèle déposé
Tous droits de reproduction réservés

Pilot bored sprockets
Pitch 1/2" - 12.7 x 6.4 mm
Pignons ISO préalésés
ISO 085

STOCK AND PRICES ON ITAFRAN.COM

Dents	085 Chaîne largeur intérieure 6,48 - Ø rouleau 7,75 SIMPLE						
	Dp	De	Code	A	B	d	Masse
8	33,18	38,5	PGS1276408	25	20	10	--
9	37,13	41,5	PGS1276409	25	24	10	--
10	41,10	46,2	PGS1276410	25	26	10	--
11	45,07	49,6	PGS1276411	25	29	10	--
12	49,07	53,9	PGS1276412	28	33	10	--
13	53,06	58,4	PGS1276413	28	37	10	--
14	57,07	62,8	PGS1276414	28	41	10	--
15	61,09	66,8	PGS1276415	28	45	10	--
16	65,10	70,9	PGS1276416	28	50	12	--
17	69,11	74,9	PGS1276417	28	52	12	--
18	73,14	78,9	PGS1276418	28	56	12	--
19	77,16	82,9	PGS1276419	28	60	12	--
20	81,19	86,9	PGS1276420	28	64	12	--
21	85,22	91,0	PGS1276421	28	68	14	--
22	89,24	95,0	PGS1276422	28	70	14	2,35
23	93,27	99,0	PGS1276423	28	70	14	--
24	97,29	103,0	PGS1276424	28	70	14	--
25	101,33	107,1	PGS1276425	28	70	14	--
26	105,36	111,2	PGS1276426	30	70	16	--
27	109,40	115,4	PGS1276427	30	70	16	--
28	113,42	119,4	PGS1276428	30	70	16	--
29	117,46	123,4	PGS1276429	30	80	16	--
30	121,50	127,5	PGS1276430	30	80	16	--
31	125,54	131,5	PGS1276431	30	90	16	--
32	129,56	135,5	PGS1276432	30	90	16	--
33	133,60	139,6	PGS1276433	30	90	16	--
34	137,64	143,6	PGS1276434	30	90	16	--
35	141,68	147,6	PGS1276435	30	90	16	--
36	145,72	151,7	PGS1276436	35	90	16	--
37	149,76	155,7	PGS1276437	35	90	16	--
38	153,80	159,8	PGS1276438	35	90	16	2,35
39	157,83	163,8	PGS1276439	35	90	16	--
40	161,87	167,8	PGS1276440	35	90	16	--

CARACTERISTIQUES DIMENSIONNELLES
SIMPLE

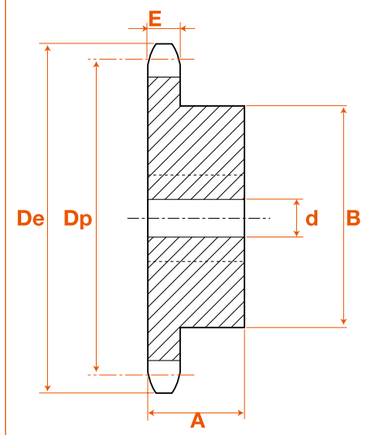

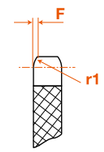

Pas	E	F	r1
081	3	1	13
083	4,5	1,3	13
085	5,9	1,3	13

Machining featured 1st section

Keyless bushings featured 6th section

Nous sommes équipés pour réaliser dans les meilleurs délais tout pignon suivant vos plans, en acier, inox, etc... à denture découpée ou usinée. Nous réalisons également les traitements de denture.
Les pignons sont stockés préalésés au diamètre d. Notre usine est également à votre disposition pour tout alésage, clavetage et vis de pression.

Modèle déposé
Tous droits de reproduction réservés

CMW
QUALITY CHECKED FOR YOU

Pilot bored sprockets
pitch 1/2" - 12.7 mm
Pignons ISO préalésés
ISO 08B1 + 08B2

STOCK ET PRIX
SUR ITAFRAN.COM

Dents	08B - 1/2" x 5/16" Chaîne largeur intérieure 7,758 - Ø rouleau 8,51													
	SIMPLE							DOUBLE						
	Dp	De	Code	A	B	d	Masse	Dp	De	Code	A	B	d	Masse
8	33,18	37,2	PGS127N08	25	20	10	0,07	33,18	37,2	PGD12708	32	20	10	0,15
9	37,13	41,0	PGS127N09	25	24	10	0,10	37,13	41,0	PGD12709	32	24	10	0,15
10	41,10	45,2	PGS127N10	25	26	10	0,14	41,10	45,2	PGD12710	32	28	10	0,19
11	45,07	48,7	PGS127N11	25	29	10	0,16	45,07	48,7	PGD12711	35	32	12	0,27
12	49,07	53,0	PGS127N12	28	33	10	0,22	49,07	53,0	PGD12712	35	35	12	0,32
13	53,06	57,4	PGS127N13	28	37	10	0,28	53,06	57,4	PGD12713	35	38	12	0,37
14	57,07	61,8	PGS127N14	28	41	10	0,33	57,07	61,8	PGD12714	35	42	12	0,44
15	61,09	65,5	PGS127N15	28	45	10	0,40	61,09	65,5	PGD12715	35	46	12	0,50
16	65,10	69,5	PGS127N16	28	50	12	0,48	65,10	69,5	PGD12716	35	50	14	0,62
17	69,11	73,6	PGS127N17	28	52	12	0,55	69,11	73,6	PGD12717	35	54	14	0,72
18	73,14	77,8	PGS127N18	28	56	12	0,60	73,14	77,8	PGD12718	35	58	14	0,86
19	77,16	81,7	PGS127N19	28	60	12	0,69	77,16	81,7	PGD12719	35	62	14	0,93
20	81,19	85,8	PGS127N20	28	64	12	0,77	81,19	85,8	PGD12720	35	66	14	1,05
21	85,22	89,7	PGS127N21	28	68	14	0,88	85,22	89,7	PGD12721	40	70	16	1,15
22	89,24	93,8	PGS127N22	28	70	14	0,93	89,24	93,8	PGD12722	40	70	16	1,40
23	93,27	98,2	PGS127N23	28	70	14	0,95	93,27	98,2	PGD12723	40	70	16	1,60
24	97,29	101,8	PGS127N24	28	70	14	1,00	97,29	101,8	PGD12724	40	75	16	1,70
25	101,33	105,8	PGS127N25	28	70	14	1,05	101,33	105,8	PGD12725	40	80	16	1,95
26	105,36	110,0	PGS127N26	30	70	16	1,10	105,36	110,0	PGD12726	40	85	20	2,10
27	109,40	114,0	PGS127N27	30	70	16	1,15	109,40	114,0	PGD12727	40	85	20	2,20
28	113,42	118,0	PGS127N28	30	70	16	1,20	113,42	118,0	PGD12728	40	90	20	2,40
29	117,46	122,0	PGS127N29	30	80	16	1,40	117,46	122,0	PGD12729	40	95	20	2,60
30	121,50	126,1	PGS127N30	30	80	16	1,50	121,50	126,1	PGD12730	40	100	20	2,80
31	125,54	130,2	PGS127N31	30	90	16	1,70	125,54	130,2	PGD12731	40	100	20	3,20
32	129,56	134,3	PGS127N32	30	90	16	1,75	129,56	134,3	PGD12732	40	100	20	3,35
33	133,60	138,4	PGS127N33	30	90	16	1,80	133,60	138,4	PGD12733	40	100	20	3,50
34	137,64	142,6	PGS127N34	30	90	16	1,85	137,64	142,6	PGD12734	40	100	20	3,60
35	141,68	146,7	PGS127N35	30	90	16	1,90	141,68	146,7	PGD12735	40	100	20	3,75
36	145,72	151,0	PGS127N36	35	90	16	2,25	145,72	151,0	PGD12736	40	100	20	4,10
37	149,76	154,6	PGS127N37	35	90	16	2,30	149,76	154,6	PGD12737	40	100	20	1,25
38	153,80	158,6	PGS127N38	35	90	16	2,35	153,80	158,6	PGD12738	40	100	20	4,45
39	157,83	162,7	PGS127N39	35	90	16	2,40	157,83	162,7	PGD12739	40	100	20	4,60
40	161,87	166,8	PGS127N40	35	90	16	2,45	161,87	166,8	PGD12740	40	100	20	4,75
45	182,07	188,0	PGS127N45	40	90	20	3,20	182,07	188,0	PGD12745	40	100	20	6,20
50	202,26	208,3	PGS127N50	40	90	20	3,50	202,26	208,3	PGD12750	40	100	20	6,90
57	230,54	236,4	PGS127N57	40	90	20	4,00	230,54	236,4	PGD12757	40	100	25	9,00
65	262,86	269,0	PGS127N65	40	90	25	5,50	262,86	269,0	PGD12765	40	100	25	10,26
76	307,33	313,3	PGS127N76	40	90	25	6,40	307,33	313,3	PGD12776	55	110	25	14,50

Usinage présenté section 1
Moyeux de serrage présenté section 6

Sprockets not in this section are those not in current use.
However these items are available from our factory and can be delivered within 2 weeks.

Modèle déposé
Tous droits de reproduction réservés

Pilot bored sprockets
pitch 1/2" - 12.7 mm
Pignons ISO préalésés
ISO 08B3

CMW
QUALITY CHECKED FOR YOU

STOCK AND PRICES
ON ITAFRAN.COM

Dents	08B - 1/2" x 5/16" Chaîne largeur intérieure 7,758 - Ø rouleau 8,51						
	TRIPLE						
	Dp	De	Code	A	B	d	Masse
8	33,18	37,2	PGT12708	46	20	10	0,15
9	37,13	41,0	PGT12709	46	24	12	0,19
10	41,10	45,2	PGT12710	46	28	12	0,26
11	45,07	48,7	PGT12711	50	32	16	0,30
12	49,07	53,0	PGT12712	50	35	16	0,38
13	53,06	57,4	PGT12713	50	38	16	0,59
14	57,07	61,8	PGT12714	50	42	16	0,71
15	61,09	65,5	PGT12715	50	46	16	0,82
16	65,10	69,5	PGT12716	50	50	16	0,96
17	69,11	73,6	PGT12717	50	54	16	1,05
18	73,14	77,8	PGT12718	50	58	16	1,25
19	77,16	81,7	PGT12719	50	62	16	1,35
20	81,19	85,8	PGT12720	50	66	16	1,50
21	85,22	89,7	PGT12721	55	70	20	1,70
22	89,24	93,8	PGT12722	55	70	20	2,00
23	93,27	98,2	PGT12723	55	70	20	2,25
24	97,29	101,8	PGT12724	55	75	20	2,40
25	101,33	105,8	PGT12725	55	80	20	2,75
26	105,36	110,0	PGT12726	55	85	20	2,95
27	109,40	114,0	PGT12727	55	85	20	3,15
28	113,42	118,0	PGT12728	55	90	20	3,40
29	117,46	122,0	PGT12729	55	95	20	3,75
30	121,50	126,1	PGT12730	55	100	20	4,00
31	125,54	130,2	PGT12731	55	110	20	4,55
32	129,56	134,3	PGT12732	55	110	20	4,75
33	133,60	138,4	PGT12733	55	110	20	4,95
34	137,64	142,6	PGT12734	55	110	20	5,15
35	141,68	146,7	PGT12735	55	110	20	5,40
36	145,72	151,0	PGT12736	55	120	25	5,95
37	149,76	154,6	PGT12737	55	120	25	6,15
38	153,80	158,6	PGT12738	55	120	25	6,35
39	157,83	162,7	PGT12739	55	120	25	6,65
40	161,87	166,8	PGT12740	55	120	25	7,00
45	182,07	188,0	PGT12745	60	120	25	9,30
50	202,26	208,3	PGT12750	60	120	25	10,40
57	230,54	236,4	PGT12757	60	120	25	13,50
65	262,86	269,0	PGT12765	60	120	25	15,78
76	307,33	313,3	PGT12776	60	120	25	23,00

Machining featured 1st section
Keyless bushings featured 6th section

We are equiped to make sprockets to your design in steel, stainless steel, etc... with cut or cast teeth. We also carry out teeth treatment.
Sprockets are stored with a d pilot bored diameter.
Our factory is at your disposal for all bore, keyway and threads for tightening screws.

CARACTERISTIQUES DIMENSIONNELLES

SIMPLE

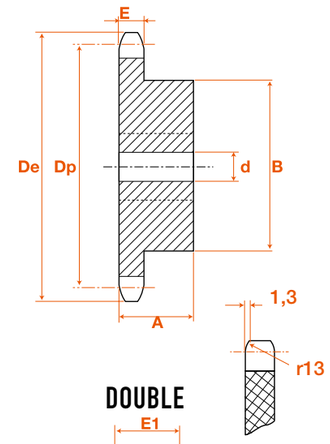

DOUBLE

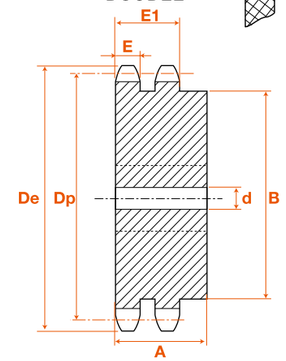

TRIPLE

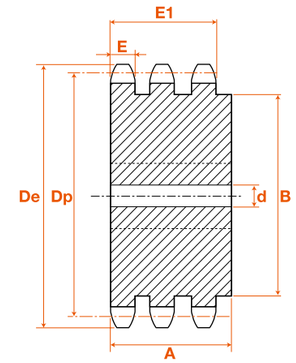

Côte	Simple	Double	Triple
E	7,2	7,0	7,0
E_1		21,0	34,9

Modèle déposé
Tous droits de reproduction réservés

Pilot bored sprockets
pitch 5/8" - 15.8 mm
Pignons ISO préalésés
ISO 10B1 + 10B2

STOCK ET PRIX
SUR ITAFRAN.COM

Dents	10B - 5/8" x 3/8" Chaîne largeur intérieure 9,68 - Ø rouleau 10,16													
	SIMPLE							DOUBLE						
	Dp	De	Code	A	B	d	Masse	Dp	De	Code	A	B	d	Masse
8	41,48	47,0	PGS15808	25	25	10	0,13	41,48	47,0	PGD15808	40	25	12	0,20
9	46,42	52,6	PGS15809	25	30	10	0,18	46,42	52,6	PGD15809	40	30	12	0,27
10	51,37	57,5	PGS15810	25	35	10	0,24	51,37	57,5	PGD15810	40	35	12	0,33
11	56,34	63,0	PGS15811	30	37	12	0,32	56,34	63,0	PGD15811	40	39	14	0,44
12	61,34	68,0	PGS15812	30	42	12	0,40	61,34	68,0	PGD15812	40	44	14	0,58
13	66,32	73,0	PGS15813	30	47	12	0,48	66,32	73,0	PGD15813	40	49	14	0,72
14	71,34	78,0	PGS15814	30	52	12	0,59	71,34	78,0	PGD15814	40	54	14	0,87
15	76,36	83,0	PGS15815	30	57	12	0,68	76,36	83,0	PGD15815	40	59	14	0,99
16	81,37	88,0	PGS15816	30	60	14	0,76	81,37	88,0	PGD15816	45	64	16	1,30
17	86,39	93,0	PGS15817	30	60	14	0,81	86,39	93,0	PGD15817	45	69	16	1,45
18	91,42	98,3	PGS15818	30	70	14	0,90	91,42	98,3	PGD15818	45	74	16	1,70
19	96,45	103,3	PGS15819	30	70	14	1,05	96,45	103,3	PGD15819	45	79	16	1,85
20	101,49	108,4	PGS15820	30	75	14	1,20	101,49	108,4	PGD15820	45	84	16	2,20
21	106,52	113,4	PGS15821	30	75	16	1,25	106,52	113,4	PGD15821	45	85	16	2,35
22	111,55	118,0	PGS15822	30	80	16	1,40	111,55	118,0	PGD15822	45	90	16	2,60
23	116,58	123,4	PGS15823	30	80	16	1,45	116,58	123,4	PGD15823	45	95	16	2,90
24	121,62	128,3	PGS15824	30	80	16	1,50	121,62	128,3	PGD15824	45	100	16	3,20
25	126,66	134,0	PGS15825	30	80	16	1,60	126,66	134,0	PGD15825	45	105	16	3,45
26	131,70	139,0	PGS15826	35	85	20	1,85	131,70	139,0	PGD15826	45	110	20	3,85
27	136,75	144,0	PGS15827	35	85	20	1,95	136,75	144,0	PGD15827	45	110	20	4,00
28	141,78	148,7	PGS15828	35	90	20	2,30	141,78	148,7	PGD15828	45	115	20	4,35
29	146,83	153,8	PGS15829	35	90	20	2,35	146,83	153,8	PGD15829	45	115	20	4,40
30	151,87	158,8	PGS15830	35	90	20	2,45	151,87	158,8	PGD15830	45	120	20	4,95
31	156,92	163,9	PGS15831	35	95	20	2,65	156,92	163,9	PGD15831	45	120	20	5,25
32	161,95	168,9	PGS15832	35	95	20	2,70	161,95	168,9	PGD15832	45	120	20	5,50
33	167,00	174,5	PGS15833	35	95	20	2,80	167,00	174,5	PGD15833	45	120	20	5,80
34	172,05	179,0	PGS15834	35	95	20	2,85	172,05	179,0	PGD15834	45	120	20	6,05
35	177,10	184,1	PGS15835	35	95	20	2,90	177,10	184,1	PGD15835	45	120	20	6,30
36	182,15	189,1	PGS15836	35	100	20	3,30	182,15	189,1	PGD15836	45	120	20	6,55
37	187,20	194,2	PGS15837	35	100	20	3,40	187,20	194,2	PGD15837	45	120	20	6,80
38	192,24	199,2	PGS15838	35	100	20	3,50	192,24	199,2	PGD15838	45	120	20	7,03
39	197,29	204,2	PGS15839	35	100	20	3,60	197,29	204,2	PGD15839	45	120	20	7,25
40	202,34	209,3	PGS15840	35	100	20	3,70	202,34	209,3	PGD15840	45	120	20	7,55
45	227,58	235,0	PGS15845	40	100	20	6,00	227,58	235,0	PGD15845	45	120	20	8,50
50	252,82	260,3	PGS15850	40	100	20	6,70	252,82	260,3	PGD15850	45	120	25	9,43
57	288,18	296,0	PGS15857	40	100	25	7,50	288,18	296,0	PGD15857	45	120	25	10,90
65	328,58	336,5	PGS15865	50	100	25	8,55	328,58	336,5	PGD15865	45	120	25	12,43
76	384,16	392,1	PGS15876	50	100	25	9,99	384,16	392,1	PGD15876	63	130	25	15,90

Usinage présenté **section 1**

Moyeux de serrage présenté **section 6**

Les pignons qui ne sont pas présentés dans cette section correspondent à des applications peu courantes.
Notre usine peut néanmoins les **fabriquer** sous 2 semaines.

Modèle déposé
Tous droits de reproduction réservés

Pilot bored sprockets
pitch 5/8" - 15.8 mm
Pignons ISO préalésés
ISO 10B3

STOCK AND PRICES
ON ITAFRAN.COM

Dents	10B - 5/8" x 3/8" Chaîne largeur intérieure 9,658 - Ø rouleau 10,16						
	TRIPLE						
	Dp	De	Code	A	B	d	Masse
8	41,48	47,0	PGT15808	55	25	12	0,25
9	46,42	52,6	PGT15809	55	30	12	0,35
10	51,37	57,5	PGT15810	55	35	16	0,46
11	56,34	63,0	PGT15811	55	39	16	0,57
12	61,34	68,0	PGT15812	55	44	16	0,73
13	66,32	73,0	PGT15813	55	49	16	0,98
14	71,34	78,0	PGT15814	55	54	16	1,20
15	76,36	83,0	PGT15815	55	59	16	1,35
16	81,37	88,0	PGT15816	60	64	16	1,55
17	86,39	93,0	PGT15817	60	69	16	1,80
18	91,42	98,3	PGT15818	60	74	16	2,40
19	96,45	103,3	PGT15819	60	79	16	2,45
20	101,49	108,4	PGT15820	60	84	16	2,90
21	106,52	113,4	PGT15821	60	85	20	2,95
22	111,55	118,0	PGT15822	60	90	20	3,55
23	116,58	123,4	PGT15823	60	95	20	3,95
24	121,62	128,3	PGT15824	60	100	20	4,35
25	126,66	134,0	PGT15825	60	105	20	4,65
26	131,70	139,0	PGT15826	60	110	20	5,05
27	136,75	144,0	PGT15827	60	110	20	5,40
28	141,78	148,7	PGT15828	60	115	20	5,95
29	146,83	153,8	PGT15829	60	115	20	6,25
30	151,87	158,8	PGT15830	60	120	20	6,70
31	156,92	163,9	PGT15831	60	120	20	7,10
32	161,95	168,9	PGT15832	60	120	20	7,50
33	167,00	174,5	PGT15833	60	120	20	7,85
34	172,05	179,0	PGT15834	60	120	20	8,25
35	177,10	184,1	PGT15835	60	120	20	8,65
36	182,15	189,1	PGT15836	60	120	25	9,15
37	187,20	194,2	PGT15837	60	120	25	9,65
38	192,24	199,2	PGT15838	60	120	25	10,20
39	197,29	204,2	PGT15839	60	120	25	10,70
40	202,34	209,3	PGT15840	60	120	25	11,10
45	227,58	235,0	PGT15845	60	130	25	12,48
50	252,82	260,3	PGT15850	60	130	25	13,87
57	288,18	296,0	PGT15857	60	130	25	15,81
65	328,58	336,5	PGT15865	67	130	30	18,03
76	384,16	392,1	PGT15876	67	130	30	21,09

Machining featured 1st section

Keyless bushings featured 6th section

Nous sommes équipés pour réaliser dans les meilleurs délais tout pignon suivant vos plans, en acier, inox, etc... à denture découpée ou usinée. Nous réalisons également les traitements de denture.
Les pignons sont stockés préalésés au diamètre d. Notre usine est également à votre disposition pour tout alésage, clavetage et vis de pression.

CARACTERISTIQUES DIMENSIONNELLES

SIMPLE

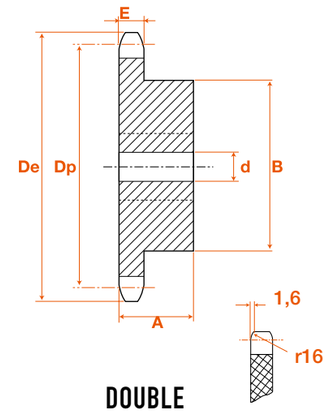

DOUBLE

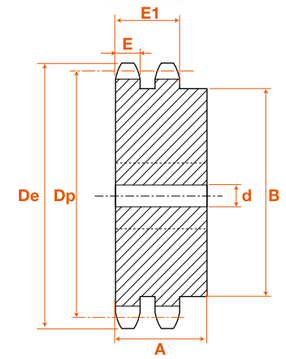

TRIPLE

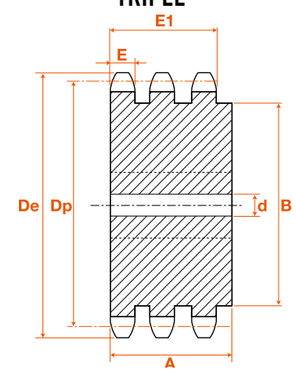

Côte	Simple	Double	Triple
E	9,1	9,0	9,0
E_1		25,5	42,5

Modèle déposé
Tous droits de reproduction réservés

CMW
QUALITY CHECKED FOR YOU

Pilot bored sprockets
pitch 3/4" – 19.05 mm
Pignons ISO préalésés
ISO 12B1 + 12B2

STOCK ET PRIX
SUR ITAFRAN.COM

Dents	12B - 3/4" x 7/16" Chaîne largeur intérieure 11,688 - Ø rouleau 12,07													
	SIMPLE							DOUBLE						
	Dp	De	Code	A	B	d	Masse	Dp	De	Code	A	B	d	Masse
8	49,78	57,6	PGS19008	30	31	12	0,20	49,78	57,6	PGD19008	45	31	12	0,30
9	55,70	62,0	PGS19009	30	37	12	0,35	55,70	62,0	PGD19009	45	37	12	0,45
10	61,64	69,0	PGS19010	30	42	12	0,40	61,64	69,0	PGD19010	45	42	12	0,64
11	67,61	75,0	PGS19011	35	46	14	0,57	67,61	75,0	PGD19011	50	47	16	0,89
12	73,60	81,5	PGS19012	35	52	14	0,70	73,60	81,5	PGD19012	50	53	16	1,10
13	79,59	87,5	PGS19013	35	58	14	0,80	79,59	87,5	PGD19013	50	59	16	1,30
14	85,61	93,6	PGS19014	35	64	14	1,00	85,61	93,6	PGD19014	50	65	16	1,60
15	91,63	99,8	PGS19015	35	70	14	1,10	91,63	99,8	PGD19015	50	71	16	1,80
16	97,65	105,5	PGS19016	35	75	16	1,35	97,65	105,5	PGD19016	50	77	20	2,15
17	103,67	115,5	PGS19017	35	80	16	1,45	103,67	115,5	PGD19017	50	83	20	2,55
18	109,71	118,0	PGS19018	35	80	16	1,55	109,71	118,0	PGD19018	50	89	20	3,10
19	115,75	124,7	PGS19019	35	80	16	1,65	115,75	124,7	PGD19019	50	95	20	3,35
20	121,78	129,7	PGS19020	35	80	16	1,75	121,78	129,7	PGD19020	50	100	20	3,85
21	127,82	136,0	PGS19021	40	90	20	1,95	127,82	136,0	PGD19021	50	100	20	4,05
22	133,86	141,8	PGS19022	40	90	20	2,45	133,86	141,8	PGD19022	50	100	20	4,30
23	139,90	149,0	PGS19023	40	90	20	2,60	139,90	149,0	PGD19023	50	110	20	4,80
24	145,94	153,9	PGS19024	40	90	20	2,65	145,94	153,9	PGD19024	50	110	20	5,00
25	152,00	160,0	PGS19025	40	90	20	2,80	152,00	160,0	PGD19025	50	120	20	5,55
26	158,04	165,9	PGS19026	40	95	20	3,15	158,04	165,9	PGD19026	50	120	20	5,90
27	164,09	172,3	PGS19027	40	95	20	3,20	164,09	172,3	PGD19027	50	120	20	6,20
28	170,13	178,0	PGS19028	40	95	20	3,35	170,13	178,0	PGD19028	50	120	20	6,55
29	176,19	184,1	PGS19029	40	95	20	3,55	176,19	184,1	PGD19029	50	120	20	6,90
30	182,25	190,5	PGS19030	40	95	20	3,70	182,25	190,5	PGD19030	50	120	20	7,20
31	188,31	196,3	PGS19031	40	100	20	3,80	188,31	196,3	PGD19031	50	120	20	7,80
32	194,35	203,3	PGS19032	40	100	20	3,90	194,35	203,3	PGD19032	50	120	20	8,25
33	200,40	209,3	PGS19033	40	100	20	4,10	200,40	209,3	PGD19033	50	120	20	8,65
34	206,46	214,6	PGS19034	40	100	20	4,20	206,46	214,6	PGD19034	50	120	20	9,10
35	212,52	221,0	PGS19035	40	100	20	4,35	212,52	221,0	PGD19035	50	120	20	9,45
36	218,58	226,8	PGS19036	40	100	25	4,70	218,58	226,8	PGD19036	50	120	25	9,90
37	224,64	232,8	PGS19037	40	100	25	5,10	224,64	232,8	PGD19037	50	120	25	10,4
38	230,69	239,0	PGS19038	40	100	25	5,20	230,69	239,0	PGD19038	50	120	25	10,8
39	236,75	245,1	PGS19039	40	100	25	5,25	236,75	245,1	PGD19039	50	120	25	11,4
40	242,81	251,3	PGS19040	40	100	25	5,40	242,81	251,3	PGD19040	50	120	25	11,9
45	273,10	282,5	PGS19045	40	100	25	5,00	273,1	282,5	PGD19045	50	120	25	13,4
50	303,39	312,3	PGS19050	40	100	25	5,80	303,39	312,3	PGD19050	50	120	25	14,3
57	345,81	355,4	PGS19057	40	100	25	6,65	345,81	355,4	PGD19057	50	120	25	15,8
65	394,21	403,2	PGS19065	40	100	25	8,5	394,29	403,2	PGD19065	50	120	30	16,5
76	460,99	469,9	PGS19076	56	110	25	10,00	460,99	469,9	PGD19076	63	140	30	17,0

Usinage présenté **section 1**
Moyeux de serrage présenté **section 6**

Sprockets not in this section are those not in current use.
However these items are available from our factory and can be delivered within 2 weeks.

Modèle déposé
Tous droits de reproduction réservés

Pilot bored sprockets
pitch 3/4" – 19.05 mm
Pignons ISO préalésés
ISO 12B3

CMW
QUALITY CHECKED FOR YOU

STOCK AND PRICES
ON ITAFRAN.COM

Dents	12B - 3/4" x 7/16" Chaîne largeur intérieure 11,688 - Ø rouleau 12,07						
	TRIPLE						
	Dp	De	Code	A	B	d	Masse
8	49,78	57,6	PGT19008	65	31	16	0,40
9	55,70	62,0	PGT19009	65	37	16	0,68
10	61,64	69,0	PGT19010	65	42	16	0,91
11	67,61	75,0	PGT19011	70	47	20	1,20
12	73,60	81,5	PGT19012	70	53	20	1,65
13	79,59	87,5	PGT19013	70	59	20	1,90
14	85,61	93,6	PGT19014	70	65	20	2,25
15	91,63	99,8	PGT19015	70	71	20	2,60
16	97,65	105,5	PGT19016	70	77	20	3,05
17	103,67	115,5	PGT19017	70	83	20	3,50
18	109,71	118,0	PGT19018	70	89	20	4,10
19	115,75	124,7	PGT19019	70	95	20	4,50
20	121,78	129,7	PGT19020	70	100	20	4,90
21	127,82	136,0	PGT19021	70	100	20	5,50
22	133,86	141,8	PGT19022	70	100	20	5,95
23	139,9	149,0	PGT19023	70	110	20	6,75
24	145,94	153,9	PGT19024	70	110	20	7,10
25	152,00	160,0	PGT19025	70	120	20	7,95
26	158,04	165,9	PGT19026	70	120	20	8,50
27	164,09	172,3	PGT19027	70	120	20	9,00
28	170,13	178,0	PGT19028	70	120	20	9,60
29	176,19	184,1	PGT19029	70	120	20	10,20
30	182,25	190,5	PGT19030	70	120	20	10,70
31	188,31	196,3	PGT19031	70	130	25	11,70
32	194,35	203,3	PGT19032	70	130	25	12,30
33	200,40	209,3	PGT19033	70	130	25	13,10
34	206,46	214,6	PGT19034	70	130	25	13,90
35	212,52	221,0	PGT19035	70	130	25	14,40
36	218,58	226,8	PGT19036	70	130	25	15,30
37	224,64	232,8	PGT19037	70	130	25	16,10
38	230,69	239,0	PGT19038	70	130	25	16,90
39	236,75	245,1	PGT19039	70	130	25	17,90
40	242,81	251,3	PGT19040	70	130	25	18,60
45	273,10	282,5	PGT19045	70	140	25	20,92
50	303,39	312,3	PGT19050	70	140	25	23,25
57	345,81	355,4	PGT19057	70	140	30	26,50
65	394,29	403,2	PGT19065	70	140	30	30,22
76	460,99	469,9	PGT19076	70	140	30	35,34

Machining featured 1st section
Keyless bushings featured 6th section

We are equiped to make sprockets to your design in steel, stainless steel, etc... with cut or cast teeth. We also carry out teeth treatment.
Sprockets are stored with a d pilot bored diameter.
Our factory is at your disposal for all bore, keyway and threads for tightening screws.

CARACTERISTIQUES DIMENSIONNELLES

SIMPLE

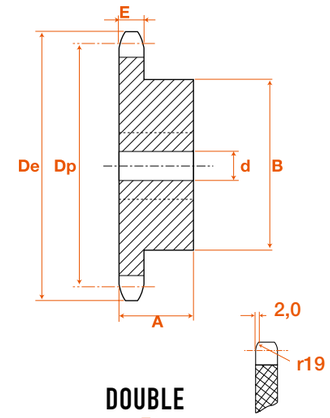

DOUBLE

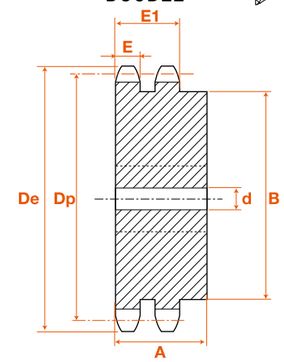

TRIPLE

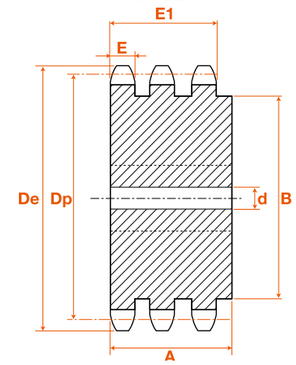

Côte	Simple	Double	Triple
E	11,1	10,8	10,8
E_1		30,3	49,8

Modèle déposé
Tous droits de reproduction réservés

CMW
QUALITY CHECKED FOR YOU

Pilot bored sprockets
pitch 1" - 25.4 mm
Pignons ISO préalésés
ISO 16B1 + 16B2

STOCK ET PRIX
SUR ITAFRAN.COM

Dents	16B - 1" x 17,02 mm Chaîne largeur intérieure 17,028 - Ø rouleau 15,88													
	SIMPLE							DOUBLE						
	Dp	De	Code	A	B	d	Masse	Dp	De	Code	A	B	d	Masse
8	66,37	77,0	PGS25408	35	42	16	0,50	66,37	77,0	PGD25408	65	42	16	0,60
9	74,27	85,0	PGS25409	35	50	16	0,70	74,27	85,0	PGD25409	65	50	16	1,20
10	82,19	93,0	PGS25410	35	55	16	0,85	82,19	93,0	PGD25410	65	56	16	1,70
11	90,14	99,5	PGS25411	40	61	16	1,10	90,14	99,5	PGD25411	70	64	20	2,15
12	98,14	109,0	PGS25412	40	69	16	1,45	98,14	109,0	PGD25412	70	72	20	2,65
13	106,12	117,0	PGS25413	40	78	16	1,75	106,12	117,0	PGD25413	70	80	20	3,40
14	114,15	125,0	PGS25414	40	84	16	2,05	114,15	125,0	PGD25414	70	88	20	3,95
15	122,17	133,0	PGS25415	40	92	16	2,25	122,17	133,0	PGD25415	70	96	20	4,45
16	130,20	141,0	PGS25416	45	100	20	2,90	130,2	141,0	PGD25416	70	104	25	5,25
17	138,22	149,0	PGS25417	45	100	20	3,05	138,22	149,0	PGD25417	70	112	25	5,85
18	146,28	157,0	PGS25418	45	100	20	3,50	146,28	157,0	PGD25418	70	120	25	7,00
19	154,33	165,2	PGS25419	45	100	20	3,60	154,33	165,2	PGD25419	70	128	25	7,70
20	162,38	173,2	PGS25420	45	100	20	3,80	162,38	173,2	PGD25420	70	130	25	8,90
21	170,43	181,2	PGS25421	50	110	20	4,30	170,43	181,2	PGD25421	70	130	25	9,75
22	178,48	189,3	PGS25422	50	110	20	4,55	178,48	189,3	PGD25422	70	130	25	10,30
23	186,53	197,5	PGS25423	50	110	20	4,90	186,53	197,5	PGD25423	70	130	25	11,20
24	194,59	205,5	PGS25424	50	110	20	5,05	194,59	205,5	PGD25424	70	130	25	12,00
25	202,66	213,5	PGS25425	50	110	20	5,25	202,66	213,5	PGD25425	70	130	25	12,70
26	210,72	221,6	PGS25426	50	120	20	6,40	210,72	221,6	PGD25426	70	130	25	13,80
27	218,79	229,6	PGS25427	50	120	20	6,65	218,79	229,6	PGD25427	70	130	25	14,50
28	226,85	237,7	PGS25428	50	120	20	6,95	226,85	237,7	PGD25428	70	130	25	15,60
29	234,92	245,8	PGS25429	50	120	20	7,40	234,92	245,8	PGD25429	70	130	25	16,40
30	234,00	254,0	PGS25430	50	120	20	7,65	234,00	254,0	PGD25430	70	130	25	17,40
31	251,08	262,0	PGS25431	50	120	25	8,00	251,08	262,0	PGD25431	70	140	25	18,60
32	259,13	270,0	PGS25432	50	120	25	8,40	259,13	270,0	PGD25432	70	140	25	19,60
33	267,21	278,5	PGS25433	50	120	25	8,75	267,21	278,5	PGD25433	70	140	25	20,90
34	275,28	287,0	PGS25434	50	120	25	9,25	275,28	287,0	PGD25434	70	140	25	22,00
35	283,36	296,2	PGS25435	50	120	25	9,60	283,36	296,2	PGD25435	70	140	25	23,10
36	291,44	304,6	PGS25436	50	120	25	9,95	291,44	304,6	PGD25436	70	140	25	24,70
37	299,51	312,6	PGS25437	50	120	25	10,30	299,51	312,6	PGD25437	70	140	25	25,80
38	307,59	320,7	PGS25438	50	120	25	10,70	307,59	320,7	PGD25438	70	140	25	27,20
39	315,67	328,8	PGS25439	50	120	25	11,30	315,67	328,8	PGD25439	70	140	25	28,40
40	323,75	336,9	PGS25440	50	120	25	11,90	323,75	336,9	PGD25440	70	140	25	29,90
45	364,13	377,1	PGS25445	70	125	25	13,38	364,13	377,1	PGD25445	80	150	25	33,63
50	404,52	417,4	PGS25450	70	125	25	14,87	404,52	417,4	PGD25450	80	150	30	37,37
57	461,07	474,0	PGS25457	70	125	30	16,95	461,07	474,0	PGD25457	90	160	30	42,60
76	614,65	627,0	PGS25476	80	140	30	22,61	614,65	627,0	PGD25476	90	160	30	56,81

Usinage présenté **section 1**

Moyeux de serrage présenté **section 6**

Les pignons qui ne sont pas présentés dans cette section correspondent à des applications peu courantes.
Notre usine peut néanmoins les **fabriquer** sous 2 semaines.

Modèle déposé
Tous droits de reproduction réservés

Pilot bored sprockets
pitch 1" - 25.4 mm
Pignons ISO préalésés
ISO 16B3

CMW
QUALITY CHECKED FOR YOU

STOCK AND PRICES
ON ITAFRAN.COM

Dents	16B - 1" x 17,02 mm Chaîne largeur intérieure 17,08 - Ø rouleau 15,88						
	TRIPLE						
	Dp	De	Code	A	B	d	Masse
8	66,37	77,0	PGT25408	95	42	20	1,32
9	74,27	85,0	PGT25409	95	50	20	1,83
10	82,19	93,0	PGT25410	95	56	20	2,35
11	90,14	99,5	PGT25411	100	64	25	2,80
12	98,14	109,0	PGT25412	100	72	25	3,70
13	106,12	117,0	PGT25413	100	80	25	4,42
14	114,15	125,0	PGT25414	100	88	25	5,42
15	122,17	133,0	PGT25415	100	96	25	7,00
16	130,20	141,0	PGT25416	100	104	30	8,00
17	138,22	149,0	PGT25417	100	112	30	8,54
18	146,28	157,0	PGT25418	100	120	30	9,70
19	154,33	165,2	PGT25419	100	128	30	10,87
20	162,38	173,2	PGT25420	100	130	30	12,25
21	170,43	181,2	PGT25421	100	130	30	13,40
22	178,48	189,3	PGT25422	100	130	30	14,00
23	186,53	197,5	PGT25423	100	130	30	16,00
24	194,59	205,5	PGT25424	100	130	30	17,18
25	202,66	213,5	PGT25425	100	130	30	18,70
26	210,72	221,6	PGT25426	100	130	30	20,37
27	218,79	229,6	PGT25427	100	130	30	21,87
28	226,85	237,7	PGT25428	100	130	30	23,65
29	234,92	245,8	PGT25429	100	130	30	25,36
30	234,00	254,0	PGT25430	100	130	30	27,04
31	251,08	262,0	PGT25431	100	140	30	29,10
32	259,13	270,0	PGT25432	100	140	30	31,10
33	267,21	278,5	PGT25433	100	140	30	33,10
34	275,28	287,0	PGT25434	100	140	30	35,00
35	283,36	296,2	PGT25435	100	140	30	36,66
36	291,44	304,6	PGT25436	100	140	30	39,64
37	299,51	312,6	PGT25437	100	140	30	40,80
38	307,59	320,7	PGT25438	100	140	30	42,50
39	315,67	328,8	PGT25439	100	140	30	43,00
40	323,75	336,9	PGT25440	100	140	30	44,50
45	364,13	377,1	PGT25445	100	150	30	62,00
50	404,52	417,4	PGT25450	100	150	30	87,50
57	461,07	474,0	PGT25457	110	160	40	110,00
76	614,65	627,0	PGT25476	110	160	40	180,00

Machining featured 1st section

Keyless bushings featured 6th section

Nous sommes équipés pour réaliser dans les meilleurs délais tout pignon suivant vos plans, en acier, inox, etc... à denture découpée ou usinée. Nous réalisons également les traitements de denture.
Les pignons sont stockés préalésés au diamètre d. Notre usine est également à votre disposition pour tout alésage, clavetage et vis de pression.

CARACTERISTIQUES DIMENSIONNELLES

SIMPLE

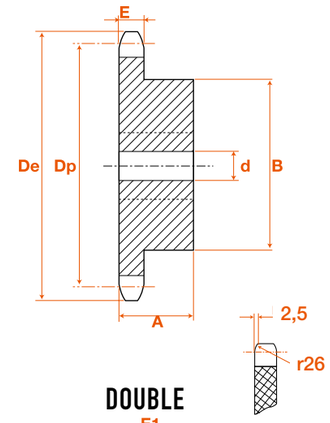

DOUBLE

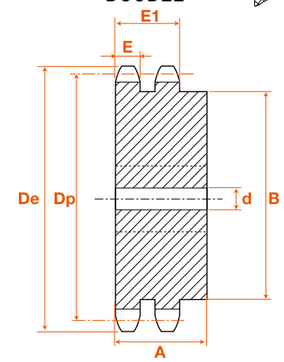

TRIPLE

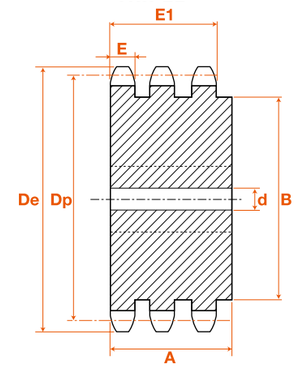

Côte	Simple	Double	Triple
E	16,2	15,8	15,8
E_1		47,7	79,6

Modèle déposé
Tous droits de reproduction réservés

CMW
QUALITY CHECKED FOR YOU

Pilot bored sprockets
pitch 1" 1/4 - 31.75 mm
Pignons ISO préalésés
ISO 20B1 + 20B2

STOCK ET PRIX
SUR ITAFRAN.COM

Dents	20B - 1" 1/4 x 3/4" Chaîne largeur intérieure 19,568 - Ø rouleau 19,05													
	SIMPLE							DOUBLE						
	Dp	De	Code	A	B	d	Masse	Dp	De	Code	A	B	d	Masse
8	82,96	98,1	PGS31708	40	53	20	0,90	82,96	98,1	PGD31708	75	53	20	1,75
9	92,84	108,0	PGS31709	40	63	20	1,25	92,84	108,0	PGD31709	75	63	20	2,75
10	102,74	117,9	PGS31710	40	70	20	1,75	102,74	117,9	PGD31710	75	70	20	3,60
11	112,68	127,8	PGS31711	45	77	20	2,25	112,68	127,8	PGD31711	80	80	25	4,75
12	122,68	137,8	PGS31712	45	88	20	2,75	122,68	137,8	PGD31712	80	90	25	5,70
13	132,65	147,8	PGS31713	45	98	20	3,30	132,65	147,8	PGD31713	80	100	25	6,75
14	142,68	157,8	PGS31714	45	108	20	4,10	142,68	157,8	PGD31714	80	110	25	8,00
15	152,72	167,9	PGS31715	45	118	20	5,25	152,72	167,9	PGD31715	80	120	25	10,00
16	162,75	177,9	PGS31716	50	120	25	5,50	162,75	177,9	PGD31716	80	120	30	11,20
17	172,78	187,9	PGS31717	50	120	25	5,80	172,78	187,9	PGD31717	80	120	30	12,20
18	182,85	198,0	PGS31718	50	120	25	6,20	182,85	198,0	PGD31718	80	120	30	13,50
19	192,91	208,1	PGS31719	50	120	25	6,50	192,91	208,1	PGD31719	80	120	30	14,50
20	202,98	218,1	PGS31720	50	120	25	7,00	202,98	218,1	PGD31720	80	120	30	15,80
21	213,04	228,2	PGS31721	55	140	30	9,00	213,04	228,2	PGD31721	80	140	30	17,20
22	223,11	238,3	PGS31722	55	140	30	9,50	223,10	238,3	PGD31722	80	140	30	18,50
23	233,17	248,3	PGS31723	55	140	30	10,00	233,17	248,3	PGD31723	80	140	30	20,00
24	243,23	258,4	PGS31724	55	140	30	10,50	243,23	258,4	PGD31724	80	140	30	21,50
25	253,33	268,5	PGS31725	55	140	30	11,60	253,33	268,5	PGD31725	80	140	30	24,00
26	263,40	278,6	PGS31726	55	150	30	12,10	263,40	278,6	PGD31726	80	150	30	27,00
27	273,48	288,6	PGS31727	55	150	30	12,80	273,48	288,6	PGD31727	80	150	30	28,50
28	283,56	298,7	PGS31728	55	150	30	13,40	283,56	298,7	PGD31728	80	150	30	30,50
29	293,65	308,8	PGS31729	55	150	30	14,10	293,65	308,8	PGD31729	80	150	30	32,20
30	303,75	318,9	PGS31730	55	150	30	14,50	303,75	318,9	PGD31730	80	150	30	34,00
31	313,85	329,0	PGS31731	55	160	30	15,20	313,85	329,0	PGD31731	80	150	30	36,00
32	323,91	339,1	PGS31732	55	160	30	16,10	323,91	339,1	PGD31732	80	150	30	38,50
33	334,01	349,2	PGS31733	55	160	30	16,80	334,01	349,2	PGD31733	80	150	30	40,70
34	334,10	359,3	PGS31734	55	160	30	17,50	344,10	359,3	PGD31734	80	150	30	43,10
35	354,20	369,4	PGS31735	55	160	30	18,50	354,20	369,4	PGD31735	80	150	30	45,00
36	364,30	379,5	PGS31736	55	160	30	19,00	364,30	379,5	PGD31736	80	150	30	47,50
37	374,39	389,5	PGS31737	55	160	30	20,00	374,39	389,5	PGD31737	80	150	30	50,00
38	384,49	399,6	PGS31738	55	160	30	20,50	384,49	399,6	PGD31738	80	150	30	53,50
39	394,59	409,7	PGS31739	55	160	30	21,50	394,59	409,7	PGD31739	80	150	30	55,00
40	404,69	419,8	PGS31740	55	160	30	22,50	404,69	419,8	PGD31740	80	150	30	57,50
45	455,17	470,3	PGS31745	70	150	30	25,31	455,17	470,3	PGD31745	90	160	30	64,68
50	505,65	520,8	PGS31750	70	150	30	28,12	505,65	520,8	PGD31750	90	160	30	71,87
57	576,36	591,5	PGS31757	80	150	30	32,05	576,36	591,5	PGD31757	100	160	30	81,93
76	768,32	783,5	PGS31776	90	150	30	42,74	768,32	783,5	PGD31776	100	180	30	98,00

Usinage présenté **section 1**

Moyeux de serrage présenté **section 6**

Sprockets not in this section are those not in current use.
However these items are available from our factory and can be delivered within 2 weeks.

Modèle déposé
Tous droits de reproduction réservés

Pilot bored sprockets
pitch 1" 1/4 - 31.75 mm
Pignons ISO préalésés
ISO 20B3

CMW
QUALITY CHECKED FOR YOU

STOCK AND PRICES
ON ITAFRAN.COM

Dents	20B - 1" 1/4 x 3/4" Chaîne largeur intérieure 19,568 - Ø rouleau 19,05						
	TRIPLE						
	Dp	De	Code	A	B	d	Masse
8	82,96	98,1	PGT31708	110	53	25	3,80
9	92,84	108,0	PGT31709	110	63	25	4,00
10	102,74	117,9	PGT31710	110	70	25	5,20
11	112,68	127,8	PGT31711	115	80	30	6,75
12	122,68	137,8	PGT31712	115	90	30	8,25
13	132,65	147,8	PGT31713	115	100	30	9,90
14	142,68	157,8	PGT31714	115	110	30	12,30
15	152,72	167,9	PGT31715	115	120	30	15,75
16	162,75	177,9	PGT31716	115	120	30	17,00
17	172,78	187,9	PGT31717	115	120	30	18,00
18	182,85	198,0	PGT31718	115	120	30	20,00
19	192,91	208,1	PGT31719	115	120	30	20,00
20	202,98	218,1	PGT31720	115	120	30	22,50
21	213,04	228,2	PGT31721	115	140	30	25,00
22	223,10	238,3	PGT31722	115	140	30	25,00
23	233,17	248,3	PGT31723	115	140	30	28,30
24	243,23	258,4	PGT31724	115	140	30	31,00
25	253,33	268,5	PGT31725	115	140	30	38,65
26	263,40	278,6	PGT31726	115	150	30	41,00
27	273,48	288,6	PGT31727	115	150	30	44,00
28	283,56	298,7	PGT31728	115	150	30	43,00
29	293,65	308,8	PGT31729	115	150	30	--
30	303,75	318,9	PGT31730	115	150	30	50,00
31	313,85	329,0	PGT31731	115	150	30	--
32	323,91	339,1	PGT31732	115	150	30	58,00
33	334,01	349,2	PGT31733	115	150	30	58,60
34	334,10	359,3	PGT31734	115	150	30	59,00
35	354,20	369,4	PGT31735	115	150	30	68,00
36	364,30	379,5	PGT31736	115	150	30	60,60
37	374,39	389,5	PGT31737	115	150	30	61,00
38	384,49	399,6	PGT31738	115	150	30	81,00
39	394,59	409,7	PGT31739	115	150	30	--
40	404,69	419,8	PGT31740	115	150	30	90,00
45	455,17	470,3	PGT31745	110	180	40	--
50	505,65	520,8	PGT31750	110	180	40	--
57	576,36	591,5	PGT31757	125	180	40	180,00
76	768,32	783,5	PGT31776	140	200	40	--

Machining featured 1st section

Keyless bushings featured 6th section

We are equiped to make sprockets to your design in steel, stainless steel, etc... with cut or cast teeth. We also carry out teeth treatment.
Sprockets are stored with a d pilot bored diameter.
Our factory is at your disposal for all bore, keyway and threads for tightening screws.

CARACTERISTIQUES DIMENSIONNELLES

SIMPLE

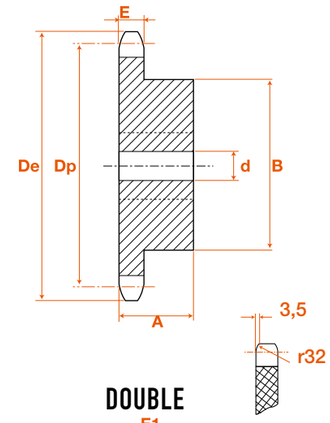

DOUBLE

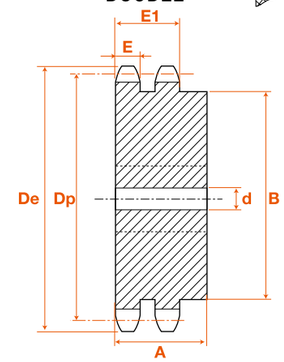

TRIPLE

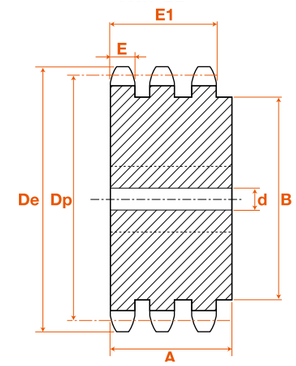

Côte	Simple	Double	Triple
E	18,5	18,2	18,2
E_1		54,6	91,0

Modèle déposé
Tous droits de reproduction réservés

Pilot bored sprockets
pitch 1" 1/2 - 38.1 mm
Pignons ISO préalésés
ISO 24B1 + 24B2

STOCK ET PRIX
SUR ITAFRAN.COM

Dents	24B - 1" 1/2 x 1" Chaîne largeur intérieure 25,48 - Ø rouleau 25,4													
	SIMPLE							DOUBLE						
	Dp	De	Code	A	B	d	Masse	Dp	De	Code	A	B	d	Masse
8	99,55	115,0	PGS38108	45	58	20	1,60	99,55	115,0	PGD38108	95	58	25	2,9
9	111,40	126,4	PGS38109	45	70	20	1,95	111,40	126,4	PGD38109	95	70	25	4,0
10	123,29	138,0	PGS38110	45	80	20	2,40	123,29	138,0	PGD38110	95	80	25	5,1
11	135,21	150,0	PGS38111	50	90	25	3,40	135,21	150,0	PGD38111	100	90	25	6,7
12	147,22	162,0	PGS38112	50	102	25	4,10	147,22	162,0	PGD38112	100	102	25	8,4
13	159,18	174,2	PGS38113	50	114	25	4,70	159,18	174,2	PGD38113	100	114	25	10,2
14	171,22	186,2	PGS38114	50	128	25	6,10	171,22	186,2	PGD38114	100	128	25	12,3
15	183,26	198,2	PGS38115	50	140	25	7,00	183,26	198,2	PGD38115	100	140	25	14,3
16	195,30	210,3	PGS38116	55	140	25	8,30	195,30	210,3	PGD38116	100	150	30	16,8
17	207,34	222,3	PGS38117	55	140	25	8,90	207,34	222,3	PGD38117	100	150	30	18,8
18	219,42	234,3	PGS38118	55	140	25	9,70	219,42	234,3	PGD38118	100	150	30	21,0
19	231,49	246,5	PGS38119	55	140	25	10,40	231,49	246,5	PGD38119	100	160	30	23,0
20	243,57	258,6	PGS38120	55	140	25	11,20	243,57	258,6	PGD38120	100	160	30	25,5
21	255,65	270,6	PGS38121	60	150	30	13,30	255,65	270,6	PGD38121	100	160	30	28,0
22	267,73	282,7	PGS38122	60	150	30	14,20	267,73	282,7	PGD38122	100	160	30	30,5
23	279,8	294,8	PGS38123	60	150	30	15,20	279,80	294,8	PGD38123	100	160	30	33,0
24	291,88	306,8	PGS38124	60	150	30	16,10	291,88	306,8	PGD38124	100	160	30	35,0
25	304,00	319,0	PGS38125	60	150	30	17,00	304,00	319,0	PGD38125	100	160	30	37,5
26	316,08	331,0	PGS38126	60	160	30	18,60	316,08	331,0	PGD38126	100	160	30	41,0
27	328,19	343,2	PGS38127	60	160	30	19,70	328,19	343,2	PGD38127	100	160	30	44,5
28	340,27	355,2	PGS38128	60	160	30	20,70	340,27	355,2	PGD38128	100	160	30	47,5
29	352,38	367,3	PGS38129	60	160	30	21,90	352,38	367,3	PGD38129	100	160	30	51,0
30	364,50	379,5	PGS38130	60	160	30	23,00	364,50	379,5	PGD38130	100	160	30	54,0
31	376,62	391,6	PGS38131	60	160	30	24,50	376,62	391,6	PGD38131	100	170	30	58,0
32	388,69	403,7	PGS38132	60	160	30	25,80	388,69	403,7	PGD38132	100	170	30	62,0
33	400,81	415,8	PGS38133	60	160	30	27,00	400,81	415,8	PGD38133	100	170	30	66,0
34	412,93	427,8	PGS38134	60	160	30	28,50	412,93	427,8	PGD38134	100	170	30	70,0
35	425,04	440,0	PGS38135	60	160	30	30,00	425,04	440,0	PGD38135	100	170	30	74,0
36	437,16	452,0	PGS38136	60	160	30	31,50	437,16	452,0	PGD38136	100	170	30	78,0
37	449,27	464,2	PGS38137	60	160	30	32,50	449,27	464,2	PGD38137	100	170	30	83,0
38	461,39	476,2	PGS38138	60	160	30	34,00	461,39	476,2	PGD38138	100	170	30	87,0
39	473,54	488,5	PGS38139	60	160	30	35,50	473,54	488,5	PGD38139	100	170	30	92,0
40	485,62	500,6	PGS38140	60	160	30	37,00	485,62	500,6	PGD38140	100	170	30	96,0
45	546,2	561,2	PGS38145	90	160	30	41,65	546,20	561,2	PGD38145	100	180	40	108,0
50	606,78	621,7	PGS38150	90	160	30	46,25	606,78	621,7	PGD38150	100	180	40	120,0
57	691,63	706,5	PGS38157	100	160	30	48,00	691,63	706,5	PGD38157	110	200	40	136,8
76	921,98	936,9	PGS38176	100	170	40	59,5	921,98	936,9	PGD38176	120	220	40	166,0

Usinage présenté **section 1**
Moyeux de serrage présenté **section 6**

Les pignons qui ne sont pas présentés dans cette section correspondent à des applications peu courantes.
Notre usine peut néanmoins les **fabriquer** sous 2 semaines.

Modèle déposé
Tous droits de reproduction réservés

Pilot bored sprockets
pitch 1" 1/2 - 38.1 mm
Pignons ISO préalésés
ISO 24B3

STOCK AND PRICES
ON ITAFRAN.COM

Dents	24B - 1" 1/2 x 1" Chaîne largeur intéreiure 25,48 - Ø rouleau 25,4						
	TRIPLE						
	D	De	Code	A	B	d	Masse
8	99,55	115	PGT38108	140	58	25	--
9	111,40	126,4	PGT38109	140	70	25	--
10	123,29	138,0	PGT38110	140	80	25	--
11	135,21	150,0	PGT38111	150	90	30	--
12	147,22	162,0	PGT38112	150	102	30	--
13	159,18	174,2	PGT38113	150	114	30	--
14	171,22	186,2	PGT38114	150	128	30	--
15	183,26	198,2	PGT38115	150	132	30	--
16	195,3	210,3	PGT38116	150	136	30	--
17	207,34	222,3	PGT38117	150	140	30	--
18	219,42	234,3	PGT38118	150	150	30	--
19	231,49	246,5	PGT38119	150	160	30	--
20	243,57	258,6	PGT38120	150	160	30	--
21	255,65	270,6	PGT38121	150	160	40	--
22	267,73	282,7	PGT38122	150	160	40	--
23	279,8	294,8	PGT38123	150	160	40	--
24	291,88	306,8	PGT38124	150	160	40	--
25	304,00	319,0	PGT38125	150	160	40	--
26	316,08	331,0	PGT38126	150	160	40	--
27	328,19	343,2	PGT38127	150	160	40	--
28	340,27	355,2	PGT38128	150	160	40	--
29	352,38	367,3	PGT38129	150	160	40	--
30	364,50	379,5	PGT38130	150	160	40	--
31	376,62	391,6	PGT38131	150	160	40	--
32	388,69	403,7	PGT38132	150	160	40	--
33	400,81	415,8	PGT38133	150	160	40	--
34	412,93	427,8	PGT38134	150	160	40	--
35	425,04	440,0	PGT38135	150	160	40	--
36	437,16	452,0	PGT38136	150	160	40	--
37	449,27	464,2	PGT38137	150	160	40	--
38	461,39	476,2	PGT38138	150	160	40	--
39	473,54	488,5	PGT38139	150	160	40	--
40	485,62	500,6	PGT38140	150	160	40	--
45	546,2	561,2	PGT38145	150	170	40	--
50	606,78	621,7	PGT38150	150	170	40	--
57	691,63	706,5	PGT38157	150	170	40	--
76	921,98	936,9	PGT38176	150	200	40	--

Machining featured 1st section
Keyless bushings featured 6th section

Nous sommes équipés pour réaliser dans les meilleurs délais tout pignon suivant vos plans, en acier, inox, etc... à denture découpée ou usinée. Nous réalisons également les traitements de denture.
Les pignons sont stockés préalésés au diamètre d. Notre usine est également à votre disposition pour tout alésage, clavetage et vis de pression.

CARACTERISTIQUES DIMENSIONNELLES

SIMPLE

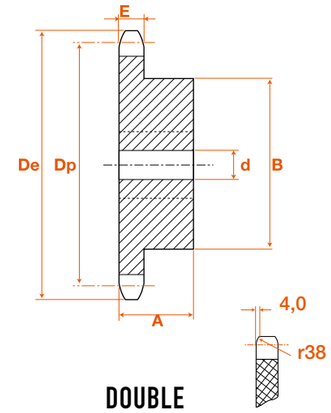

DOUBLE

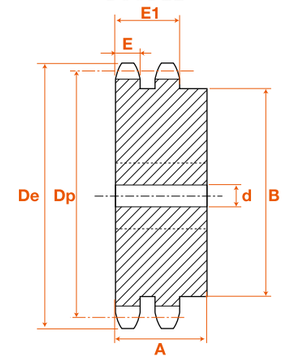

TRIPLE

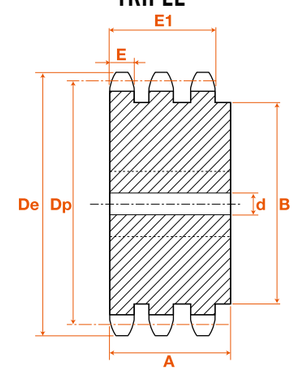

Côte	Simple	Double	Triple
E	24,1	23,6	23,6
E_1		72,0	120,3

Modèle déposé
Tous droits de reproduction réservés

Pilot bored sprockets
Pitch 1" 3/4 - 44.45 mm
Pignons ISO préalésés
ISO 28B1 + 28B2

STOCK ET PRIX SUR ITAFRAN.COM

Dents	28B - 1" 3/4 x 1" 1/4 Chaîne largeur intérieure 30,998 - Ø rouleau 27,94													
	SIMPLE							DOUBLE						
	Dp	De	Code	A	B	d	Masse	Dp	De	Code	A	B	d	Masse
8	116,15	132,0	PGS444508	70	74	25	3,10	116,15	132,0	PGD444508	120	74	30	5,50
9	129,96	148,4	PGS444509	70	88	25	4,20	129,96	148,4	PGD444509	120	88	30	7,20
10	143,85	162,3	PGS444510	70	100	25	5,40	143,85	162,3	PGD444510	120	100	30	9,50
11	157,77	176,3	PGS444511	70	112	25	6,60	157,77	176,3	PGD444511	120	112	30	11,50
12	171,74	189,5	PGS444512	70	125	25	8,10	171,74	189,5	PGD444512	120	125	30	13,80
13	185,75	204,2	PGS444513	70	125	25	9,10	185,75	204,2	PGD444513	120	125	30	16,00
14	199,76	218,2	PGS444514	70	130	25	10,50	199,76	218,2	PGD444514	120	130	30	18,80
15	213,79	232,3	PGS444515	70	145	25	12,00	213,79	232,3	PGD444515	120	145	30	21,80
16	227,84	246,3	PGS444516	75	160	30	15,00	227,84	246,3	PGD444516	120	160	30	25,50
17	241,91	260,0	PGS444517	75	160	30	16,00	241,91	260,0	PGD444517	120	160	30	28,00
18	255,98	274,0	PGS444518	75	160	30	17,00	255,98	274,0	PGD444518	120	160	30	31,00
19	270,06	289,0	PGS444519	75	160	30	18,50	270,06	289,0	PGD444519	120	180	30	36,00
20	284,15	303,0	PGS444520	75	160	30	20,00	284,15	303,0	PGD444520	120	180	30	39,80
21	298,24	317,0	PGS444521	75	170	30	22,00	298,24	317,0	PGD444521	120	180	30	42,80
22	312,34	331,0	PGS444522	75	170	30	23,50	312,34	331,0	PGD444522	120	180	30	46,80
23	326,44	345,0	PGS444523	75	170	30	25,00	326,44	345,0	PGD444523	120	180	30	50,50
24	340,55	359,0	PGS444524	75	170	30	26,50	340,55	359,0	PGD444524	120	180	30	52,69
25	354,66	373,0	PGS444525	75	170	30	28,00	354,66	373,0	PGD444525	120	180	30	59,00
26	368,77	387,0	PGS444526	75	170	30	29,50	368,77	387,0	PGD444526	120	180	40	61,36
27	382,88	401,0	PGS444527	75	170	30	30,03	382,88	401,0	PGD444527	120	180	40	63,72
28	397,00	416,0	PGS444528	75	170	30	32,50	397,00	416,0	PGD444528	120	180	40	66,08
29	411,12	430,0	PGS444529	75	170	30	33,66	411,12	430,0	PGD444529	120	180	40	68,44
30	425,24	444,0	PGS444530	75	170	30	38,00	425,24	444,0	PGD444530	120	180	40	70,80
31	439,37	458,0	PGS444531	75	180	30	39,26	439,37	458,0	PGD444531	120	200	40	73,16
32	453,49	472,0	PGS444532	75	180	30	40,53	453,49	472,0	PGD444532	120	200	40	75,52
33	467,62	486,0	PGS444533	75	180	30	41,79	467,62	486,0	PGD444533	120	200	40	77,88
34	481,75	500,0	PGS444534	75	180	30	44,33	481,75	500,0	PGD444534	120	200	40	80,24
35	495,88	514,0	PGS444535	75	180	30	51,00	495,88	514,0	PGD444535	120	200	40	82,60
36	510,01	529,0	PGS444536	75	180	30	52,45	510,01	529,0	PGD444536	120	200	40	84,96
37	524,13	543,0	PGS444537	75	180	30	53,91	524,13	543,0	PGD444537	120	200	40	87,32
38	538,27	557,0	PGS444538	75	180	30	59,00	538,27	557,0	PGD444538	120	200	40	89,68
39	552,4	571,0	PGS444539	75	180	30	64,00	552,4	571,0	PGD444539	120	200	40	92,04
40	566,54	585,0	PGS444540	75	180	30	65,64	566,54	585,0	PGD444540	120	200	40	94,40

Usinage présenté **section 1**

Moyeux de serrage présenté **section 6**

Sprockets not in this section are those not in current use.
However these items are available from our factory and can be delivered within 2 weeks.

Modèle déposé
Tous droits de reproduction réservés

Pilot bored sprockets
Pitch 1" 3/4 - 44.45 mm
Pignons ISO préalésés
ISO 28B3

STOCK AND PRICES ON ITAFRAN.COM

Dents	28B - 1 "3/4x1 "1/4 Chaîne largeur intérieure 30,998 - Ø rouleau 27,94						
	TRIPLE						
	Dp	De	Code	A	B	d	Masse
8	116,15	132,0	PGT444508	180	74	30	--
9	129,96	148,4	PGT444509	180	88	30	--
10	143,85	162,3	PGT444510	180	100	30	--
11	157,77	176,3	PGT444511	180	112	30	--
12	171,74	189,5	PGT444512	180	125	30	--
13	185,75	204,2	PGT444513	180	125	30	--
14	199,76	218,2	PGT444514	180	130	30	--
15	213,79	232,3	PGT444515	180	145	30	--
16	227,84	246,3	PGT444516	180	160	30	--
17	241,91	260,0	PGT444517	180	160	30	--
18	255,98	274,0	PGT444518	180	160	30	--
19	270,06	289,0	PGT444519	180	180	30	--
20	284,15	303,0	PGT444520	180	180	30	--
21	298,24	317,0	PGT444521	180	180	40	--
22	312,34	331,0	PGT444522	180	180	40	--
23	326,44	345,0	PGT444523	180	180	40	--
24	340,55	359,0	PGT444524	180	180	40	--
25	354,66	373,0	PGT444525	180	180	40	--
26	368,77	387,0	PGT444526	180	180	40	--
27	382,88	401,0	PGT444527	180	180	40	--
28	397,00	416,0	PGT444528	180	180	40	--
29	411,12	430,0	PGT444529	180	180	40	--
30	425,24	444,0	PGT444530	180	180	40	--
31	439,37	458,0	PGT444531	180	200	40	--
32	453,49	472,0	PGT444532	180	200	40	--
33	467,62	486,0	PGT444533	180	200	40	--
34	481,75	500,0	PGT444534	180	200	40	--
35	495,88	514,0	PGT444535	180	200	40	--
36	510,01	529,0	PGT444536	180	200	40	--
37	524,13	543,0	PGT444537	180	200	40	--
38	538,27	557,0	PGT444538	180	200	40	--
39	552,40	571,0	PGT444539	180	200	40	--
40	566,54	585,0	PGT444540	180	200	40	--

*Machining featured **1st section***

*Keyless bushings featured **6th section***

*We are equiped to make sprockets to **your design** in steel, stainless steel, etc... with cut or cast teeth. We also carry out **teeth treatment**.*
Sprockets are stored with a d pilot bored diameter.
Our factory is at your disposal for all bore, keyway and threads for tightening screws.

CARACTERISTIQUES DIMENSIONNELLES

SIMPLE

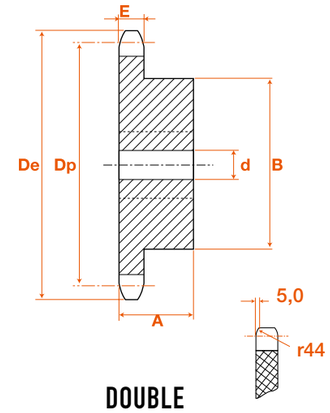

DOUBLE

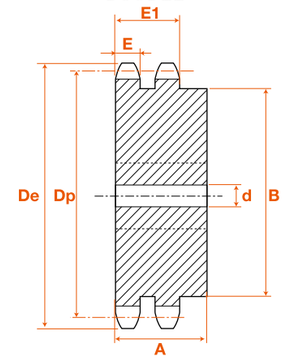

TRIPLE

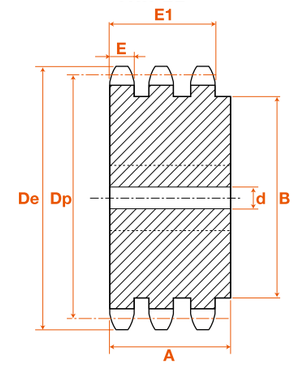

Côte	Simple	Double	Triple
E	29,4	28,8	28,8
E_1		88,4	148,0

Modèle déposé
Tous droits de reproduction réservés

Pilot bored sprockets
Pitch 2" - 50.8 mm
Pignons ISO préalésés
ISO 32B1 + 32B2

STOCK ET PRIX SUR ITAFRAN.COM

Notre gamme standard s'étend du pas de 5 mm au pas de 50,8 mm pour:
- des nombres de dents allant de 8 à 76;
- les chaines simples, doubles et triples.

Les pignons qui ne sont pas stockés dans notre magasin central correspondent à des applications peu courantes : ces pièces sont néanmoins disponibles en usine et la plupart peuvent être livrées sous un délai de 8 à 15 jours.

Dents	32B - 2" x 1" 1/4 Chaîne largeur intérieure 30,998 - Ø rouleau 29,21													
	SIMPLE							DOUBLE						
	Dp	De	Code	A	B	d	Masse	Dp	De	Code	A	B	d	Masse
8	132,74	153,2	PGS50808	80	85	30	4,70	132,74	153,2	PGD50808	120	85	30	7,50
9	148,54	169,0	PGS50809	80	100	30	6,20	148,54	169,0	PGD50809	120	100	30	9,50
10	164,39	185,0	PGS50810	80	115	30	8,00	164,39	185,0	PGD50810	120	115	30	12,40
11	180,31	200,8	PGS50811	80	125	30	9,50	180,31	200,8	PGD50811	120	125	35	14,80
12	196,29	216,8	PGS50812	80	133	30	11,40	196,29	216,8	PGD50812	120	133	35	17,60
13	212,29	232,8	PGS50813	80	145	30	13,50	212,29	232,8	PGD50813	120	145	35	21,50
14	228,29	248,8	PGS50814	80	155	30	15,50	228,29	248,8	PGD50814	120	155	35	24,50
15	244,30	264,8	PGS50815	80	160	30	17,00	244,30	264,8	PGD50815	120	160	35	27,70
16	260,40	280,9	PGS50816	90	160	30	20,00	260,40	280,9	PGD50816	120	160	40	31,20
17	276,46	296,9	PGS50817	90	170	30	21,50	276,46	296,9	PGD50817	120	180	40	36,50
18	292,55	313,0	PGS50818	90	170	30	23,00	292,55	313,0	PGD50818	120	180	40	40,50
19	308,66	329,1	PGS50819	90	170	30	24,50	308,66	329,1	PGD50819	120	200	40	45,50
20	324,71	345,2	PGS50820	90	180	30	28,00	324,71	345,2	PGD50820	120	200	40	48,00
21	340,82	361,3	PGS50821	90	180	40	29,50	340,82	361,3	PGD50821	120	200	40	54,50
22	356,98	377,5	PGS50822	90	180	40	30,90	356,98	377,5	PGD50822	120	200	40	57,10
23	373,08	393,6	PGS50823	90	180	40	33,00	373,08	393,6	PGD50823	120	200	40	64,00
24	389,18	409,7	PGS50824	90	180	40	34,43	389,18	409,7	PGD50824	120	200	40	66,78
25	405,33	425,8	PGS50825	90	180	40	37,50	405,33	425,8	PGD50825	120	200	40	75,00
26	421,44	441,9	PGS50826	90	180	40	39,00	421,44	441,9	PGD50826	120	200	40	78,00
27	437,59	458,1	PGS50827	90	180	40	40,50	437,59	458,1	PGD50827	120	200	40	81,00
28	453,69	474,2	PGS50828	90	180	40	42,00	453,69	474,2	PGD50828	120	200	40	84,00
29	469,85	492,0	PGS50829	90	180	40	43,50	469,85	492,0	PGD50829	120	200	40	87,00
30	486,00	506,5	PGS50830	90	180	40	45,00	486,00	506,5	PGD50830	120	200	40	108,00
32	518,27	538,8	PGS50832	90	180	40	46,45	518,27	538,8	PGD50832	120	200	40	115,20
35	566,71	589,5	PGS50835	90	180	40	50,80	566,71	589,5	PGD50835	120	200	40	126,00
38	615,16	635,5	PGS50838	90	180	40	55,15	615,16	635,5	PGD50838	120	200	40	136,80
40	647,47	670,3	PGS50840	90	180	40	58,05	647,47	670,3	PGD50840	120	200	40	144,00

Usinage présenté section 1

Moyeux de serrage présenté section 6

Les pignons qui ne sont pas présentés dans cette section correspondent à des applications peu courantes.
Notre usine peut néanmoins les **fabriquer** sous 2 semaines.

Modèle déposé
Tous droits de reproduction réservés

Pilot bored sprockets
Pitch 2" - 50.8 mm
Pignons ISO préalésés
ISO 32B3

STOCK AND PRICES ON ITAFRAN.COM

Dents	32B - 2" x 1" 1/4 Chaîne largeur intérieure 30,998 - Ø rouleau 29,21						
	TRIPLE						
	Dp	De	Code	A	B	d	Masse
8	132,74	153,2	PGT50808	180	85	30	--
9	148,54	169,0	PGT50809	180	100	30	--
10	164,39	185,0	PGT50810	180	115	30	--
11	180,31	200,8	PGT50811	180	125	35	--
12	196,29	216,8	PGT50812	180	133	35	--
13	212,29	232,8	PGT50813	180	145	35	--
14	228,29	248,8	PGT50814	180	155	35	40,60
15	244,30	264,8	PGT50815	180	160	35	46,00
16	260,40	280,9	PGT50816	180	160	40	52,50
17	276,46	296,9	PGT50817	180	180	40	60,50
18	292,55	313,0	PGT50818	180	180	40	68,50
19	308,66	329,1	PGT50819	180	200	40	76,00
20	324,71	345,2	PGT50820	180	200	40	75,00
21	340,82	361,3	PGT50821	180	200	40	98,00
22	356,98	377,5	PGT50822	180	200	40	--
23	373,08	393,6	PGT50823	180	200	40	113,00
24	389,18	409,7	PGT50824	180	200	40	--
25	405,33	425,8	PGT50825	180	200	40	135,00
26	421,44	441,9	PGT50826	180	200	40	--
27	437,59	458,1	PGT50827	180	200	40	--
28	453,69	474,2	PGT50828	180	200	40	--
29	469,85	492,0	PGT50829	180	200	40	--
30	486,00	506,5	PGT50830	180	200	40	173,00
32	518,27	538,8	PGT50832	180	200	40	--
35	566,71	589,5	PGT50835	180	200	40	--
38	615,16	635,5	PGT50838	180	200	40	300,00
40	647,47	670,3	PGT50840	180	200	40	--

Machining featured 1st section

Keyless bushings featured 6th section

Nous sommes équipés pour réaliser dans les meilleurs délais tout pignon suivant vos plans, en acier, inox, etc... à denture découpée ou usinée. Nous réalisons également les traitements de denture.
Les pignons sont stockés préalésés au diamètre d. Notre usine est également à votre disposition pour tout alésage, clavetage et vis de pression.

CARACTERISTIQUES DIMENSIONNELLES

SIMPLE

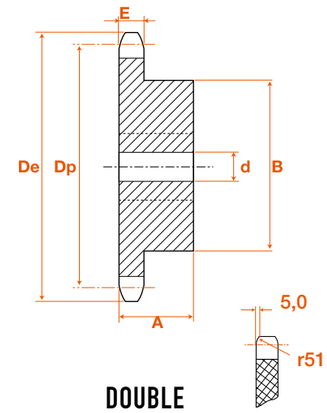

DOUBLE

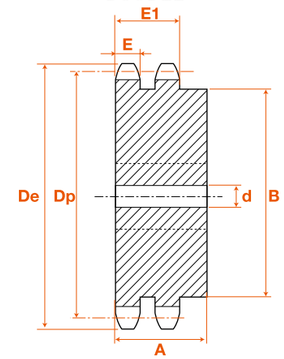

TRIPLE

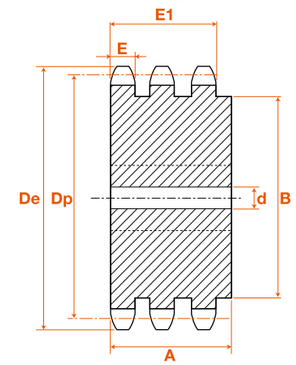

Côte	Simple	Double	Triple
E	29,4	28,8	28,8
E_1		87,4	146,0

Modèle déposé
Tous droits de reproduction réservés

Taper bush sprockets
Pitch 3/8" - 9.525 mm
Pignons ISO pour moyeu amovible
ISO 06B

QUALITY CHECKED FOR YOU

STOCK ET PRIX SUR ITAFRAN.COM

Moyeux amovibles présentés section 6

CARACTERISTIQUES DIMENSIONNELLES

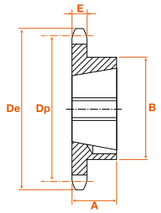

Type 1 : pignon acier simple denture avec moyeu déporté

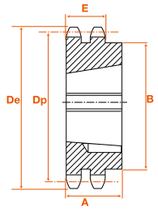

Type 2 : pignon acier double denture avec moyeu déporté

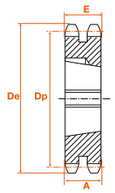

Type 3 : pignon acier double denture sans moyeu déporté

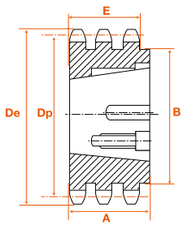

Type 4 : pignon acier triple denture avec moyeu déporté

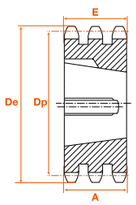

Type 5 : pignon acier triple denture sans moyeu déporté

Côte E	
Simple denture	5,3 mm
Double denture	15,4 mm
Triple denture	25,6 mm

06B - 3/8" x 7/32"
Chaîne largeur intérieure 5,72 - Ø rouleau 6,35

Dents	Code	De	Dp	Moyeu	mini maxi	Type	A	B	Masse
Simple									
17	PGS09517M	55,3	51,83	1008	10/25	1	22	45	0,10
18	PGS09518M	58,3	54,85	1008	10/25	1	22	45	0,10
19	PGS09519M	61,3	57,87	1008	10/25	1	22	45	0,20
20	PGS09520M	64,3	60,89	1008	10/25	1	22	46	0,20
21	PGS09521M	68,0	63,91	1008	10/25	1	22	46	0,30
22	PGS09522M	71,0	66,93	1008	10/28	1	22	50	0,30
23	PGS09523M	73,5	69,95	1210	11/32	1	25	63	0,30
24	PGS09524M	77,0	72,97	1210	11/32	1	25	63	0,30
25	PGS09525M	80,0	76,02	1210	11/32	1	25	63	0,40
26	PGS09526M	83,0	79,02	1210	11/32	1	25	63	0,40
27	PGS09527M	86,0	82,02	1210	11/32	1	25	63	0,50
28	PGS09528M	89,0	85,07	1210	11/32	1	25	63	0,50
30	PGS09530M	94,7	91,12	1210	11/32	1	25	63	0,60
38	PGS09538M	119,5	115,35	1210	11/32	1	25	70	1,00
45	PGS09545M	140,7	136,55	1210	11/32	1	25	70	1,60
57	PGS09557M	176,9	172,91	1210	11/32	1	25	70	2,00
Double									
17	PGD09517M	55,3	51,83	1008	10/25	2	22	41	0,10
18	PGD09518M	58,3	54,85	1008	10/25	2	22	43	0,10
19	PGD09519M	61,3	57,87	1008	10/25	2	22	46	0,20
20	PGD09520M	64,3	60,89	1008	10/25	2	22	48	0,20
21	PGD09521M	68,0	63,91	1008	10/25	2	22	49	0,30
22	PGD09522M	71,0	66,93	1108	10/28	2	22	52	0,30
23	PGD09523M	73,5	69,95	1210	11/32	2	25	59	0,30
24	PGD09524M	77,0	72,97	1210	11/32	2	25	61	0,30
25	PGD09525M	80,0	76,00	1210	11/32	2	25	64	0,40
26	PGD09526M	83,0	79,02	1210	11/32	2	25	65	0,40
27	PGD09527M	86,0	82,05	1210	11/32	2	25	70	0,50
28	PGD09528M	89,0	85,07	1210	11/32	2	25	70	0,50
30	PGD09530M	94,0	91,12	1210	11/32	2	25	75	0,60
38	PGD09538M	119,5	115,35	1610	14/42	2	25	80	1,00
45	PGD09545M	140,7	135,55	1610	14/42	2	25	80	1,60
57	PGD09557M	176,9	172,91	1610	14/42	2	25	80	2,00
Triple									
17	PGT09517M	55,3	51,83	1008	10/25	5	25,6	-	0,10
19	PGT09519M	61,3	57,87	1008	10/25	5	25,6	-	0,20
21	PGT09521M	68,0	63,91	1008	10/25	5	25,6	-	0,30
23	PGT09523M	73,5	69,95	1210	11/32	5	25,6	-	0,30
25	PGT09525M	80,0	76,00	1210	11/32	5	25,6	-	0,40
27	PGT09527M	86,0	82,05	1210	11/32	5	25,6	-	0,50
30	PGT09530M	94,0	91,12	1615	14/42	4	38	79	0,90
38	PGT09538M	119,5	115,35	1615	14/42	4	38	90	1,80

La forme des pignons et le type de montage des moyeux sont donnés à titre indicatif et peuvent être modifiés sans préavis. En cas de nécessité, notre service commercial vous indiquera les caractéristiques exactes des types de pignons disponibles au moment de votre commande.

Sprockets' shapes and hubs' assembling are given as a guide. They can be modified without any notice. If necessary our sales department can inform you about their exact types we have in stock just as you place your order.

Modèle déposé
Tous droits de reproduction réservés

Taper bush sprockets
Pitch 1/2" - 12.7 mm
Pignons ISO pour moyeu amovible
ISO 08B

QUALITY CHECKED FOR YOU

Taper bushes featured 6th section

STOCK AND PRICES ON ITAFRAN.COM

08B - 1/2" x 5/16"
Chaîne largeur intérieure 7,75 - Ø rouleau 8,51

Dents	Code	De	Dp	Moyeu	mini maxi	Type	A	B	Masse
Simple									
14	PGS127N14M	61,8	57,07	1008	10/25	1	22	-	
15	PGS127N15M	65,5	61,09	1008	10/25	1	22	45	0,20
16	PGS127N16M	69,5	65,10	1108	10/28	1	22	50	0,20
17	PGS127N17M	73,6	69,11	1210	11/32	1	25	60	0,20
18	PGS127N18M	77,8	73,14	1210	11/32	1	25	60	0,30
19	PGS127N19M	81,7	77,16	1210	11/32	1	25	63	0,30
20	PGS127N20M	85,8	81,19	1610	14/42	1	25	71	0,30
21	PGS127N21M	89,7	85,22	1610	14/42	1	25	71	0,40
22	PGS127N22M	93,8	89,24	1610	14/42	1	25	71	0,40
23	PGS127N23M	98,2	93,27	1610	14/42	1	25	76	0,50
24	PGS127N24M	101,8	97,29	1610	14/42	1	25	76	0,50
25	PGS127N25M	105,8	101,33	1610	14/42	1	25	76	0,60
26	PGS127N26M	110,0	105,36	1610	14/42	1	25	76	0,60
27	PGS127N27M	114,0	109,40	1610	14/42	1	25	76	0,60
28	PGS127N28M	118,0	113,42	2012	14/50	1	32	90	0,70
30	PGS127N30M	126,1	121,50	2012	14/50	1	32	90	0,90
38	PGS127N38M	158,6	153,80	2012	14/50	1	32	90	1,30
45	PGS127N45M	188,0	182,07	2012	14/50	1	32	100	1,70
57	PGS127N57M	236,4	230,54	2012	14/50	1	32	100	3,00
Double									
14	PGD12714M	61,8	57,07	1008	10/25	2	22	46	0,20
15	PGD12715M	65,5	61,09	1008	10/25	2	22	46	0,20
16	PGD12716M	69,5	65,10	1108	10/28	2	22	50	0,20
17	PGD12717M	73,6	69,11	1210	11/32	2	25	56	0,20
18	PGD12718M	77,8	73,14	1210	11/32	2	25	60	0,30
19	PGD12719M	81,7	77,16	1210	11/32	2	25	62	0,40
20	PGD12720M	85,8	81,19	1610	14/42	2	25	66	0,40
21	PGD12721M	89,7	85,22	1610	14/42	2	25	70	0,40
22	PGD12722M	93,8	89,24	1610	14/42	2	25	76	0,50
23	PGD12723M	98,2	93,27	1610	14/42	2	25	79	0,60
24	PGD12724M	101,8	97,29	2012	14/50	2	25	84	0,60
25	PGD12725M	105,8	101,30	2012	14/50	2	32	87	0,90
26	PGD12726M	110,0	105,36	2012	14/50	2	32	87	0,90
27	PGD12727M	114,0	109,40	2012	14/50	2	32	87	0,90
28	PGD12728M	118,0	113,42	2012	14/50	2	32	87	1,00
30	PGD12730M	126,0	121,50	2012	14/50	2	32	87	1,20
38	PGD12738M	158,0	153,80	2012	14/50	2	32	100	2,50
45	PGD12745M	188,0	182,07	2012	14/50	2	32	100	3,70
57	PGD12757M	236,0	230,54	2012	14/50	2	32	100	5,90
Triple									
15	PGT12715M	65,5	61,09	1008	10/25	5	34,9	-	0,30
17	PGT12717M	73,6	69,11	1210	11/32	5	34,9	-	0,40
19	PGT12719M	81,7	77,16	1210	11/32	5	35	-	0,40
21	PGT12721M	89,7	85,22	1610	14/42	5	35	-	0,60
23	PGT12723M	98,2	93,27	1615	14/42	5	35	-	0,90
25	PGT12725M	105,8	101,30	2012	14/50	5	35	-	0,90
27	PGT12727M	114,0	109,40	2012	14/50	5	35	-	1,20
30	PGT12730M	126,1	121,50	2012	14/50	5	35	-	1,90
38	PGT12738M	158,6	153,80	2012	14/50	5	35	-	3,50

CARACTERISTIQUES DIMENSIONNELLES

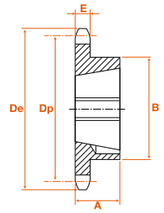

Type 1 : pignon acier simple denture avec moyeu déporté

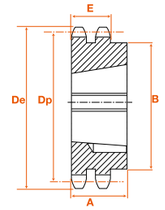

Type 2 : pignon acier double denture avec moyeu déporté

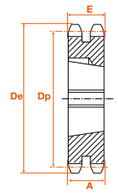

Type 3 : pignon acier double denture sans moyeu déporté

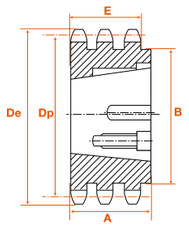

Type 4 : pignon acier triple denture avec moyeu déporté

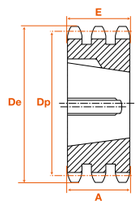

Type 5 : pignon acier triple denture sans moyeu déporté

Côte E	
Simple denture	7,2 mm
Double denture	21,0 mm
Triple denture	34,9 mm

Modèle déposé
Tous droits de reproduction réservés

Taper bush sprockets
Pitch 5/8" - 15.8 mm
Pignons ISO pour moyeu amovible
ISO 10B

CMW
QUALITY CHECKED FOR YOU

STOCK ET PRIX SUR ITAFRAN.COM

Moyeux amovibles présentés section 6

CARACTERISTIQUES DIMENSIONNELLES

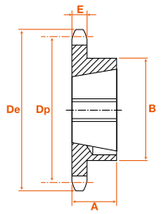

Type 1 : pignon acier simple denture avec moyeu déporté

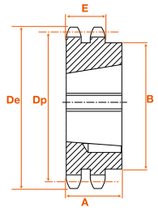

Type 2 : pignon acier double denture avec moyeu déporté

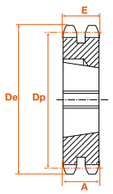

Type 3 : pignon acier double denture sans moyeu déporté

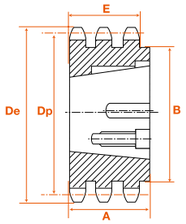

Type 4 : pignon acier triple denture avec moyeu déporté

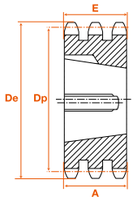

Type 5 : pignon acier triple denture sans moyeu déporté

Côte E	
Simple denture	9,1 mm
Double denture	25,5 mm
Triple denture	42,1 mm

10B - 5/8" x 3/8"
Chaîne largeur intérieure 9,65 - Ø rouleau 10,16

Dents	Code	De	Dp	Moyeu	mini maxi	Type	A	B	Masse
Simple									
12	PGS15812M	68,0	61,34	1008	10/25	1	22	46	0,20
13	PGS15813M	73,0	66,32	1008	10/25	1	22	47	0,20
14	PGS15814M	78,0	71,34	1008	10/25	1	22	52	0,30
15	PGS15815M	83,0	76,36	1210	11/32	1	25	60	0,30
16	PGS15816M	88,0	81,37	1610	14/42	1	25	70	0,30
17	PGS15817M	93,0	86,36	1610	14/42	1	25	71	0,40
18	PGS15818M	98,3	91,42	1610	14/42	1	25	75	0,40
19	PGS15819M	103,3	96,45	1610	14/42	1	25	75	0,50
20	PGS15820M	108,4	101,49	1610	14/42	1	25	75	0,60
21	PGS15821M	113,4	106,52	1610	14/42	1	25	76	0,70
22	PGS15822M	118,0	111,55	1610	14/42	1	25	76	0,70
23	PGS15823M	123,4	116,58	1610	14/42	1	25	76	0,80
24	PGS15824M	128,3	121,62	2012	14/50	1	25	90	1,00
25	PGS15825M	134,0	126,66	2012	14/50	1	32	90	1,00
26	PGS15826M	139,0	131,70	2012	14/50	1	32	90	1,10
27	PGS15827M	144,0	136,75	2012	14/50	1	32	90	1,20
28	PGS15828M	148,7	141,78	2012	14/50	1	32	90	1,30
30	PGS15830M	158,8	151,87	2012	14/50	1	32	90	1,40
32	PGS15832M	168,9	161,95	2012	14/50	1	--	--	1,40
33	PGS15833M	174,5	167,00	2012	14/50	1	--	--	1,40
35	PGS15835M	184,1	177,10	2012	14/50	1	--	--	1,60
38	PGS15838M	199,2	192,24	2012	14/50	1	32	100	2,40
40	PGS15840M	209,3	202,34	2012	14/50	1	--	--	2,90
45	PGS15845M	235,0	227,58	2012	14/50	1	32	100	3,40
57	PGS15857M	296,0	288,18	2012	14/50	1	32	100	4,92
Double									
13	PGD15813M	73,0	66,32	1008	10/25	3	25,5	--	0,40
14	PGD15814M	78,0	71,34	1108	10/28	3	25,5	--	0,40
15	PGD15815M	83,0	76,36	1210	11/32	3	25,5	--	0,40
16	PGD15816M	88,0	81,37	1610	14/42	3	25,5	--	1,00
17	PGD15817M	93,0	86,39	1610	14/42	3	25,5	--	0,50
18	PGD15818M	98,3	91,42	1610	14/42	3	25,5	--	0,60
19	PGD15819M	103,3	96,45	1610	14/42	3	25,5	--	0,70
20	PGD15820M	108,4	101,49	1610	14/42	3	25,5	--	0,90
21	PGD15821M	113,4	106,52	1610	14/42	3	25,5	--	1,00
22	PGD15822M	118,0	111,55	1610	14/42	3	25,5	--	1,20
23	PGD15823M	123,4	116,58	1610	14/42	3	25,5	--	1,30
24	PGD15824M	128,3	121,62	2012	14/50	2	32	90	1,40
25	PGD15825M	134,0	126,66	2012	14/50	2	32	90	1,60
26	PGD15826M	139,0	131,70	2012	14/50	2	32	90	1,80
27	PGD15827M	144,0	136,75	2012	14/50	2	32	90	2,00
28	PGD15828M	148,7	141,78	2012	14/50	2	32	90	2,20
30	PGD15830M	158,8	151,87	2012	14/50	2	32	90	2,60
35	PGD15835M	184,1	177,10	2517	16/65	2	45	108	4,00
38	PGD15838M	199,2	192,24	2517	16/65	2	45	108	4,70
45	PGD15845M	235,0	227,58	2517	16/65	2	45	108	7,30
Triple									
15	PGT15815M	83,0	76,36	1210	11/32	5	42,1	--	0,60
17	PGT15817M	93,0	86,39	1610	14/42	5	42,1	--	1,00
19	PGT15819M	103,3	96,45	1610	14/42	5	42,1	--	1,20
21	PGT15821M	113,4	106,52	1615	14/50	5	42,1	--	1,70
23	PGT15823M	123,4	116,58	2012	14/50	5	42,1	--	1,80
25	PGT15825M	134,0	126,66	2517	16/65	4	45	105	1,80
27	PGT15827M	144,0	136,75	2517	16/65	4	45	110	2,50
30	PGT15830M	158,8	151,87	2517	16/65	4	45	120	3,50
38	PGT15838M	199,2	192,24	2517	16/65	4	45	120	6,90

Modèle déposé
Tous droits de reproduction réservés

Taper bush sprockets
Pitch 3/4" - 19.5 mm
Pignons ISO pour moyeu amovible
ISO 12B

CMW
QUALITY CHECKED FOR YOU

Taper bushes featured 6th section

STOCK AND PRICES ON ITAFRAN.COM

12B - 3/4" x 7/16"
Chaîne largeur intérieure 11,68 - Ø rouleau 12,07

Dents	Code	De	Dp	Moyeu	mini maxi	Type	A	B	Masse
Simple									
11	PGS19011M	75,0	67,61	1008	10/25	1	22	46	0,3
12	PGS19012M	81,5	73,61	1008	10/28	1	22	52	0,3
13	PGS19013M	87,5	79,59	1210	11/32	1	25	60	0,3
14	PGS19014M	93,6	85,61	1610	14/42	1	25	70	0,4
15	PGS19015M	99,8	91,63	1610	14/42	1	25	70	0,4
16	PGS19016M	105,5	97,65	1610	14/42	1	25	75	0,6
17	PGS19017M	111,5	103,67	1610	14/42	1	25	76	0,7
18	PGS19018M	118,0	109,71	2012	14/50	1	32	90	0,8
19	PGS19019M	124,2	115,75	2012	14/50	1	32	90	1,0
20	PGS19020M	129,7	121,78	2012	14/50	1	32	90	1,0
21	PGS19021M	136,0	127,82	2517	16/65	1	45	102	1,2
22	PGS19022M	141,8	133,86	2517	16/65	1	45	102	1,4
23	PGS19023M	149,0	139,9	2517	16/65	1	45	108	1,7
24	PGS19024M	153,9	145,94	2517	16/65	1	45	108	1,8
25	PGS19025M	160,0	152	2517	16/65	1	45	108	1,9
26	PGS19026M	165,9	158,04	2517	16/65	1	45	108	2,1
27	PGS19027M	172,3	164	2517	16/65	1	45	108	2,2
28	PGS19028M	178,0	170,13	2517	16/65	1	45	108	2,3
30	PGS19030M	190,5	182,25	2517	16/65	1	45	108	2,6
38	PGS19038M	239,0	230,69	2517	16/65	1	45	108	3,9
45	PGS19045M	282,5	273,1	2517	16/65	1	45	108	6,0
57	PGS19057M	355,4	345,81	2517	16/65	1	45	108	9,2
Double									
13	PGD19013M	87,5	79,59	1210	11/32	3	30	--	0,50
14	PGD19014M	93,6	85,61	1610	14/42	3	30	--	0,60
15	PGD19015M	99,8	91,63	1610	14/42	3	30	--	0,70
16	PGD19016M	105,5	97,65	1610	14/42	3	30	--	0,90
17	PGD19017M	111,5	103,67	1610	14/42	3	30	--	1,20
18	PGD19018M	118,0	109,71	2012	14/50	2	32	90	1,00
19	PGD19019M	124,2	115,75	2012	14/50	2	32	90	1,30
20	PGD1 9020M	129,7	121,78	2517	16/65	2	45	108	1,40
21	PGD19021M	136,0	127,82	2517	16/65	2	45	108	1,60
22	PGD19022M	141,8	133,86	2517	16/65	2	45	108	2,00
23	PGD19023M	149,0	139,90	2517	16/65	2	45	108	2,20
24	PGD19024M	153,9	145,94	2517	16/65	2	45	108	2,60
25	PGD19025M	160,0	152,00	2517	16/65	2	45	108	2,90
26	PGD19026M	165,9	158,04	2517	16/65	2	45	108	3,20
27	PGD19027M	172,3	164,09	2517	16/65	2	45	108	3,60
28	PGD19028M	178,0	170,13	2517	16/65	2	45	108	3,90
30	PGD19030M	190,5	182,25	2517	16/65	2	45	108	4,70
38	PGD19038M	239,0	230,69	3020	25/75	2	51	140	8,60
45	PGD19045M	282,5	273,10	3020	25/75	2	51	140	11,75
Triple									
15	PGT19015M	99,8	91,63	1615	14/42	5	49,8	--	1,10
17	PGT19017M	111,5	103,67	1615	14/50	5	49,8	--	1,30
19	PGT19019M	124,2	115,75	2012	14/50	5	49,8	--	2,00
21	PGT19021M	136,0	127,82	2517	16/65	5	49,8	--	2,00
23	PGT19023M	149,0	139,90	2517	16/65	5	49,8	--	3,00
25	PGT19025M	160,0	152,00	2517	16/65	5	49,8	--	4,00
27	PGT19027M	172,3	164,09	3020	25/75	4	51	140	3,90
30	PGT19030M	190,5	182,25	3020	25/75	4	51	140	5,70
38	PGT19038M	239,0	230,69	3020	25/75	4	51	140	12,50
45	PGT19045M	282,5	273,10	3020	25/75	4	51	140	18,00

CARACTERISTIQUES DIMENSIONNELLES

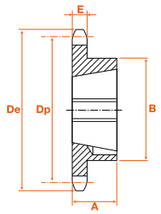

Type 1 : pignon acier simple denture avec moyeu déporté

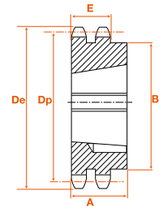

Type 2 : pignon acier double denture avec moyeu déporté

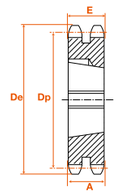

Type 3 : pignon acier double denture sans moyeu déporté

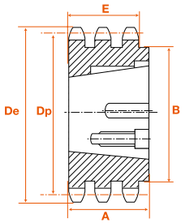

Type 4 : pignon acier triple denture avec moyeu déporté

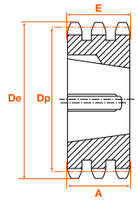

Type 5 : pignon acier triple denture sans moyeu déporté

Côte E	
Simple denture	11,1 mm
Double denture	30,3 mm
Triple denture	49,8 mm

Modèle déposé
Tous droits de reproduction réservés

Taper bush sprockets
Pitch 1" - 25.4 mm
Pignons ISO pour moyeu amovible
ISO 16B

STOCK ET PRIX SUR ITAFRAN.COM

Moyeux amovibles présentés section 6

CARACTERISTIQUES DIMENSIONNELLES

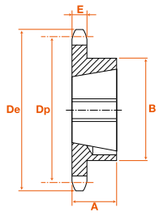

Type 1 : pignon acier simple denture avec moyeu déporté

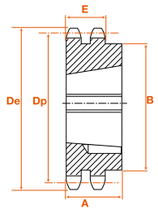

Type 2 : pignon acier double denture avec moyeu déporté

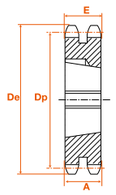

Type 3 : pignon acier double denture sans moyeu déporté

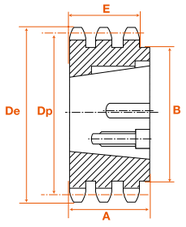

Type 4 : pignon acier triple denture avec moyeu déporté

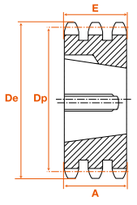

Type 5 : pignon acier triple denture sans moyeu déporté

Côte E	
Simple denture	16,2 mm
Double denture	47,7 mm
Triple denture	79,6 mm

16B - 1" x 17,02mm
Chaîne largeur intérieure 17,02 - Ø rouleau 15,88

Dents	Code	De	Dp	Moyeu	mini maxi	Type	A	B	Masse
				Simple					
10	PGS25410M	93,0	82,19	1215	11/32	1	25	60	0,80
11	PGS25411M	99,5	90,14	1215	11/32	1	25	60	0,90
12	PGS25412M	109,0	98,14	1610	14/42	1	25	60	1,00
13	PGS25413M	117,0	106,12	1610	14/42	1	25	60	1,00
14	PGS25414M	125,0	114,15	1610	14/42	1	25	70	1,20
15	PGS25415M	133,0	122,17	1610	14/42	1	25	70	1,40
16	PGS25416M	141,0	130,2	2012	14/50	1	32	75	1,40
17	PGS25417M	149,0	138,22	2012	14/50	1	32	76	1,60
18	PGS25418M	157,0	146,28	2517	16/65	1	45	90	2,10
19	PGS25419M	165,2	154,33	2517	16/65	1	45	90	2,30
20	PGS25420M	173,0	162,38	2517	16/65	1	45	90	2,50
21	PGS25421M	181,2	170,43	2517	16/65	1	45	102	2,80
22	PGS25422M	189,3	178,48	2517	16/65	1	45	102	3,10
23	PGS25423M	197,5	186,53	2517	16/65	1	45	108	3,40
24	PGS25424M	205,5	194,59	2517	16/65	1	45	108	3,60
25	PGS25425M	213,5	202,66	2517	16/65	1	45	108	4,00
26	PGS25426M	221,6	210,72	2517	16/65	1	45	108	4,30
27	PGS25427M	229,6	218,79	2517	16/65	1	45	108	4,60
28	PGS25428M	237,7	226,85	2517	16/65	1	45	108	4,90
30	PGS25430M	254,0	243,00	3020	25/75	1	45	108	6,20
38	PGS25438M	320,7	307,59	3020	25/75	1	45	159	9,60
45	PGS25445M	377,1	364,13	3020	25/75	1	45	159	14,00
57	PGS25457M	474,0	461,07	3020	25/75	1	45	159	22,00
				Double					
15	PGD25415M	133,0	122,17	2012	14/50	3	48	-	2,10
16	PGD25416M	141,0	130,2	2517	16/65	3	48	-	2,00
17	PGD25417M	149,0	138,22	2517	16/65	3	48	-	2,60
18	PGD25418M	157,0	146,28	2517	16/65	3	48	-	3,10
19	PGD25419M	165,2	154,33	2517	16/65	3	48	-	3,70
20	PGD25420M	173,0	162,38	2517	16/65	3	48	-	4,40
21	PGD25421M	181,2	170,43	3020	25/75	2	51	140	4,20
22	PGD25422M	189,3	178,48	3020	25/75	2	51	140	4,90
23	PGD25423M	197,5	186,53	3020	25/75	2	51	140	5,80
24	PGD25424M	205,5	194,59	3020	25/75	2	51	140	6,70
25	PGD25425M	213,5	202,66	3020	25/75	2	51	140	7,70
26	PGD25426M	221,6	210,72	3020	25/75	2	51	140	8,60
27	PGD25427M	229,6	218,79	3020	25/75	2	51	140	9,50
28	PGD25428M	237,7	226,85	3020	25/75	2	51	140	10,50
30	PGD25430M	254,0	243,00	3020	25/75	2	51	140	15,70
38	PGD25438M	320,7	307,59	3020	25/75	2	51	140	26,10
45	PGD25445M	377,1	364,13	3030	25/75	7	76	140	35,00
				Triple					
17	PGT25417M	149,0	138,22	2517	16/65	5	79	-	4,00
19	PGT25419M	165,2	154,33	3020	25/75	5	79	-	4,30
21	PGT25421M	181,2	170,43	3020	25/75	5	79	-	6,50
23	PGT25423M	197,5	186,53	3535	35/90	4	89	159	7,00
25	PGT25425M	213,5	202,66	3535	35/90	4	89	175	11,30
27	PGT25427M	229,6	218,79	3525	35/90	4	89	175	14,00
30	PGT25430M	2540	243,00	3525	35/90	4	89	175	18,00
38	PGT25438M	320,7	307,59	3535	35/90	4	89	175	36,00

Modèle déposé
Tous droits de reproduction réservés

Taper bush sprockets
Pitch 1" 1/4 - 31.75 mm
Pignons ISO pour moyeu amovible
ISO 20B

Taper bushes featured 6th section

STOCK AND PRICES ON ITAFRAN.COM

20B - 1" 1/4 x 3/4"
Chaîne largeur intérieure 19,56 - Ø rouleau 19,05

Dents	Code	De	Dp	Moyeu	mini maxi	Type	A	B	Masse
				Simple					
9	PGS31709M	108,0	92,84	1215	11/32	1	25	78	1,40
10	PGS31710M	117,9	102,74	1215	11/32	1	25	78	1,50
11	PGS31711M	127,8	112,68	1615	14/42	1	25	78	2,00
12	PGS31712M	137,8	122,68	1615	14/42	1	32	90	1,90
13	PGS31713M	147,8	132,65	2012	14/50	1	32	90	1,50
14	PGS31714M	157,8	142,68	2517	16/65	1	45	108	2,40
15	PGS31715M	167,9	152,72	2517	16/65	1	45	108	2,40
16	PGS31716M	177,9	162,75	2517	16/65	1	45	108	2,70
17	PGS31717M	187,9	172,78	2517	16/65	1	45	108	3,10
18	PGS31718M	198,0	182,85	2517	16/65	1	45	108	3,50
19	PGS31719M	208,1	192,91	2517	16/65	1	45	108	4,20
20	PGS31720M	218,1	202,98	2517	16/65	1	45	108	4,30
21	PGS31721M	228,2	213,04	3020	25/75	1	45	108	4,80
22	PGS31722M	238,3	223,11	3020	25/75	1	45	108	5,50
23	PGS31723M	248,3	233,17	3020	25/75	1	51	140	6,20
25	PGS31725M	268,5	253,33	3020	25/75	1	51	140	7,20
30	PGS31730M	318,9	303,75	3020	25/75	1	51	150	12,70
				Double					
13	PGD31713M	147,8	132,65	2517	16/65	3	54	-	2,20
15	PGD31715M	167,9	152,72	2517	16/65	3	54	-	4,00
17	PGD31717M	187,9	172,78	2517	16/65	3	54	-	5,00
19	PGD31719M	208,1	192,91	3030	35/75	2	76	140	6,30
21	PGD31721M	228,2	213,04	3030	35/75	2	76	140	8,80
23	PGD31723M	248,3	233,17	3030	35/75	2	76	140	9,80
25	PGD31725M	268,5	253,33	3030	35/75	2	76	140	10,50
30	PGD31730M	318,9	303,75	3030	35/75	2	76	140	14,00
				Triple					
15	PGT31715M	167,9	152,72	2517	16/65	5	-	-	13,00
17	PGT31717M	187,9	172,78	3030	35/75	5	-	-	15,00
19	PGT31719M	208,1	192,91	3030	35/75	5	-	-	17,00
21	PGT31721M	228,2	213,04	3535	35/90	5	-	-	19,00
23	PGT31723M	248,3	233,17	3535	35/90	5	-	-	23,00
25	PGT31725M	268,5	253,33	3535	35/90	5	-	-	28,00
30	PGT31730M	318,9	303,75	3535	35/90	5	-	-	40,00

La forme des pignons et le type de montage des moyeux sont donnés à titre indicatif et peuvent être modifiés sans préavis. En cas de nécessité, notre service commercial vous indiquera les caractéristiques exactes des types de pignons disponibles au moment de votre commande.

Sprockets' shapes and hubs' assembling are given as a guide. They can be modified without any notice. If necessary our sales department can inform you about their exact types we have in stock just as you place your order.

CARACTERISTIQUES DIMENSIONNELLES

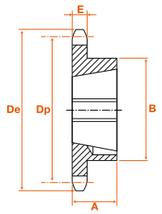

Type 1 : pignon acier simple denture avec moyeu déporté

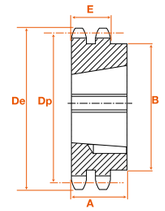

Type 2 : pignon acier double denture avec moyeu déporté

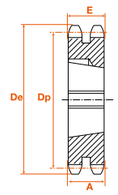

Type 3 : pignon acier double denture sans moyeu déporté

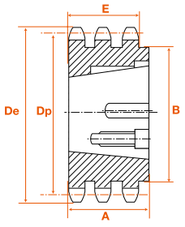

Type 4 : pignon acier triple denture avec moyeu déporté

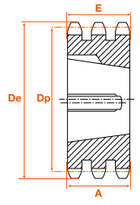

Type 5 : pignon acier triple denture sans moyeu déporté

Côte E	
Simple denture	18,5 mm
Double denture	54,6 mm
Triple denture	91,0 mm

Modèle déposé
Tous droits de reproduction réservés

Taper bush sprockets
Pitch 1" 1/2 - 38.1 mm
Pignons ISO pour moyeu amovible
ISO 24B

STOCK ET PRIX SUR ITAFRAN.COM

Moyeux amovibles présentés section 6

CARACTERISTIQUES DIMENSIONNELLES

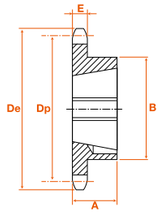

Type 1 : pignon acier simple denture avec moyeu déporté

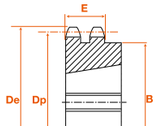

Type 2 : pignon acier double denture avec moyeu déporté

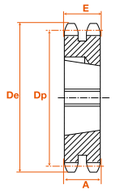

Type 3 : pignon acier double denture sans moyeu déporté

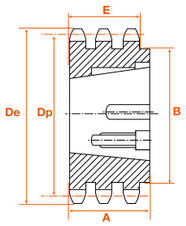

Type 4 : pignon acier triple denture avec moyeu déporté

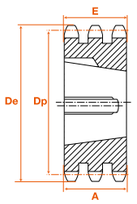

Type 5 : pignon acier triple denture sans moyeu déporté

Côte E	
Simple denture	24,1 mm
Double denture	72,0 mm
Triple denture	120,3 mm

24B - 1" 1/2 x 1" Chaîne largeur intérieure 25,4 - Ø rouleau 25,4									
Dents	Code	De	Dp	Moyeu	mini maxi	Type	A	B	Masse
Simple									
9	PGS38109M	126,4	111,4	1615	14/42	1	39	70	1,20
10	PGS38110M	138,0	123,29	1615	14/42	1	39	80	1,60
11	PGS38111M	150,0	135,21	2012	14/50	1	32	90	1,70
12	PGS38112M	162,0	147,22	2012	14/50	1	32	90	2,20
13	PGS38113M	174,2	159,18	2517	16/65	1	45	114	2,80
14	PGS38114M	186,2	171,22	2517	16/65	1	45	128	3,60
15	PGS38115M	198,2	183,26	2517	16/65	1	45	128	4,40
16	PGS38116M	210,3	195,3	3020	25/75	1	51	140	4,60
17	PGS38117M	222,3	207,34	3020	25/75	1	51	140	5,40
18	PGS38118M	234,3	219,42	3020	25/75	1	51	140	6,10
19	PGS38119M	246,5	231,49	3020	25/75	1	51	140	6,60
20	PGS38120M	258,6	243,57	3020	25/75	1	51	140	7,50
21	PGS38121M	270,6	255,65	3020	25/75	1	51	140	8,40
23	PGS38123M	294,8	279,8	3020	25/75	1	51	160	11,30
25	PGS38125M	319,0	304,0	3020	25/75	1	51	160	13,30
30	PGS38130M	379,5	364,5	3020	25/75	1	51	160	21,00
Double									
13	PGD38113M	174,2	159,18	2517	16/65	3	72	--	5,30
15	PGD38115M	198,2	183,26	3020	25/75	3	72	--	6,60
17	PGD38117M	222,3	207,34	3020	25/75	3	72	--	10,30
19	PGD38119M	246,5	231,49	3030	35/75	2	76	140	14,80
21	PGD38121M	270,6	255,65	3030	35/75	2	76	140	19,50
23	PGD38123M	294,8	279,8	3535	35/90	2	76	140	24,00
25	PGD38125M	319,0	304,0	3535	35/90	2	76	140	29,00
30	PGD38130M	379,5	364,5	3535	35/75	2	76	140	40,00
Triple									
13	PGT38113M	174,2	159,18	2517	16/65	5	--	--	
15	PGT38115M	198,2	183,26	3020	25/75	5	--	--	20,00
17	PGT38117M	222,3	207,34	3030	35/75	5	--	--	25,00
19	PGT38119M	246,5	231,49	3535	35/90	5	--	--	30,00
21	PGT38121M	270,6	255,65	4545	55/110	5	--	--	35,00
23	PGT38123M	294,8	279,8	4545	55/110	5	--	--	44,00
25	PGT38125M	319,0	304,0	4545	55/110	5	--	--	50,00
30	PGT38130M	379,5	364,5	4545	55/110	5	--	--	60,00

La forme des pignons et le type de montage des moyeux sont donnés à titre indicatif et peuvent être modifiés sans préavis. En cas de nécessité, notre service commercial vous indiquera les caractéristiques exactes des types de pignons disponibles au moment de votre commande.

Sprockets' shapes and hubs' assembling are given as a guide. They can be modified without any notice. If necessary our sales department can inform you about their exact types we have in stock just as you place your order.

Modèle déposé
Tous droits de reproduction réservés

Memo

Notes

Modèle déposé
Tous droits de reproduction réservés

CMW
QUALITY CHECKED FOR YOU

Plate wheels
Pitch 6 mm
Disques ISO
ISO 04B1

STOCK ET PRIX
SUR ITAFRAN.COM

Usinage présenté section 1

Dents	04B1 - Pas 6 mm Chaîne largeur intérieure 2,8 - Ø rouleau 4 SIMPLE				
	Dp	De	Code	d	Masse
8	15,67	18,0	DQS060008	5	0,01
9	17,54	19,9	DQS060009	5	0,01
10	19,42	21,7	DQS060010	6	0,01
11	21,30	23,7	DQS060011	6	0,01
12	23,18	25,4	DQS060012	6	0,01
13	25,05	27,3	DQS060013	8	0,01
14	26,96	29,2	DQS060014	8	0,01
15	28,86	31,1	DQS060015	8	0,01
16	30,76	33,0	DQS060016	8	0,01
17	32,65	35,0	DQS060017	8	0,01
18	34,55	36,9	DQS060018	8	0,02
19	36,44	38,8	DQS060019	8	0,02
20	38,34	40,7	DQS060020	8	0,02
21	40,25	42,6	DQS060021	8	0,02
22	42,16	44,5	DQS060022	8	0,02
23	44,06	46,4	DQS060023	8	0,03
24	45,96	48,3	DQS060024	8	0,03
25	47,87	50,2	DQS060025	8	0,03
26	49,77	52,1	DQS060026	8	0,03
27	51,67	54,0	DQS060027	8	0,03
28	53,58	55,9	DQS060028	8	0,05
29	55,50	57,8	DQS060029	8	0,05
30	57,42	59,8	DQS060030	8	0,05
31	59,31	61,7	DQS060031	8	0,05
32	61,21	63,6	DQS060032	8	0,05
33	63,11	65,5	DQS060033	8	0,05
34	65,02	67,4	DQS060034	8	0,06
35	66,93	69,3	DQS060035	8	0,06
36	68,84	71,2	DQS060036	8	0,06
37	70,75	73,1	DQS060037	8	0,07
38	72,66	75,0	DQS060038	8	0,07
39	74,56	76,9	DQS060039	8	0,08
40	76,47	78,9	DQS060040	8	0,09
41	78,38	80,8	DQS060041	10	0,09
42	80,28	82,7	DQS060042	10	0,09
43	82,19	84,7	DQS060043	10	0,10

Dents	04B1 - Pas 6 mm Chaîne largeur intérieure 2,8 - Ø rouleau 4 SIMPLE				
	Dp	De	Code	d	Masse
44	84,10	86,6	DQS060044	10	0,10
45	86,01	88,5	DQS060045	10	0,10
46	87,92	90,4	DQS060046	10	0,10
47	89,83	92,3	DQS060047	10	0,10
48	91,74	94,2	DQS060048	10	0,10
49	93,64	96,1	DQS060049	10	0,10
50	95,55	98,0	DQS060050	10	0,11
51	97,47	99,9	DQS060051	12	0,11
52	99,37	102	DQS060052	12	0,11
53	101,3	104	DQS060053	12	0,11
54	103,2	106	DQS060054	12	0,12
55	105,1	108	DQS060055	12	0,12
56	107,0	110	DQS060056	12	0,20
57	108,9	111	DQS060057	12	0,20
58	110,8	113	DQS060058	12	0,20
59	112,7	115	DQS060059	12	0,20
60	114,6	117	DQS060060	12	0,20
62	118,5	121	DQS060062	14	0,20
64	122,3	125	DQS060064	14	0,20
65	124,2	127	DQS060065	14	0,30
66	126,1	129	DQS060066	14	0,30
68	129,9	132	DQS060068	14	0,34
70	133,7	136	DQS060070	14	0,35
72	137,6	140	DQS060072	16	0,36
75	143,3	146	DQS060075	16	0,37
76	145,2	148	DQS060076	16	0,48
78	149,0	152	DQS060078	16	0,50
80	152,8	155	DQS060080	16	0,52
85	162,4	165	DQS060085	16	0,60
90	171,9	174	DQS060090	16	0,63
95	181,5	184	DQS060095	16	0,67
100	191,0	194	DQS060100	16	0,80
110	210,1	212	DQS060110	16	0,88
114	217,8	220	DQS060114	16	0,91
120	229,2	232	DQS060120	16	0,96
125	238,8	241	DQS060125	16	1,50

CARACTERISTIQUES DIMENSIONNELLES

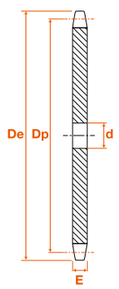

Côte	
E	2,6

Les disques qui ne sont pas présentés dans cette section correspondent à des applications peu courantes.

Notre usine peut néanmoins les **fabriquer** sous 2 semaines.

Nous sommes équipés pour réaliser dans les meilleurs délais tout disque suivant vos plans, en acier, inox, etc... à denture découpée ou usinée.
Nous réalisons également les traitements de denture.

Les disques sont stockés préalésés au diamètre d.
Notre usine est également à votre disposition pour tout alésage, rainurage et vis de pression.

Modèle déposé
Tous droits de reproduction réservés

Plate wheels
Pitch 8 mm
Disques ISO
ISO 05B1

CMW
QUALITY CHECKED FOR YOU

Machining featured 1st section

STOCK AND PRICES
ON ITAFRAN.COM

Dents	05B1 - Pas 8 mm Chaîne largeur intérieure 3 - Ø rouleau 5 SIMPLE				
	Dp	De	Code	d	Masse
8	20,90	24,0	DQS080008	6	0,01
9	23,39	26,6	DQS080009	6	0,01
10	25,89	29,2	DQS080010	8	0,02
11	28,39	31,7	DQS080011	8	0,02
12	30,91	34,2	DQS080012	8	0,02
13	33,42	36,7	DQS080013	8	0,02
14	35,95	39,2	DQS080014	8	0,02
15	38,48	41,7	DQS080015	8	0,03
16	41,01	44,3	DQS080016	8	0,03
17	43,53	46,8	DQS080017	8	0,03
18	46,07	49,3	DQS080018	8	0,04
19	48,61	51,9	DQS080019	8	0,04
20	51,14	54,4	DQS080020	8	0,04
21	53,67	57,0	DQS080021	8	0,04
22	56,21	59,5	DQS080022	8	0,05
23	58,75	62,0	DQS080023	8	0,05
24	61,29	64,6	DQS080024	8	0,06
25	63,83	67,5	DQS080025	8	0,07
26	66,37	69,5	DQS080026	10	0,07
27	68,91	72,2	DQS080027	10	0,08
28	71,45	74,8	DQS080028	10	0,08
29	73,99	77,3	DQS080029	10	0,09
30	76,53	79,8	DQS080030	10	0,10
31	79,08	82,4	DQS080031	10	0,10
32	81,61	84,9	DQS080032	10	0,11
33	84,16	87,5	DQS080033	10	0,11
34	86,70	90,0	DQS080034	10	0,12
35	89,24	92,5	DQS080035	10	0,12
36	91,79	95,0	DQS080036	10	0,13
37	94,33	97,6	DQS080037	10	0,16
38	96,88	100	DQS080038	10	0,20
39	99,42	103	DQS080039	10	0,21
40	102,0	105	DQS080040	10	0,23
41	104,5	108	DQS080041	12	0,24
42	107,1	110	DQS080042	12	0,26
43	109,6	113	DQS080043	12	0,28

Dents	05B1 - Pas 8 mm Chaîne largeur intérieure 3 - Ø rouleau 5 SIMPLE				
	Dp	De	Code	d	Masse
44	112,1	116	DQS080044	12	0,24
45	114,7	118	DQS080045	12	0,29
46	117,2	121	DQS080046	12	0,31
47	119,8	123	DQS080047	12	0,32
48	122,3	126	DQS080048	12	0,34
49	124,9	128	DQS080049	12	0,35
50	127,4	131	DQS080050	12	0,36
51	130,0	133	DQS080051	14	0,37
52	132,5	136	DQS080052	14	0,39
53	135,0	138	DQS080053	14	0,41
54	137,6	141	DQS080054	14	0,42
55	140,1	144	DQS080055	14	0,45
56	142,7	146	DQS080056	14	0,47
57	145,2	149	DQS080057	14	0,48
58	147,8	151	DQS080058	14	0,50
59	150,3	154	DQS080059	14	0,53
60	152,9	156	DQS080060	14	0,54
62	158,0	162	DQS080062	16	0,57
64	163,0	167	DQS080064	16	0,61
65	165,6	169	DQS080065	16	0,63
66	168,1	172	DQS080066	16	0,67
68	173,2	177	DQS080068	16	0,70
70	178,3	182	DQS080070	16	0,73
72	183,4	188	DQS080072	20	0,82
75	191,0	195	DQS080075	20	0,85
76	193,6	198	DQS080076	20	0,87
78	198,7	203	DQS080078	20	0,89
80	203,8	208	DQS080080	20	0,64
85	216,5	221	DQS080085	20	1,10
90	229,2	133	DQS080090	20	1,08
95	242,0	146	DQS080095	20	1,35
100	254,7	159	DQS080100	20	1,50
110	280,2	184	DQS080110	20	1,72
114	290,3	195	DQS080114	20	1,95
120	305,6	310	DQS080120	20	2,15
125	318,3	323	DQS080125	20	2,35

CARACTERISTIQUES DIMENSIONNELLES

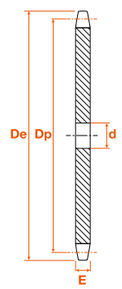

Côte	
E	2,8

Platewheels not in this section are those not in current use.

However these items are available from our factory and can be delivered within 2 weeks.

We are equiped to make platewheels to your design in steel, stainless steel, etc... with cut or cast teeth.
We also carry out teeth treatment.

Platewheels are stored with a d pilot bored diameter.

Our factory is at your disposal for all re-bore, keyway and threads for tightening screws.

Modèle déposé
Tous droits de reproduction réservés

Plate wheels
Pitch 3/8" - 9.525 mm
Disques ISO
ISO 06B

STOCK ET PRIX SUR ITAFRAN.COM

Usinage présenté section 1

Dts	Dp	De	06B - Pas 9,52 mm Chaîne largeur intérieure 5,72 - Ø rouleau 6,35								
			SIMPLE			DOUBLE			TRIPLE		
			Code	d	Mas.	Code	d	Mas.	Code	d	Mas.
8	24,89	28,0	DQS095008	6	0,01	DQD095008	6	0,03	DQT095008	6	
9	27,85	31,0	DQS095009	7	0,02	DQD095009	8	0,04	DQT095009	8	
10	30,82	34,0	DQS095010	7	0,02	DQD095010	8	0,06	DQT095010	10	
11	33,80	37,0	DQS095011	8	0,03	DQD095011	10	0,07	DQT095011	10	
12	36,80	40,0	DQS095012	8	0,04	DQD095012	10	0,09	DQT095012	10	
13	39,80	43,0	DQS095013	8	0,04	DQD095013	10	0,10	DQT095013	10	
14	42,80	46,3	DQS095014	8	0,05	DQD095014	10	0,12	DQT095014	12	
15	45,81	49,3	DQS095015	8	0,06	DQD095015	10	0,14	DQT095015	12	
16	48,82	52,3	DQS095016	10	0,07	DQD095016	12	0,16	DQT095016	12	
17	51,83	55,3	DQS095017	10	0,08	DQD095017	12	0,18	DQT095017	12	
18	54,85	58,3	DQS095018	10	0,09	DQD095018	12	0,20	DQT095018	12	
19	57,87	61,3	DQS095019	10	0,10	DQD095019	12	0,25	DQT095019	12	0,10
20	60,89	64,3	DQS095020	10	0,11	DQD095020	12	0,27	DQT095020	12	
21	63,91	68,0	DQS095021	10	0,12	DQD095021	12	0,30	DQT095021	14	0,12
22	66,93	71,0	DQS095022	10	0,13	DQD095022	12	0,34	DQT095022	14	
23	69,95	73,5	DQS095023	10	0,14	DQD095023	12	0,36	DQT095023	14	
24	72,97	77,0	DQS095024	10	0,16	DQD095024	12	0,39	DQT095024	14	
25	76,00	80,0	DQS095025	10	0,17	DQD095025	12	0,43	DQT095025	14	
26	79,02	83,0	DQS095026	10	0,18	DQD095026	12	0,47	DQT095026	14	
27	82,04	86,0	DQS095027	10	0,19	DQD095027	12	0,48	DQT095027	14	
28	85,07	89,0	DQS095028	10	0,22	DQD095028	12	0,50	DQT095028	14	
29	88,09	92,0	DQS095029	10	0,23	DQD095029	12	0,52	DQT095029	14	
30	91,12	94,7	DQS095030	10	0,24	DQD095030	12	0,68	DQT095030	14	
31	94,15	98,3	DQS095031	12	0,26	DQD095031	14	0,70	DQT095031	16	0,27
32	97,17	101	DQS095032	12	0,27	DQD095032	14	0,72	DQT095032	16	
33	100,2	104	DQS095033	12	0,29	DQD095033	14	0,74	DQT095033	16	
34	103,2	107	DQS095034	12	0,31	DQD095034	14	0,77	DQT095034	16	
35	106,3	110	DQS095035	12	0,34	DQD095035	14	1,00	DQT095035	16	
36	109,3	113	DQS095036	12	0,35	DQD095036	14	1,02	DQT095036	16	
37	112,3	116	DQS095037	12	0,37	DQD095037	14	1,05	DQT095037	16	
38	115,3	120	DQS095038	12	0,39	DQD095038	14	1,15	DQT095038	16	
39	118,4	123	DQS095039	12	0,41	DQD095039	14	1,18	DQT095039	16	
40	121,4	126	DQS095040	12	0,43	DQD095040	14	1,25	DQT095040	16	
41	124,4	129	DQS095041	16	0,50	DQD095041	16	1,28	DQT095041	16	
42	127,5	132	DQS095042	16	0,50	DQD095042	16	1,31	DQT095042	16	
43	130,5	135	DQS095043	16	0,51	DQD095043	16	1,34	DQT095043	16	
44	133,5	138	DQS095044	16	0,54	DQD095044	16		DQT095044	16	
45	136,5	141	DQS095045	16	0,56	DQD095045	16	1,61	DQT095045	16	
46	139,6	144	DQS095046	16	0,57	DQD095046	16		DQT095046	16	
47	142,6	147	DQS095047	16	0,59	DQD095047	16		DQT095047	16	0,59
48	145,6	150	DQS095048	16	0,61	DQD095048	16	1,80	DQT095048	16	
49	148,7	153	DQS095049	16	0,65	DQD095049	16		DQT095049	16	
50	151,7	156	DQS095050	16	0,68	DQD095050	16	2,00	DQT095050	16	
51	154,7	159	DQS095051	16	0,71	DQD095051	16		DQT095051	20	3,40
52	157,8	162	DQS095052	16	0,75	DQD095052	16		DQT095052	20	
53	160,8	165	DQS095053	16	0,78	DQD095053	16		DQT095053	20	
54	163,8	168	DQS095054	16	0,81	DQD095054	16		DQT095054	20	
55	166,9	171	DQS095055	16	0,83	DQD095055	16	2,50	DQT095055	20	
56	169,9	174	DQS095056	16	0,87	DQD095056	16		DQT095056	20	
57	172,9	177	DQS095057	16	0,90	DQD095057	16	2,60	DQT095057	20	4,40
58	175,9	180	DQS095058	16	0,93	DQD095058	16	2,70	DQT095058	20	
59	179,0	183	DQS095059	16	0,94	DQD095059	16		DQT095059	20	
60	182,0	186	DQS095060	16	0,98	DQD095060	16	2,90	DQT095060	20	4,79
62	188,1	192	DQS095062	20	1,05	DQD095062	20		DQT095062	20	

ITAFRAN #FACTORYSTOCKSERVICE! : +33 437 253 505 - : +33 437 255 407 - business@itafran.com
Modèle déposé
Tous droits de reproduction réservés

Plate wheels
Pitch 3/8" - 9.525 mm
Disques ISO
ISO 06B

STOCK AND PRICES ON ITAFRAN.COM

Machining featured 1st section

Dts	Dp	De	06B - Pas 9,52 mm Chaîne largeur intérieure 5,72 - Ø rouleau 6,35								
			SIMPLE			DOUBLE			TRIPLE		
			Code	d	Mas.	Code	d	Mas.	Code	d	Mas.
64	194,1	198	DQS095064	20	1,12	DQD095064	20		DQT095064	20	5,55
65	197,2	202	DQS095065	20	1,16	DQD095065	20	3,40	DQT095065	20	
66	200,2	205	DQS095066	20	1,18	DQD095066	20		DQT095066	25	
68	206,2	211	DQS095068	20	1,30	DQD095068	20		DQT095068	25	
70	212,3	217	DQS095070	20	1,35	DQD095070	20		DQT095070	25	
72	218,4	223	DQS095072	20	1,45	DQD095072	20		DQT095072	25	
75	227,5	232	DQS095075	20	1,55	DQD095075	20		DQT095075	25	
76	230,5	235	DQS095076	20	1,60	DQD095076	20	4,75	DQT095076	25	7,85
78	236,6	241	DQS095078	20	1,64	DQD095078	20		DQT095078	25	
80	242,6	247	DQS095080	20	1,75	DQD095080	20	5,26	DQT095080	25	9,00
85	257,8	262	DQS095085	20	2,00	DQD095085	20		DQT095085	25	14,40
90	272,9	277	DQS095090	20	2,25	DQD095090	20	6,00	DQT095090	25	
95	288,1	293	DQS095095	20	2,50	DQD095095	20	7,50	DQT095095	25	
100	303,3	308	DQS095100	20	2,90	DQD095100	20	9,00	DQT095100	25	
110	333,6	338	DQS095110	20	3,49	DQD095110	20		DQT095110	25	
114	345,7	350	DQS095114	20	3,75	DQD095114	20	11,30	DQT095114	25	
120	363,9	368	DQS095120	20	4,15	DQD095120	20		DQT095120	25	
125	379,0	384	DQS095125	20	4,50	DQD095125	20	13,60	DQT095125	25	

Les disques qui ne sont pas présentés dans cette section correspondent à des applications peu courantes.

Notre usine peut néanmoins les **fabriquer** sous 2 semaines.

Nous sommes équipés pour réaliser dans les meilleurs délais tout disque suivant vos plans, en acier, inox, etc... à denture découpée ou usinée.
Nous réalisons également les traitements de denture.

Les disques sont stockés préalésés au diamètre d. Notre usine est également à votre disposition pour tout alésage, rainurage et vis de pression.

Platewheels not in this section are those not in current use.

However these items are available from our factory and can be delivered within 2 weeks.

We are equiped to make platewheels to your design in steel, stainless steel, etc... with cut or cast teeth.
We also carry out teeth treatment.

Platewheels are stored with a d pilot bored diameter.

Our factory is at your disposal for all re-bore, keyway and threads for tightening screws.

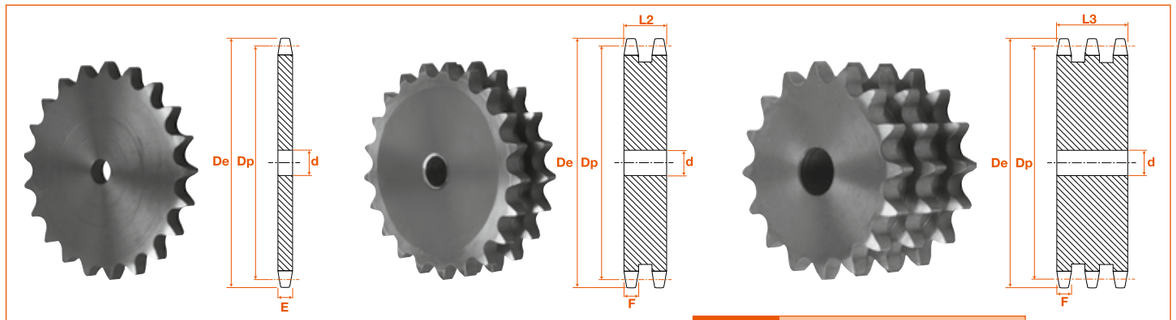

Côte	E	F	L2	L3
	5,3	5,2	15,4	25,6

Modèle déposé
Tous droits de reproduction réservés
: +33 437 253 505 - : +33 437 255 407 - business@itafran.com ITAFRAN #FACTORYSTOCKSERVICE!

Plate wheels
Pitch 1/2" - 12.7 x 3.3 mm
Disques ISO
ISO 081

STOCK ET PRIX SUR ITAFRAN.COM

Usinage présenté section 1

Dents	081 - Pas 12,7 mm x 3,3 mm Chaîne largeur intérieure 3,3 - Ø rouleau 7,75 SIMPLE				
	Dp	De	Code	d	Masse
8	33,18	37,2	DQS12733008	8	0,01
9	37,13	41,5	DQS12733009	8	0,01
10	41,10	46,2	DQS12733010	8	0,02
11	45,07	49,6	DQS12733011	8	0,02
12	49,07	53,9	DQS12733012	8	0,03
13	53,06	58,4	DQS12733013	8	0,04
14	57,07	62,8	DQS12733014	8	0,05
15	61,09	66,8	DQS12733015	8	0,06
16	65,10	70,9	DQS12733016	10	0,07
17	69,11	74,9	DQS12733017	10	0,08
18	73,14	78,9	DQS12733018	10	0,09
19	77,16	82,9	DQS12733019	10	0,10
20	81,19	86,9	DQS12733020	10	0,10
21	85,22	91,0	DQS12733021	10	0,11
22	89,24	95,0	DQS12733022	10	0,13
23	93,27	99,0	DQS12733023	10	0,14
24	97,29	103	DQS12733024	10	0,15
25	101,3	107	DQS12733025	10	0,17
26	105,4	111	DQS12733026	12	0,18
27	109,4	115	DQS12733027	12	0,20
28	113,4	119	DQS12733028	12	0,20
29	117,5	123	DQS12733029	12	0,22
30	121,5	128	DQS12733030	12	0,24
31	125,5	132	DQS12733031	12	0,26
32	129,6	136	DQS12733032	12	0,27
33	133,6	140	DQS12733033	12	0,30
34	137,6	144	DQS12733034	12	0,32
35	141,7	148	DQS12733035	12	0,33
36	145,7	152	DQS12733036	16	0,35
37	149,8	156	DQS12733037	16	0,37
38	153,8	160	DQS12733038	16	0,40
39	157,8	164	DQS12733039	16	0,42
40	161,9	168	DQS12733040	16	0,44
41	165,9	171	DQS12733041	16	0,45
42	170,0	175	DQS12733042	16	0,48
43	174,0	180	DQS12733043	16	0,50

Dents	081 - Pas 12,7 mm x 3,3 mm Chaîne largeur intérieure 3,3 - Ø rouleau 7,75 SIMPLE				
	Dp	De	Code	d	Masse
44	178,0	184	DQS12733044	16	0,52
45	182,1	188	DQS12733045	16	0,54
46	186,1	192	DQS12733046	20	0,56
47	190,1	196	DQS12733047	20	0,60
48	194,2	200	DQS12733048	20	0,63
49	198,2	204	DQS12733049	20	0,67
50	202,3	208	DQS12733050	20	0,70
51	206,3	212	DQS12733051	20	0,75
52	210,3	216	DQS12733052	20	0,77
53	214,4	220	DQS12733053	20	0,8
54	218,4	224	DQS12733054	20	0,82
55	222,5	228	DQS12733055	20	0,84
56	226,5	232	DQS12733056	20	0,9
57	230,5	236	DQS12733057	20	0,93
58	234,6	240	DQS12733058	20	0,95
59	238,6	244	DQS12733059	20	0,98
60	242,7	248	DQS12733060	20	1,00
62	250,8	257	DQS12733062	20	1,07
64	258,8	265	DQS12733064	20	1,14
65	262,9	269	DQS12733065	20	1,17
66	266,9	273	DQS12733066	25	1,18
68	275,0	281	DQS12733068	25	1,25
70	283,1	289	DQS12733070	25	1,34
72	291,2	297	DQS12733072	25	1,38
76	307,3	313	DQS12733076	25	1,66
78	315,4	321	DQS12733078	25	1,70
80	323,5	329	DQS12733080	25	1,78
85	343,7	350	DQS12733085	25	1,90
90	363,9	370	DQS12733090	25	2,29
95	384,1	390	DQS12733095	25	2,54
100	404,3	410	DQS12733100	25	2,83
110	444,7	451	DQS12733110	25	3,13
114	460,9	467	DQS12733114	25	3,65
120	485,2	491	DQS12733120	25	3,84
125	505,4	511	DQS12733125	25	4,00

CARACTERISTIQUES DIMENSIONNELLES

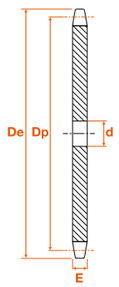

Côte	
E	3

Les disques qui ne sont pas présentés dans cette section correspondent à des applications peu courantes.

Notre usine peut néanmoins les **fabriquer** sous 2 semaines.

Nous sommes équipés pour réaliser dans les meilleurs délais tout disque suivant vos plans, en acier, inox, etc... à denture découpée ou usinée.
Nous réalisons également les traitements de denture.

Les disques sont stockés préalésés au diamètre d.
Notre usine est également à votre disposition pour tout alésage, rainurage et vis de pression.

ITAFRAN #FACTORYSTOCKSERVICE! : +33 437 253 505 - : +33 437 255 407 - business@itafran.com
Modèle déposé
Tous droits de reproduction réservés

Plate wheels
Pitch 1/2" - 12.7 x 4.88 mm
Disques ISO
ISO 083

Machining featured 1st section

STOCK AND PRICES ON ITAFRAN.COM

Dents	083 - Pas 12,7 mm x 4,88 mm Chaîne largeur intérieure 4,88 - Ø rouleau 7,75 SIMPLE				
	Dp	De	Code	d	Masse
8	33,18	38,5	DQS127488008	8	0,01
9	37,13	41,5	DQS127488009	8	0,02
10	41,10	46,2	DQS127488010	8	0,03
11	45,07	49,6	DQS127488011	8	0,04
12	49,07	53,9	DQS127488012	8	0,04
13	53,06	58,4	DQS127488013	8	0,06
14	57,05	62,8	DQS127488014	8	0,06
15	61,09	66,8	DQS127488015	8	0,08
16	65,10	70,9	DQS127488016	10	0,09
17	69,11	74,9	DQS127488017	10	0,10
18	73,14	78,9	DQS127488018	10	0,12
19	77,16	82,9	DQS127488019	10	0,14
20	81,19	86,9	DQS127488020	10	0,15
21	85,22	91,0	DQS127488021	10	0,17
22	89,24	95,0	DQS127488022	10	0,18
23	93,27	99,0	DQS127488023	10	0,20
24	97,29	103	DQS127488024	10	0,22
25	101,3	107	DQS127488025	10	0,25
26	105,4	111	DQS127488026	12	0,26
27	109,4	115	DQS127488027	12	0,28
28	113,4	119	DQS127488028	12	0,30
29	117,5	123	DQS127488029	12	0,32
30	121,5	128	DQS127488030	12	0,35
31	125,5	132	DQS127488031	12	0,37
32	129,6	136	DQS127488032	12	0,40
33	133,6	140	DQS127488033	12	0,42
34	137,6	144	DQS127488034	12	0,45
35	141,7	148	DQS127488035	12	0,48
36	145,7	152	DQS127488036	16	0,50
37	149,8	156	DQS127488037	16	0,54
38	153,8	160	DQS127488038	16	0,56
39	157,8	164	DQS127488039	16	0,60
40	161,9	168	DQS127488040	16	0,63
41	165,9	171	DQS127488041	16	0,66
42	170,0	175	DQS127488042	16	0,69
43	174,0	180	DQS127488043	16	0,72

Dents	083 - Pas 12,7 mm x 4,88 mm Chaîne largeur intérieure 4,88 - Ø rouleau 7,75 SIMPLE				
	Dp	De	Code	d	Masse
44	178,0	184	DQS127488044	16	0,75
45	182,1	188	DQS127488045	16	0,78
46	186,1	192	DQS127488046	20	0,81
47	190,1	196	DQS127488047	20	0,84
48	194,2	200	DQS127488048	20	0,90
49	198,2	204	DQS127488049	20	0,92
50	202,3	208	DQS127488050	20	1,00
51	206,3	212	DQS127488051	20	1,02
52	210,3	216	DQS127488052	20	1,11
53	214,4	220	DQS127488053	20	1,14
54	218,4	224	DQS127488054	20	1,17
55	222,5	228	DQS127488055	20	1,20
56	226,5	232	DQS127488056	20	1,20
57	230,5	236	DQS127488057	20	1,32
58	234,6	240	DQS127488058	20	1,35
59	238,6	244	DQS127488059	20	1,37
60	242,7	248	DQS127488060	20	1,44
62	250,8	257	DQS127488062	20	1,48
64	258,8	265	DQS127488064	20	1,62
65	262,9	269	DQS127488065	20	1,68
66	266,9	273	DQS127488066	25	1,70
68	275,0	281	DQS127488068	25	1,83
70	283,1	289	DQS127488070	25	1,92
72	291,2	297	DQS127488072	25	2,04
76	307,3	313	DQS127488076	25	2,37
78	315,4	321	DQS127488078	25	2,43
80	323,5	329	DQS127488080	25	2,55
85	343,7	350	DQS127488085	25	2,88
90	363,9	370	DQS127488090	25	3,27
95	384,1	390	DQS127488095	25	3,63
100	404,3	410	DQS127488100	25	4,05
110	444,7	451	DQS127488110	25	4,44
114	460,9	467	DQS127488114	25	5,22
120	485,2	491	DQS127488120	25	5,50
125	505,4	511	DQS127488125	25	6,36

CARACTERISTIQUES DIMENSIONNELLES

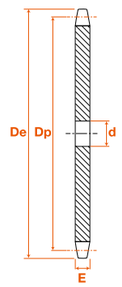

Côte	
E	4,3

Platewheels not in this section are those not in current use.

However these items are available from our factory and can be delivered within 2 weeks.

We are equiped to make platewheels to your design in steel, stainless steel, etc... with cut or cast teeth.
We also carry out teeth treatment.

Platewheels are stored with a d pilot bored diameter.

Our factory is at your disposal for all re-bore, keyway and threads for tightening screws.

Modèle déposé
Tous droits de reproduction réservés
: +33 437 253 505 - : +33 437 255 407 - business@itafran.com ITAFRAN #FACTORYSTOCKSERVICE!

Plate wheels
Pitch 1/2" - 12.7 mm
Disques ISO
ISO 08B

STOCK ET PRIX SUR ITAFRAN.COM

Usinage présenté section 1

Dts	Dp	De	08B - Pas 12,7 mm Chaîne largeur intérieure 7,75 - Ø rouleau 8,51								
			SIMPLE			DOUBLE			TRIPLE		
			Code	d	Masse	Code	d	Masse	Code	d	Masse
8	33,18	37,2	DQS127008	8	0,03	DQD127008	10	0,08	DQT127008	10	0,11
9	37,13	41,0	DQS127009	8	0,04	DQD127009	10	0,11	DQT127009	10	0,15
10	41,10	45,2	DQS127010	8	0,06	DQD127010	10	0,13	DQT127010	10	0,20
11	45,07	48,7	DQS127011	10	0,07	DQD127011	10	0,18	DQT127011	12	0,29
12	49,07	53,0	DQS127012	10	0,08	DQD127012	10	0,18	DQT127012	12	0,36
13	53,06	57,4	DQS127013	10	0,10	DQD127013	10	0,24	DQT127013	12	0,44
14	57,07	61,8	DQS127014	10	0,12	DQD127014	10	0,28	DQT127014	12	0,54
15	61,09	65,5	DQS127015	10	0,15	DQD127015	10	0,32	DQT127015	12	0,62
16	65,10	69,5	DQS127016	10	0,16	DQD127016	12	0,39	DQT127016	16	0,73
17	69,11	73,6	DQS127017	10	0,18	DQD127017	12	0,46	DQT127017	16	0,80
18	73,14	77,8	DQS127018	10	0,20	DQD127018	12	0,53	DQT127018	16	0,90
19	77,16	81,7	DQS127019	10	0,23	DQD127019	12	0,61	DQT127019	16	0,98
20	81,19	85,8	DQS127020	10	0,25	DQD127020	12	0,67	DQT127020	16	1,15
21	85,22	89,7	DQS127021	12	0,28	DQD127021	16	1,15	DQT127021	16	1,25
22	89,24	93,8	DQS127022	12	0,31	DQD127022	16	0,84	DQT127022	16	1,41
23	93,27	98,2	DQS127023	12	0,33	DQD127023	16	0,91	DQT127023	16	1,54
24	97,29	102	DQS127024	12	0,37	DQD127024	16	1,01	DQT127024	16	1,70
25	101,3	106	DQS127025	12	0,42	DQD127025	16	1,10	DQT127025	16	1,70
26	105,4	110	DQS127026	16	0,44	DQD127026	16	1,21	DQT127026	16	2,05
27	109,4	114	DQS127027	16	0,47	DQD127027	16	1,30	DQT127027	16	2,20
28	113,4	118	DQS127028	16	0,49	DQD127028	16	1,40	DQT127028	16	2,40
29	117,5	122	DQS127029	16	0,54	DQD127029	16	1,50	DQT127029	16	2,54
30	121,5	126	DQS127030	16	0,58	DQD127030	16	1,60	DQT127030	16	2,74
31	125,5	130	DQS127031	16	0,62	DQD127031	16	1,75	DQT127031	20	2,96
32	129,6	134	DQS127032	16	0,66	DQD127032	16	1,85	DQT127032	20	3,14
33	133,6	138	DQS127033	16	0,70	DQD127033	16	1,95	DQT127033	20	3,36
34	137,6	143	DQS127034	16	0,76	DQD127034	16	2,10	DQT127034	20	3,54
35	141,7	147	DQS127035	16	0,80	DQD127035	16	2,35	DQT127035	20	3,80
36	145,7	151	DQS127036	16	0,84	DQD127036	20	2,35	DQT127036	20	3,96
37	149,8	155	DQS127037	16	0,90	DQD127037	20	2,45	DQT127037	20	4,07
38	153,8	159	DQS127038	16	0,95	DQD127038	20	2,70	DQT127038	20	4,40
39	157,8	163	DQS127039	16	1,00	DQD127039	20	2,80	DQT127039	20	4,51
40	161,9	167	DQS127040	16	1,05	DQD127040	20	2,95	DQT127040	20	4,95
41	165,9	171	DQS127041	20	1,10	DQD127041	20	3,09	DQT127041	25	5,07
42	170,0	175	DQS127042	20	1,15	DQD127042	20	3,25	DQT127042	25	5,60
43	174,0	180	DQS127043	20	1,20	DQD127043	20	3,40	DQT127043	25	5,89
44	178,0	184	DQS127044	20	1,25	DQD127044	20	3,60	DQT127044	25	6,19
45	182,1	188	DQS127045	20	1,30	DQD127045	20	3,85	DQT127045	25	6,45
46	186,1	192	DQS127046	20	1,35	DQD127046	20	4,01	DQT127046	25	6,80
47	190,1	196	DQS127047	20	1,40	DQD127047	20	4,25	DQT127047	25	7,15
48	194,2	200	DQS127048	20	1,50	DQD127048	20	4,55	DQT127048	25	7,40
49	198,2	204	DQS127049	20	1,55	DQD127049	20	4,66	DQT127049	25	7,55
50	202,3	208	DQS127050	20	1,65	DQD127050	20	4,85	DQT127050	25	8,10
51	206,3	212	DQS127051	20	1,70	DQD127051	25	5,01	DQT127051	25	8,26
52	210,3	216	DQS127052	20	1,85	DQD127052	25	5,25	DQT127052	25	8,75
53	214,4	220	DQS127053	20	1,90	DQD127053	25	5,45	DQT127053	25	9,10
54	218,4	224	DQS127054	20	1,95	DQD127054	25	5,65	DQT127054	25	9,45
55	222,5	228	DQS127055	20	2,00	DQD127055	25	5,85	DQT127055	25	9,85
56	226,5	232	DQS127056	20	2,15	DQD127056	25	6,10	DQT127056	25	10,20
57	230,5	236	DQS127057	20	2,20	DQD127057	25	6,35	DQT127057	25	10,60
58	234,6	241	DQS127058	20	2,25	DQD127058	25	6,55	DQT127058	25	10,78
59	238,6	245	DQS127059	20	2,28	DQD127059	25	6,66	DQT127059	25	10,97
60	242,7	249	DQS127060	20	2,40	DQD127060	25	7,05	DQT127060	25	11,70
62	250,8	257	DQS127062	25	2,55	DQD127062	25	7,54	DQT127062	25	11,70

Modèle déposé
Tous droits de reproduction réservés

Plate wheels
Pitch 1/2" - 12.7 mm
Disques ISO
ISO 08B

Machining featured 1st section

STOCK AND PRICES ON ITAFRAN.COM

Dts	Dp	De	08B - Pas 12,7 mm Chaîne largeur intérieure 7,75 - Ø rouleau 8,51								
			SIMPLE			DOUBLE			TRIPLE		
			Code	d	Masse	Code	d	Masse	Code	d	Masse
64	258,8	265	DQS127064	25	2,70	DQD127064	25	8,04	DQT127064	25	13,40
65	262,9	269	DQS127065	25	2,00	DQD127065	25	8,35	DQT127065	25	13,80
66	266,9	273	DQS127066	25	2,85	DQD127066	25	8,50	DQT127066	25	14,01
68	275,0	281	DQS127068	25	3,05	DQD127068	25	8,80	DQT127068	25	15,21
70	283,1	289	DQS127070	25	3,20	DQD127070	25	9,25	DQT127070	25	16,11
72	291,2	297	DQS127072	25	3,40	DQD127072	25	10,20	DQT127072	25	17,01
75	303,3	309	DQS127075	25	3,65	DQD127075	25	11,30	DQT127075	25	18,51
76	307,3	313	DQS127076	25	3,95	DQD127076	25	11,50	DQT127076	25	19,20
78	315,4	321	DQS127078	25	4,10	DQD127078	25	11,80	DQT127078	25	19,70
80	323,5	329	DQS127080	25	4,25	DQD127080	25	12,80	DQT127080	25	21,30
85	343,7	349	DQS127085	25	4,80	DQD127085	25	16,00	DQT127085	25	22,60
90	363,9	370	DQS127090	25	5,45	DQD127090	25	16,20	DQT127090	25	25,01
95	384,1	390	DQS127095	25	6,05	DQD127095	25	18,00	DQT127095	25	30,11
100	404,3	410	DQS127100	25	6,75	DQD127100	25	19,01	DQT127100	25	32,00
110	444,7	451	DQS127110	25	8,50	DQD127110	25	21,02	DQT127110	25	35,20
114	460,9	467	DQS127114	25	8,76	DQD127114	25	25,00	DQT127114	25	41,00
120	485,2	491	DQS127120	25	9,15	DQD127120	25	26,30	DQT127120	25	45,00
125	505,4	511	DQS127125	25	10,60	DQD127125	25	30,00	DQT127125	25	53,01

Les disques qui ne sont pas présentés dans cette section correspondent à des applications peu courantes.

Notre usine peut néanmoins les **fabriquer** sous 2 semaines.

Nous sommes équipés pour réaliser dans les meilleurs délais tout disque suivant vos plans, en acier, inox, etc... à denture découpée ou usinée.
Nous réalisons également les traitements de denture.

Les disques sont stockés préalésés au diamètre d. Notre usine est également à votre disposition pour tout alésage, rainurage et vis de pression.

Platewheels not in this section are those not in current use.

However these items are available from our factory and can be delivered within 2 weeks.

We are equiped to make platewheels to your design in steel, stainless steel, etc... with cut or cast teeth.
We also carry out teeth treatment.

Platewheels are stored with a d pilot bored diameter.

Our factory is at your disposal for all re-bore, keyway and threads for tightening screws.

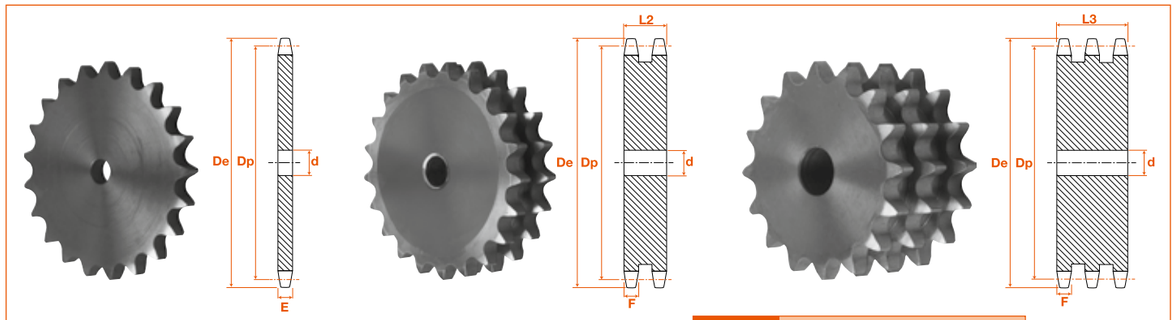

Côte	E	F	L2	L3
	7,2	7	21,0	34,9

Modèle déposé
Tous droits de reproduction réservés

Plate wheels
Pitch 5/8" - 15.8 mm
Disques ISO
ISO 10B

STOCK ET PRIX SUR ITAFRAN.COM

Usinage présenté section 1

Dts	Dp	De	10B - Pas 15,8 mm Chaîne largeur intérieure 9,65 - Ø rouleau 10,16								
			SIMPLE			DOUBLE			TRIPLE		
			Code	d	Masse	Code	d	Masse	Code	d	Masse
8	41,48	47,0	DQS158008	10	0,07	DQD158008	10	0,14	DQT158008	12	0,20
9	46,42	52,6	DQS158009	10	0,09	DQD158009	10	0,19	DQT158009	12	0,30
10	51,37	57,5	DQS158010	10	0,12	DQD158010	10	0,22	DQT158010	12	0,45
11	56,34	63,0	DQS158011	10	0,14	DQD158011	12	0,30	DQT158011	12	0,57
12	61,34	68,0	DQS158012	10	0,17	DQD158012	12	0,40	DQT158012	12	0,72
13	66,32	73,0	DQS158013	10	0,20	DQD158013	12	0,50	DQT158013	12	0,84
14	71,34	78,0	DQS158014	10	0,24	DQD158014	12	0,60	DQT158014	12	0,98
15	76,36	83,0	DQS158015	10	0,28	DQD158015	12	0,70	DQT158015	12	1,15
16	81,37	88,0	DQS158016	12	0,31	DQD158016	12	0,80	DQT158016	16	1,30
17	86,39	93,0	DQS158017	12	0,36	DQD158017	12	0,90	DQT158017	16	1,50
18	91,42	98,3	DQS158018	12	0,39	DQD158018	12	1,05	DQT158018	16	1,80
19	96,45	103	DQS158019	12	0,46	DQD158019	12	1,20	DQT158019	16	1,85
20	101,5	108	DQS158020	12	0,50	DQD158020	12	1,30	DQT158020	16	2,10
21	106,5	113	DQS158021	12	0,56	DQD158021	16	1,50	DQT158021	16	2,15
22	111,6	118	DQS158022	12	0,60	DQD158022	16	1,60	DQT158022	16	2,65
23	116,6	124	DQS158023	12	0,67	DQD158023	16	1,80	DQT158023	16	2,95
24	121,6	128	DQS158024	12	0,73	DQD158024	16	2,00	DQT158024	16	3,24
25	126,7	134	DQS158025	12	0,79	DQD158025	16	2,15	DQT158025	16	3,45
26	131,7	139	DQS158026	16	0,87	DQD158026	16	2,35	DQT158026	20	3,75
27	136,8	144	DQS158027	16	0,94	DQD158027	16	2,60	DQT158027	20	4,11
28	141,8	149	DQS158028	16	1,01	DQD158028	16	2,75	DQT158028	20	4,45
29	146,8	154	DQS158029	16	1,05	DQD158029	16	2,95	DQT158029	20	4,75
30	151,9	159	DQS158030	16	1,16	DQD158030	16	3,14	DQT158030	20	5,10
31	156,9	164	DQS158031	16	1,25	DQD158031	20	3,45	DQT158031	20	5,50
32	162,0	169	DQS158032	16	1,35	DQD158032	20	3,70	DQT158032	20	5,91
33	167,0	175	DQS158033	16	1,40	DQD158033	20	4,00	DQT158033	20	6,24
34	172,1	179	DQS158034	16	1,50	DQD158034	20	4,20	DQT158034	20	6,65
35	177,1	184	DQS158035	16	1,56	DQD158035	20	4,49	DQT158035	20	7,05
36	182,2	189	DQS158036	20	1,70	DQD158036	20	4,75	DQT158036	25	7,56
37	187,2	194	DQS158037	20	1,80	DQD158037	20	5,00	DQT158037	25	8,05
38	192,2	199	DQS158038	20	1,90	DQD158038	20	5,30	DQT158038	25	8,55
39	197,3	204	DQS158039	20	1,95	DQD158039	20	5,51	DQT158039	25	9,05
40	202,3	209	DQS158040	20	2,10	DQD158040	20	5,69	DQT158040	25	9,51
41	207,4	215	DQS158041	20	2,20	DQD158041	20	6,05	DQT158041	25	10,10
42	212,4	220	DQS158042	20	2,30	DQD158042	20	6,35	DQT158042	25	10,50
43	217,5	225	DQS158043	20	2,40	DQD158043	20	6,65	DQT158043	25	11,00
44	222,5	230	DQS158044	20	2,55	DQD158044	20	7,00	DQT158044	25	11,50
45	227,6	235	DQS158045	20	2,65	DQD158045	20	7,30	DQT158045	25	12,10
46	232,6	240	DQS158046	20	2,75	DQD158046	25	7,75	DQT158046	25	12,70
47	237,7	245	DQS158047	20	2,90	DQD158047	25	8,25	DQT158047	25	13,20
48	242,7	250	DQS158048	20	3,10	DQD158048	25	8,65	DQT158048	25	13,80
49	247,8	255	DQS158049	20	3,20	DQD158049	25	8,70	DQT158049	25	14,30
50	252,8	260	DQS158050	20	3,30	DQD158050	25	9,10	DQT158050	25	15,19
51	257,9	265	DQS158051	20	3,35	DQD158051	25	9,45	DQT158051	25	15,50
52	262,9	270	DQS158052	20	3,55	DQD158052	25	9,91	DQT158052	25	16,39
53	268,0	275	DQS158053	20	3,70	DQD158053	25	10,30	DQT158053	25	17,10
54	273,0	281	DQS158054	20	3,85	DQD158054	25	10,70	DQT158054	25	17,42
55	278,1	286	DQS158055	20	3,95	DQD158055	25	11,15	DQT158055	25	18,40
56	283,1	291	DQS158056	25	4,25	DQD158056	25	11,55	DQT158056	25	18,73
57	288,2	296	DQS158057	25	4,35	DQD158057	25	12,10	DQT158057	25	19,90
58	293,2	301	DQS158058	25	4,40	DQD158058	25	12,39	DQT158058	25	20,61
59	298,3	306	DQS158059	25	4,47	DQD158059	25	12,60	DQT158059	25	20,96
60	303,3	311	DQS158060	25	4,50	DQD158060	25	13,35	DQT158060	25	22,20
62	313,4	321	DQS158062	25	5,00	DQD158062	25	14,30	DQT158062	30	22,94

Modèle déposé
Tous droits de reproduction réservés

Plate wheels
Pitch 5/8" - 15.8 mm
Disques ISO
ISO 10B

Machining featured 1st section

STOCK AND PRICES ON ITAFRAN.COM

Dts	Dp	De	10B - Pas 15,8 mm Chaîne largeur intérieure 9,65 - Ø rouleau 10,16								
			SIMPLE			DOUBLE			TRIPLE		
			Code	d	Masse	Code	d	Masse	Code	d	Masse
64	323,5	332	DQS158064	25	5,16	DQD158064	25	14,62	DQT158064	30	23,68
65	328,6	337	DQS158065	25	5,34	DQD158065	25	15,70	DQT158065	30	26,00
66	333,6	342	DQS158066	25	5,42	DQD158066	25	15,94	DQT158066	30	26,60
68	343,7	352	DQS158068	25	5,58	DQD158068	25	16,42	DQT158068	30	27,20
70	353,8	362	DQS158070	25	6,41	DQD158070	25	18,54	DQT158070	30	30,21
72	364,0	372	DQS158072	25	6,60	DQD158072	25	19,45	DQT158072	30	32,10
75	379,1	387	DQS158075	25	7,25	DQD158075	25	21,00	DQT158075	30	35,00
76	384,2	392	DQS158076	25	7,45	DQD158076	25	21,69	DQT158076	30	36,00
78	394,3	402	DQS158078	25	7,64	DQD158078	25	22,27	DQT158078	30	39,94
80	404,4	412	DQS158080	25	8,30	DQD158080	25	24,00	DQT158080	30	40,00
85	429,6	438	DQS158085	30	9,35	DQD158085	30	25,00	DQT158085	30	42,50
90	454,9	463	DQS158090	30	10,55	DQD158090	30	32,50	DQT158090	30	46,00
95	480,1	489	DQS158095	30	11,69	DQD158095	30	34,20	DQT158095	30	56,80
100	505,4	513	DQS158100	30	13,00	DQD158100	30	36,50	DQT158100	30	60,00
110	555,9	564	DQS158110	30	15,00	DQD158110	30	40,00	DQT158110	30	77,10
114	576,1	584	DQS158114	30	17,39	DQD158114	30	48,00	DQT158114	30	80,00
120	606,4	615	DQS158120	30	18,50	DQD158120	30	55,00	DQT158120	30	91,00
125	631,7	640	DQS158125	30	20,01	DQD158125	30	58,00	DQT158125	30	94,50

Platewheels not in this section are those not in current use.

However these items are available from our factory and can be delivered within 2 weeks.

We are equiped to make platewheels to your design in steel, stainless steel, etc... with cut or cast teeth.
We also carry out teeth treatment.

Platewheels are stored with a d pilot bored diameter.

Our factory is at your disposal for all re-bore, keyway and threads for tightening screws.

Les disques qui ne sont pas présentés dans cette section correspondent à des applications peu courantes.

Notre usine peut néanmoins les **fabriquer** sous 2 semaines.

Nous sommes équipés pour réaliser dans les meilleurs délais tout disque suivant vos plans, en acier, inox, etc... à denture découpée ou usinée.
Nous réalisons également les traitements de denture.

Les disques sont stockés préalésés au diamètre d. Notre usine est également à votre disposition pour tout alésage, rainurage et vis de pression.

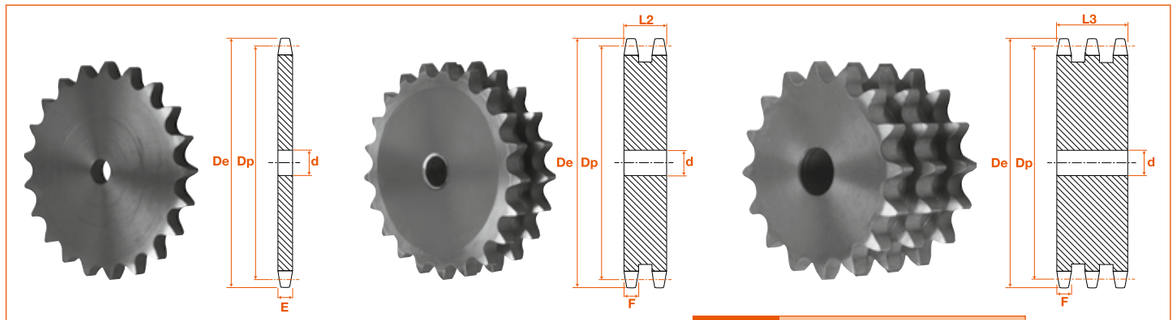

Côte	E	F	L2	L3
	9,1	9	25,5	42,1

Modèle déposé
Tous droits de reproduction réservés

Plate wheels
Pitch 3/4" - 19.5 mm
Disques ISO
ISO 12B

STOCK ET PRIX SUR ITAFRAN.COM

Usinage présenté section 1

Dts	Dp	De	12B - Pas 19,05 mm Chaîne largeur intérieure 11,68 - Ø rouleau 12,07								
			SIMPLE			DOUBLE			TRIPLE		
			Code	d	Masse	Code	d	Masse	Code	d	Masse
8	49,78	57,6	DQS190008	12	0,13	DQD190008	12	0,22	DQT190008	12	0,30
9	55,70	62,0	DQS190009	12	0,16	DQD190009	12	0,33	DQT190009	12	0,55
10	61,64	69,0	DQS190010	12	0,20	DQD190010	12	0,48	DQT190010	12	0,75
11	67,61	75,0	DQS190011	14	0,25	DQD190011	14	0,62	DQT190011	16	1,00
12	73,60	81,5	DQS190012	14	0,30	DQD190012	14	0,77	DQT190012	16	1,30
13	79,59	87,5	DQS190013	14	0,35	DQD190013	14	0,90	DQT190013	16	1,50
14	85,61	93,6	DQS190014	14	0,41	DQD190014	14	1,05	DQT190014	16	1,75
15	91,63	99,8	DQS190015	14	0,49	DQD190015	14	1,20	DQT190015	16	2,00
16	97,65	106	DQS190016	14	0,55	DQD190016	16	1,45	DQT190016	16	2,35
17	103,7	112	DQS190017	14	0,64	DQD190017	16	1,75	DQT190017	16	2,75
18	109,7	118	DQS190018	14	0,70	DQD190018	16	2,10	DQT190018	16	3,10
19	115,8	124	DQS190019	14	0,75	DQD190019	16	2,35	DQT190019	16	3,45
20	121,8	130	DQS190020	14	0,85	DQD190020	16	2,65	DQT190020	16	3,70
21	127,8	136	DQS190021	16	0,95	DQD190021	16	2,85	DQT190021	20	4,30
22	133,9	142	DQS190022	16	1,05	DQD190022	16	3,10	DQT190022	20	4,75
23	139,9	149	DQS190023	16	1,20	DQD190023	16	3,30	DQT190023	20	5,25
24	145,9	154	DQS190024	16	1,25	DQD190024	16	3,50	DQT190024	20	5,60
25	152,0	160	DQS190025	16	1,40	DQD190025	16	3,75	DQT190025	20	6,15
26	158,0	166	DQS190026	16	1,55	DQD190026	20	4,10	DQT190026	20	6,70
27	164,1	172	DQS190027	16	1,60	DQD190027	20	4,40	DQT190027	20	7,25
28	170,1	178	DQS190028	16	1,75	DQD190028	20	4,75	DQT190028	20	7,80
29	176,2	184	DQS190029	16	1,95	DQD190029	20	5,10	DQT190029	20	8,40
30	182,3	191	DQS190030	16	2,10	DQD190030	20	5,40	DQT190030	20	8,95
31	188,3	196	DQS190031	20	2,20	DQD190031	20	5,80	DQT190031	25	9,65
32	194,4	203	DQS190032	20	2,30	DQD190032	20	6,25	DQT190032	25	10,20
33	200,4	209	DQS190033	20	2,45	DQD190033	20	6,65	DQT190033	25	11,00
34	206,5	215	DQS190034	20	2,60	DQD190034	20	7,10	DQT190034	25	11,70
35	212,5	221	DQS190035	20	2,75	DQD190035	20	7,45	DQT190035	25	12,31
36	218,6	227	DQS190036	20	2,90	DQD190036	25	7,90	DQT190036	25	13,20
37	224,6	233	DQS190037	20	3,25	DQD190037	25	8,40	DQT190037	25	14,00
38	230,7	239	DQS190038	20	3,30	DQD190038	25	8,85	DQT190038	25	14,79
39	236,8	245	DQS190039	20	3,45	DQD190039	25	9,35	DQT190039	25	15,70
40	242,8	251	DQS190040	20	3,45	DQD190040	25	9,60	DQT190040	25	16,70
41	248,9	257	DQS190041	25	3,85	DQD190041	25	10,40	DQT190041	25	17,11
42	254,9	265	DQS190042	25	4,00	DQD190042	25	10,80	DQT190042	25	18,20
43	261,0	271	DQS190043	25	4,25	DQD190043	25	11,30	DQT190043	25	19,10
44	267,0	277	DQS190044	25	4,50	DQD190044	25	12,00	DQT190044	25	20,00
45	273,1	283	DQS190045	25	4,60	DQD190045	25	12,60	DQT190045	25	21,00
46	279,2	288	DQS190046	25	4,95	DQD190046	25	13,10	DQT190046	25	21,47
47	285,2	294	DQS190047	25	5,10	DQD190047	25	13,50	DQT190047	25	23,00
48	291,3	300	DQS190048	25	5,25	DQD190048	25	14,30	DQT190048	25	24,10
49	297,3	306	DQS190049	25	5,36	DQD190049	25	14,60	DQT190049	25	24,60
50	303,4	312	DQS190050	25	5,60	DQD190050	25	15,50	DQT190050	25	26,00
51	309,5	318	DQS190051	25	5,90	DQD190051	25	16,20	DQT190051	25	26,52
52	315,5	325	DQS190052	25	6,15	DQD190052	25	16,90	DQT190052	25	28,00
53	321,6	331	DQS190053	25	6,40	DQD190053	25	17,50	DQT190053	25	28,53
54	327,6	337	DQS190054	25	6,60	DQD190054	25	18,20	DQT190054	25	30,50
55	337,7	343	DQS190055	25	6,90	DQD190055	25	18,90	DQT190055	25	31,50
56	339,8	349	DQS190056	25	7,20	DQD190056	25	19,70	DQT190056	30	32,07
57	345,8	355	DQS190057	25	7,45	DQD190057	25	20,50	DQT190057	30	34,00
58	351,9	362	DQS190058	25	7,70	DQD190058	25	21,20	DQT190058	30	35,00
59	357,9	368	DQS190059	25	7,83	DQD190059	25	21,56	DQT190059	30	35,60
60	364,0	373	DQS190060	25	8,20	DQD190060	25	22,60	DQT190060	30	38,00
62	376,1	385	DQS190062	25	8,75	DQD190062	30	24,50	DQT190062	30	39,26

Modèle déposé
Tous droits de reproduction réservés

Plate wheels
Pitch 3/4" - 19.5 mm
Disques ISO
ISO 12B

Machining featured 1st section

STOCK AND PRICES ON ITAFRAN.COM

Dts	Dp	De	12B - Pas 19,05 mm Chaîne largeur intérieure 11,68 - Ø rouleau 12,07								
			SIMPLE			DOUBLE			TRIPLE		
			Code	d	Masse	Code	d	Masse	Code	d	Masse
64	388,2	397	DQS190064	25	9,03	DQD190064	30	25,30	DQT190064	30	40,53
65	394,3	403	DQS190065	25	9,65	DQD190065	30	27,00	DQT190065	30	44,50
66	400,4	409	DQS190066	30	9,80	DQD190066	30	27,41	DQT190066	30	45,20
68	412,5	421	DQS190068	30	10,09	DQD190068	30	28,24	DQT190068	30	46,56
70	424,6	434	DQS190070	30	11,30	DQD190070	30	31,20	DQT190070	30	52,00
72	436,7	447	DQS190072	30	11,60	DQD190072	30	33,00	DQT190072	30	55,00
75	454,9	464	DQS190075	30	12,60	DQD190075	30	36,00	DQT190075	30	57,30
76	461,0	470	DQS190076	30	13,00	DQD190076	30	37,00	DQT190076	30	62,00
78	473,1	482	DQS190078	30	13,34	DQD190078	30	38,00	DQT190078	30	63,63
80	485,2	494	DQS190080	30	14,40	DQD190080	30	41,00	DQT190080	30	68,50
85	515,6	525	DQS190085	30	16,40	DQD190085	30	44,00	DQT190085	30	73,00
90	545,9	555	DQS190090	30	18,30	DQD190090	30	54,00	DQT190090	30	92,00
95	576,2	585	DQS190095	30	20,40	DQD190095	30	58,00	DQT190095	30	97,50
100	606,5	615	DQS190100	30	22,50	DQD190100	30	62,00	DQT190100	30	105,00
110	667,1	676	DQS190110	30	24,80	DQD190110	30	79,00	DQT190110	30	130,00
114	691,4	701	DQS190114	30	30,00	DQD190114	30	82,00	DQT190114	30	136,00
120	727,7	737	DQS190120	30	33,60	DQD190120	30	94,00	DQT190120	30	157,00
125	758,1	767	DQS190125	30	35,00	DQD190125	30	98,00	DQT190125	30	164,00

Les disques qui ne sont pas présentés dans cette section correspondent à des applications peu courantes.

Notre usine peut néanmoins les **fabriquer** sous 2 semaines.

Nous sommes équipés pour réaliser dans les meilleurs délais tout disque suivant vos plans, en acier, inox, etc... à denture découpée ou usinée.
Nous réalisons également les traitements de denture.

Les disques sont stockés préalésés au diamètre d. Notre usine est également à votre disposition pour tout alésage, rainurage et vis de pression.

Platewheels not in this section are those not in current use.

However these items are available from our factory and can be delivered within 2 weeks.

We are equiped to make platewheels to your design in steel, stainless steel, etc... with cut or cast teeth.
We also carry out teeth treatment.

Platewheels are stored with a d pilot bored diameter.

Our factory is at your disposal for all re-bore, keyway and threads for tightening screws.

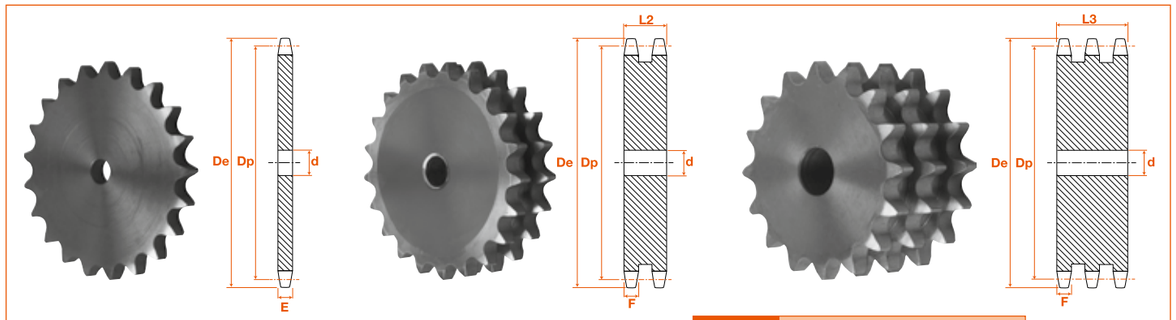

Côte	E	F	L2	L3
	11,1	10,8	30,3	49,8

Modèle déposé
Tous droits de reproduction réservés

Plate wheels
Pitch 1" - 25.4 mm
Disques ISO
ISO 16B

STOCK ET PRIX SUR ITAFRAN.COM

Usinage présenté section 1

Dts	Dp	De	16B - Pas 25,4 mm Chaîne largeur intérieure 17,02 - Ø rouleau 15,88								
			SIMPLE			DOUBLE			TRIPLE		
			Code	d	Masse	Code	d	Masse	Code	d	Masse
8	66,37	77,0	DQS254008	12	0,30	DQD254008	16	0,50	DQT254008	20	0,85
9	74,27	85,0	DQS254009	12	0,40	DQD254009	16	0,85	DQT254009	20	1,55
10	82,19	93,0	DQS254010	15	0,50	DQD254010	16	1,35	DQT254010	20	2,10
11	90,14	99,5	DQS254011	15	0,60	DQD254011	20	1,55	DQT254011	20	2,85
12	98,14	109	DQS254012	15	0,80	DQD254012	20	1,95	DQT254012	20	3,35
13	106,1	117	DQS254013	15	0,90	DQD254013	20	2,50	DQT254013	20	4,15
14	114,2	125	DQS254014	15	1,05	DQD254014	20	2,85	DQT254014	20	4,75
15	122,2	133	DQS254015	15	1,25	DQD254015	20	3,25	DQT254015	20	5,50
16	130,2	141	DQS254016	19	1,40	DQD254016	20	3,75	DQT254016	30	6,35
17	138,2	149	DQS254017	19	1,55	DQD254017	20	4,25	DQT254017	30	7,40
18	146,3	157	DQS254018	19	1,85	DQD254018	20	5,00	DQT254018	30	8,50
19	154,3	165	DQS254019	19	2,10	DQD254019	20	5,60	DQT254019	30	9,25
20	162,4	173	DQS254020	19	2,30	DQD254020	20	6,40	DQT254020	30	10,40
21	170,4	181	DQS254021	20	2,50	DQD254021	25	7,25	DQT254021	30	11,50
22	178,5	189	DQS254022	20	2,75	DQD254022	25	7,85	DQT254022	30	13,00
23	186,5	198	DQS254023	20	3,10	DQD254023	25	8,75	DQT254023	30	14,50
24	194,6	206	DQS254024	20	3,25	DQD254024	25	9,45	DQT254024	30	15,49
25	202,7	214	DQS254025	20	3,45	DQD254025	25	10,20	DQT254025	30	17,00
26	210,7	222	DQS254026	20	3,90	DQD254026	25	11,30	DQT254026	30	18,50
27	218,8	230	DQS254027	20	4,15	DQD254027	25	12,00	DQT254027	30	20,00
28	226,9	238	DQS254028	20	4,45	DQD254028	25	13,10	DQT254028	30	22,00
29	234,9	246	DQS254029	20	4,90	DQD254029	25	13,90	DQT254029	30	23,50
30	243,0	254	DQS254030	20	5,15	DQD254030	25	14,90	DQT254030	30	24,50
31	251,1	262	DQS254031	25	5,50	DQD254031	25	15,90	DQT254031	30	27,00
32	259,1	270	DQS254032	25	5,90	DQD254032	25	16,90	DQT254032	30	29,00
33	267,2	279	DQS254033	25	6,25	DQD254033	25	18,20	DQT254033	30	30,50
34	275,3	287	DQS254034	25	6,75	DQD254034	25	19,30	DQT254034	30	32,50
35	283,4	296	DQS254035	25	7,10	DQD254035	25	20,40	DQT254035	30	34,50
36	291,4	305	DQS254036	25	7,45	DQD254036	25	22,00	DQT254036	30	35,48
37	299,5	313	DQS254037	25	7,75	DQD254037	25	23,10	DQT254037	30	36,46
38	307,6	321	DQS254038	25	8,25	DQD254038	25	24,50	DQT254038	30	41,00
39	315,7	329	DQS254039	25	8,80	DQD254039	25	25,70	DQT254039	30	42,10
40	323,7	337	DQS254040	25	9,40	DQD254040	25	27,20	DQT254040	30	45,50
41	331,8	345	DQS254041	25	9,64	DQD254041	25	27,88	DQT254041	30	46,63
42	339,9	353	DQS254042	25	10,10	DQD254042	25	30,10	DQT254042	30	51,00
43	348,0	361	DQS254043	25	11,00	DQD254043	25	31,90	DQT254043	30	52,21
44	356,1	369	DQS254044	25	11,20	DQD254044	25	33,10	DQT254044	30	56,00
45	364,1	377	DQS254045	25	11,70	DQD254045	25	35,00	DQT254045	30	58,50
46	372,2	385	DQS254046	25	12,30	DQD254046	30	37,00	DQT254046	30	61,50
47	380,3	393	DQS254047	25	12,57	DQD254047	30	37,80	DQT254047	30	62,83
48	388,4	401	DQS254048	25	13,20	DQD254048	30	41,50	DQT254048	30	67,00
49	396,4	409	DQS254049	25	13,47	DQD254049	30	42,36	DQT254049	30	68,40
50	404,5	417	DQS254050	25	14,50	DQD254050	30	43,50	DQT254050	30	73,50
51	412,6	426	DQS254051	30	14,80	DQD254051	30	44,37	DQT254051	40	74,98
52	420,7	434	DQS254052	30	15,70	DQD254052	30	47,00	DQT254052	40	79,50
53	428,8	442	DQS254053	30	16,00	DQD254053	30	48,00	DQT254053	40	81,00
54	436,9	448	DQS254054	30	16,30	DQD254054	30	48,80	DQT254054	40	82,55
55	444,9	458	DQS254055	30	18,70	DQD254055	30	53,00	DQT254055	40	89,00
56	453,0	466	DQS254056	30	18,20	DQD254056	30	55,00	DQT254056	40	90,62
57	461,1	474	DQS254057	30	18,70	DQD254057	30	57,00	DQT254057	40	96,00
58	469,2	482	DQS254058	30	19,02	DQD254058	30	58,00	DQT254058	40	97,68
59	477,2	490	DQS254059	30	19,35	DQD254059	30	59,00	DQT254059	40	99,37
60	485,3	498	DQS254060	30	20,80	DQD254060	30	63,00	DQT254060	40	106,00
62	501,5	515	DQS254062	30	22,30	DQD254062	30	68,00	DQT254062	40	109,53

Modèle déposé
Tous droits de reproduction réservés

Plate wheels
Pitch 1" - 25.4 mm
Disques ISO
ISO 16B

Machining featured 1st section

STOCK AND PRICES ON ITAFRAN.COM

Dts	Dp	De	16B - Pas 25,4 mm Chaîne largeur intérieure 17,02 - Ø rouleau 15,88								
			SIMPLE			DOUBLE			TRIPLE		
			Code	d	Masse	Code	d	Masse	Code	d	Masse
64	517,7	531	DQS254064	30	23,02	DQD254064	30	70,20	DQT254064	40	113,06
65	525,7	539	DQS254065	30	24,30	DQD254065	30	75,00	DQT254065	40	125,00
66	533,8	547	DQS254066	30	24,67	DQD254066	30	76,15	DQT254066	40	127,00
68	550,0	563	DQS254068	30	27,10	DQD254068	30	82,50	DQT254068	40	138,00
70	566,1	579	DQS254070	30	28,50	DQD254070	30	87,50	DQT254070	40	146,00
72	582,3	595	DQS254072	30	29,70	DQD254072	30	90,50	DQT254072	40	150,00
75	606,6	620	DQS254075	30	32,50	DQD254075	30	100,00	DQT254075	40	156,25
76	614,7	627	DQS254076	30	33,20	DQD254076	30	105,00	DQT254076	40	173,00
78	630,8	643	DQS254078	30	34,07	DQD254078	30	107,76	DQT254078	40	177,55
80	647,0	660	DQS254080	30	37,40	DQD254080	30	115,00	DQT254080	40	190,00
85	687,4	700	DQS254085	30	40,5	DQD254085	30	122,50	DQT254085	40	202,00
90	727,8	740	DQS254090	30	49,00	DQD254090	30	155,00	DQT254090	40	255,00
95	768,2	781	DQS254095	30	53,00	DQD254095	30	164,00	DQT254095	40	270,00
100	808,6	821	DQS254100	30	56,00	DQD254100	30	173,00	DQT254100	40	284,00
110	889,5	902	DQS254110	30	72,00	DQD254110	40	220,00	DQT254110	40	370,00
114	921,8	934	DQS254114	30	75,00	DQD254114	40	228,00	DQT254114	40	386,00
120	970,3	983	DQS254120	30	86,00	DQD254120	40	250,00	DQT254120	40	425,00
125	1010,7	1023	DQS254125	30	90,00	DQD254125	40	280,00	DQT254125	40	465,00

Les disques qui ne sont pas présentés dans cette section correspondent à des applications peu courantes.

Notre usine peut néanmoins les **fabriquer** sous 2 semaines.

Nous sommes équipés pour réaliser dans les meilleurs délais tout disque suivant vos plans, en acier, inox, etc... à denture découpée ou usinée.
Nous réalisons également les traitements de denture.

Les disques sont stockés préalésés au diamètre d. Notre usine est également à votre disposition pour tout alésage, rainurage et vis de pression.

Platewheels not in this section are those not in current use.

However these items are available from our factory and can be delivered within 2 weeks.

We are equiped to make platewheels to your design in steel, stainless steel, etc... with cut or cast teeth.
We also carry out teeth treatment.

Platewheels are stored with a d pilot bored diameter.

Our factory is at your disposal for all re-bore, keyway and threads for tightening screws.

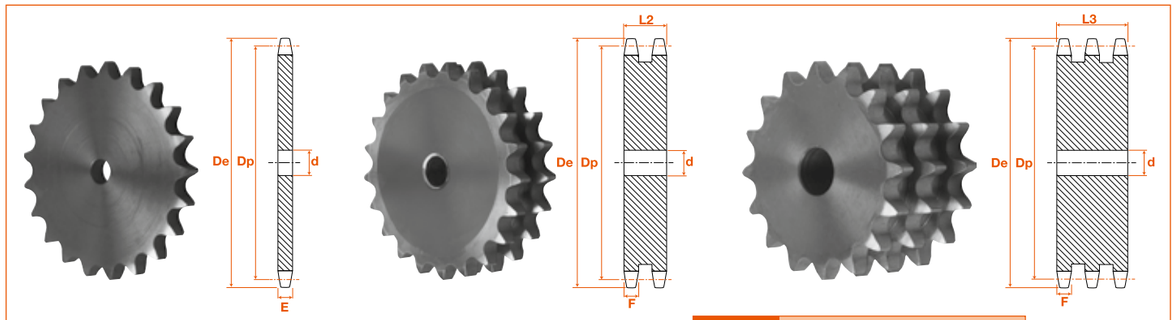

Côte	E	F	L2	L3
	16,2	15,8	47,7	79,6

Modèle déposé
Tous droits de reproduction réservés

Plate wheels
Pitch 1" 1/4 - 31.75 mm
Disques ISO
ISO 20B

STOCK ET PRIX SUR ITAFRAN.COM

Usinage présenté section 1

Dts	Dp	De	20B - Pas 31,75 mm Chaîne largeur intérieure 19,56 - Ø rouleau 19,05								
			SIMPLE			DOUBLE			TRIPLE		
			Code	d	Masse	Code	d	Masse	Code	d	Masse
8	82,96	98,1	DQS317008	16	0,50	DQD317008	20	1,40	DQT317008	20	2,20
9	92,84	108	DQS317009	16	0,75	DQD317009	20	2,25	DQT317009	20	3,40
10	102,7	118	DQS317010	16	1,10	DQD317010	20	3,00	DQT317010	20	3,70
11	112,7	128	DQS317011	20	1,25	DQD317011	20	3,75	DQT317011	20	6,00
12	122,7	138	DQS317012	20	1,45	DQD317012	20	4,50	DQT317012	20	7,50
13	132,7	148	DQS317013	20	1,70	DQD317013	20	5,25	DQT317013	20	8,70
14	142,7	158	DQS317014	20	2,10	DQD317014	20	6,10	DQT317014	20	10,00
15	152,7	168	DQS317015	20	2,45	DQD317015	20	7,00	DQT317015	20	11,50
16	162,8	178	DQS317016	20	2,70	DQD317016	25	8,10	DQT317016	25	13,30
17	172,8	188	DQS317017	20	3,00	DQD317017	25	9,10	DQT317017	25	15,00
18	182,9	198	DQS317018	20	3,40	DQD317018	25	10,40	DQT317018	25	17,00
19	192,9	208	DQS317019	20	3,60	DQD317019	25	11,40	DQT317019	25	19,00
20	203,0	218	DQS317020	20	4,10	DQD317020	25	12,70	DQT317020	25	21,00
21	213,0	228	DQS317021	25	4,50	DQD317021	25	13,20	DQT317021	25	23,50
22	223,1	238	DQS317022	25	5,00	DQD317022	25	14,50	DQT317022	25	26,00
23	233,2	248	DQS317023	25	5,50	DQD317023	25	16,00	DQT317023	25	28,30
24	243,2	258	DQS317024	25	6,15	DQD317024	25	17,50	DQT317024	25	31,00
25	253,3	269	DQS317025	25	6,60	DQD317025	25	20,00	DQT317025	25	33,00
26	263,4	279	DQS317026	25	7,15	DQD317026	25	22,00	DQT317026	25	36,00
27	273,5	289	DQS317027	25	7,75	DQD317027	25	23,60	DQT317027	25	39,00
28	283,6	299	DQS317028	25	8,35	DQD317028	25	25,50	DQT317028	25	42,00
29	293,7	309	DQS317029	25	9,10	DQD317029	25	27,20	DQT317029	25	43,50
30	303,8	319	DQS317030	25	9,50	DQD317030	25	29,00	DQT317030	25	48,00
31	313,9	329	DQS317031	25	10,20	DQD317031	25	31,10	DQT317031	30	49,60
32	323,9	339	DQS317032	25	11,10	DQD317032	25	33,50	DQT317032	30	55,00
33	334,0	349	DQS317033	25	11,80	DQD317033	25	34,55	DQT317033	30	56,71
34	344,1	359	DQS317034	25	12,50	DQD317034	25	38,10	DQT317034	30	63,00
35	354,2	369	DQS317035	25	13,50	DQD317035	25	40,10	DQT317035	30	66,50
36	364,3	380	DQS317036	25	14,00	DQD317036	30	42,60	DQT317036	30	71,00
37	374,4	390	DQS317037	25	15,00	DQD317037	30	43,78	DQT317037	30	72,98
38	384,5	400	DQS317038	25	15,50	DQD317038	30	47,50	DQT317038	30	79,00
39	394,6	410	DQS317039	25	15,90	DQD317039	30	48,75	DQT317039	30	81,07
40	404,7	420	DQS317040	25	17,50	DQD317040	30	52,50	DQT317040	30	88,00
41	414,8	430	DQS317041	30	17,94	DQD317041	30	53,81	DQT317041	40	90,20
42	424,9	440	DQS317042	30	19,00	DQD317042	30	58,50	DQT317042	40	102,66
43	435,0	450	DQS317043	30	19,45	DQD317043	30	60,00	DQT317043	40	105,11
44	445,1	460	DQS317044	30	19,80	DQD317044	30	61,30	DQT317044	40	107,55
45	455,2	170	DQS317045	30	22,00	DQD317045	30	67,00	DQT317045	40	110,00
46	465,3	480	DQS317046	30	23,00	DQD317046	30	70,00	DQT317046	40	112,44
47	475,4	491	DQS317047	30	23,50	DQD317047	30	71,52	DQT317047	40	115,00
48	485,5	501	DQS317048	30	25,00	DQD317048	30	76,50	DQT317048	40	117,33
49	495,6	511	DQS317049	30	25,57	DQD317049	30	78,10	DQT317049	40	119,36
50	505,7	521	DQS317050	30	27,00	DQD317050	30	83,00	DQT317050	40	136,00
51	515,8	531	DQS317051	30	27,54	DQD317051	30	84,67	DQT317051	40	138,72
52	525,8	541	DQS317052	30	29,50	DQD317052	30	90,00	DQT317052	40	141,44
53	535,9	551	DQS317053	30	30,06	DQD317053	30	91,74	DQT317053	40	144,16
54	546,1	561	DQS317054	30	30,63	DQD317054	30	93,46	DQT317054	40	146,88
55	556,2	571	DQS317055	30	33,00	DQD317055	30	95,20	DQT317055	40	149,6
56	566,3	581	DQS317056	30	33,60	DQD317056	30	96,90	DQT317056	40	152,32
57	276,4	592	DQS317057	30	33,50	DQD317057	30	107,00	DQT317057	40	178,00
58	586,5	602	DQS317058	30	34,20	DQD317058	30	108,87	DQT317058	40	181,12
59	496,6	612	DQS317059	30	34,80	DQD317059	30	110,75	DQT317059	40	184,24
60	606,7	622	DQS317060	30	39,00	DQD317060	30	119,00	DQT317060	40	197,00
62	626,9	642	DQS317062	30	40,30	DQD317062	30	123,00	DQT317062	40	203,56

Modèle déposé
Tous droits de reproduction réservés

Plate wheels
Pitch 1" 1/4 - 31.75 mm
Disques ISO
ISO 20B

STOCK AND PRICES ON ITAFRAN.COM

Machining featured 1st section

Dts	Dp	De	20B - Pas 31,75 mm Chaîne largeur intérieure 19,56 - Ø rouleau 19,05								
			SIMPLE			DOUBLE			TRIPLE		
			Code	d	Masse	Code	d	Masse	Code	d	Masse
64	647,1	662	DQS317064	30	41,60	DQD317064	30	127,00	DQT317064	40	211,00
65	657,2	672	DQS317065	30	45,00	DQD317065	30	140,00	DQT317065	40	232,00
66	667,3	682	DQS317066	30	45,70	DQD317066	30	142,15	DQT317066	40	235,56
68	687,5	703	DQS317068	30	47,10	DQD317068	30	146,46	DQT317068	40	242,70
70	707,7	723	DQS317070	30	54,00	DQD317070	30	165,00	DQT317070	40	270,00
72	727,9	743	DQS317072	30	55,54	DQD317072	30	169,72	DQT317072	40	277,71
75	758,2	773	DQS317075	30	57,85	DQD317075	30	176,80	DQT317075	40	289,30
76	768,3	784	DQS317076	30	63,00	DQD317076	30	190,00	DQT317076	40	320,00
80	808,7	824	DQS317080	30	70,00	DQD317080	30	210,00	DQT317080	40	350,00
85	859,3	874	DQS317085	30	74,38	DQD317085	30	223,13	DQT317085	40	371,87
90	909,8	925	DQS317090	30	94,00	DQD317090	30	235,52	DQT317090	40	418,35
95	960,3	975	DQS317095	30	100,00	DQD317095	30	300,00	DQT317095	40	500,00
100	1010,8	1026	DQS317100	30	105,26	DQD317100	30	315,80	DQT317100	40	526,31
114	1152,3	1167	DQS317114	30	142,00	DQD317114	30	428,00	DQT317114	40	700,00

Les disques qui ne sont pas présentés dans cette section correspondent à des applications peu courantes.

Notre usine peut néanmoins les **fabriquer** sous 2 semaines.

Nous sommes équipés pour réaliser dans les meilleurs délais tout disque suivant vos plans, en acier, inox, etc... à denture découpée ou usinée.
Nous réalisons également les traitements de denture.

Les disques sont stockés préalésés au diamètre d. Notre usine est également à votre disposition pour tout alésage, rainurage et vis de pression.

Platewheels not in this section are those not in current use.

However these items are available from our factory and can be delivered within 2 weeks.

We are equiped to make platewheels to your design in steel, stainless steel, etc... with cut or cast teeth.
We also carry out teeth treatment.

Platewheels are stored with a d pilot bored diameter.

Our factory is at your disposal for all re-bore, keyway and threads for tightening screws.

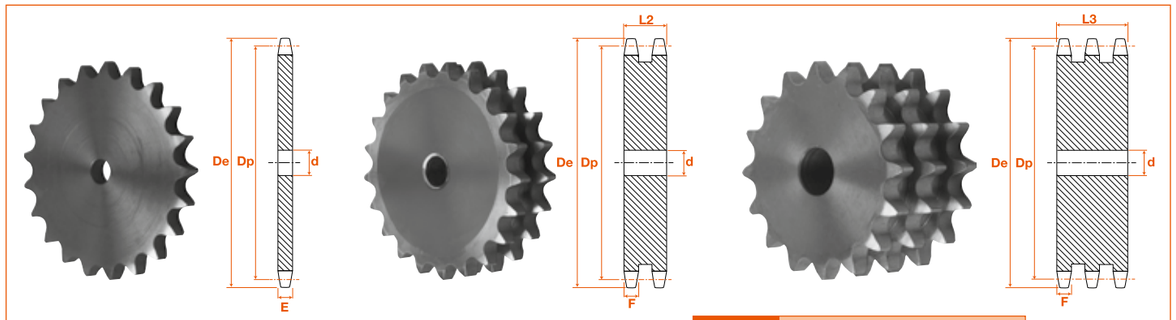

Côte	E	F	L2	L3
	18,8	18,2	54,6	92,0

Modèle déposé
Tous droits de reproduction réservés

Plate wheels
Pitch 1" 1/2 - 38.1 mm
Disques ISO
ISO 24B

STOCK ET PRIX SUR ITAFRAN.COM

Usinage présenté section 1

Dts	Dp	De	24B - Pas 38,10 mm Chaîne largeur intérieure 24,5 - Ø rouleau 24,5								
			SIMPLE			DOUBLE			TRIPLE		
			Code	d	Masse	Code	d	Masse	Code	d	Masse
8	99,55	115	DQS381008	20	1,15	DQD381008	25	2,40	DQT381008	25	4,00
9	111,4	126	DQS381009	20	1,35	DQD381009	25	3,30	DQT381009	25	5,50
10	123,3	138	DQS381010	20	1,60	DQD381010	25	4,20	DQT381010	25	7,20
11	135,2	150	DQS381011	20	2,10	DQD381011	25	5,30	DQT381011	25	8,80
12	147,2	162	DQS381012	20	2,50	DQD381012	25	6,60	DQT381012	25	11,20
13	159,2	174	DQS381013	20	3,00	DQD381013	25	8,00	DQT381013	25	13,60
14	171,2	186	DQS381014	20	3,50	DQD381014	25	9,50	DQT381014	25	16,00
15	183,3	198	DQS381015	20	4,00	DQD381015	25	11,00	DQT381015	25	18,00
16	195,3	210	DQS381016	25	4,60	DQD381016	25	13,00	DQT381016	25	21,50
17	207,3	222	DQS381017	25	5,20	DQD381017	25	15,00	DQT381017	25	24,50
18	219,4	234	DQS381018	25	6,00	DQD381018	25	17,00	DQT381018	25	27,80
19	231,5	247	DQS381019	25	6,70	DQD381019	25	19,00	DQT381019	25	31,00
20	243,6	259	DQS381020	25	7,50	DQD381020	25	21,50	DQT381020	25	35,00
21	255,7	271	DQS381021	25	8,30	DQD381021	25	24,00	DQT381021	30	40,00
22	267,7	283	DQS381022	25	9,20	DQD381022	25	26,50	DQT381022	30	44,00
23	279,8	295	DQS381023	25	10,20	DQD381023	25	29,00	DQT381023	30	48,00
24	291,9	307	DQS381024	25	11,10	DQD381024	25	31,00	DQT381024	30	52,00
25	304,0	319	DQS381025	25	12,00	DQD381025	25	33,50	DQT381025	30	57,00
26	316,1	331	DQS381026	30	13,10	DQD381026	30	37,00	DQT381026	30	62,00
27	328,2	343	DQS381027	30	14,20	DQD381027	30	40,50	DQT381027	30	68,00
28	340,3	355	DQS381028	30	15,20	DQD381028	30	43,50	DQT381028	30	72,00
29	352,4	367	DQS381029	30	16,40	DQD381029	30	47,00	DQT381029	30	74,57
30	364,5	380	DQS381030	30	17,50	DQD381030	30	50,00	DQT381030	30	84,00
31	376,6	392	DQS381031	30	19,00	DQD381031	40	54,00	DQT381031	40	86,80
32	388,7	404	DQS381032	30	20,30	DQD381032	40	58,00	DQT381032	40	97,00
33	400,8	416	DQS381033	30	21,60	DQD381033	40	62,00	DQT381033	40	100,03
34	412,9	428	DQS381034	30	23,00	DQD381034	40	66,00	DQT381034	40	116,00
35	425,0	440	DQS381035	30	24,50	DQD381035	40	70,00	DQT381035	40	119,41
36	437,2	452	DQS381036	30	26,00	DQD381036	40	74,00	DQT381036	40	122,82
37	449,3	464	DQS381037	30	27,00	DQD381037	40	79,00	DQT381037	40	140,00
38	461,4	476	DQS381038	30	28,50	DQD381038	40	83,50	DQT381038	40	156,00
39	473,5	489	DQS381039	30	29,25	DQD381039	40	85,70	DQT381039	40	160,10
40	485,6	501	DQS381040	30	31,50	DQD381040	40	92,50	DQT381040	40	164,21
41	497,7	513	DQS381041	30	33,68	DQD381041	40	--	DQT381041	40	--
42	509,9	525	DQS381042	30	34,50	DQD381042	40	103,00	DQT381042	40	--
43	522,0	537	DQS381043	30	36,00	DQD381043	40	--	DQT381043	40	--
44	534,1	549	DQS381044	30	36,84	DQD381044	40	--	DQT381044	40	--
45	546,2	561	DQS381045	30	39,00	DQD381045	40	118,00	DQT381045	40	222,00
46	558,3	573	DQS381046	30	40,50	DQD381046	40	124,00	DQT381046	40	--
47	570,4	585	DQS381047	30	41,38	DQD381047	40	--	DQT381047	40	--
48	582,6	597	DQS381048	30	45,50	DQD381048	40	136,00	DQT381048	40	248,00
49	594,7	610	DQS381049	30	46,44	DQD381049	40	--	DQT381049	40	--
50	606,8	622	DQS381050	30	50,50	DQD381050	40	148,00	DQT381050	40	--
51	618,9	634	DQS381051	30	51,51	DQD381051	40	--	DQT381051	40	--
52	631,0	646	DQS381052	30	54,00	DQD381052	40	--	DQT381052	40	--
53	643,1	658	DQS381053	30	55,10	DQD381053	40	--	DQT381053	40	--
54	655,3	670	DQS381054	30	56,08	DQD381054	40	--	DQT381054	40	--
55	667,4	682	DQS381055	30	60,00	DQD381055	40	--	DQT381055	40	327,00
56	679,5	694	DQS381056	30	61,10	DQD381056	40	--	DQT381056	40	--
57	691,7	707	DQS381057	30	65,00	DQD381057	40	195,00	DQT381057	40	365,00
58	703,7	719	DQS381058	30	66,14	DQD381058	40	--	DQT381058	40	--
59	715,9	731	DQS381059	30	67,30	DQD381059	40	--	DQT381059	40	--
60	728,0	743	DQS381060	30	72,00	DQD381060	40	217,00	DQT381060	40	--
62	752,2	767	DQS381062	40	74,40	DQD381062	40	--	DQT381062	40	--

Modèle déposé
Tous droits de reproduction réservés

Plate wheels
Pitch 1" 1/2 - 38.1 mm
Disques ISO
ISO 24B

Machining featured 1st section

STOCK AND PRICES ON ITAFRAN.COM

Dts	Dp	De	24B - Pas 38,10 mm Chaîne largeur intérieure 24,5 - Ø rouleau 24,5								
			SIMPLE			DOUBLE			TRIPLE		
			Code	d	Masse	Code	d	Masse	Code	d	Masse
64	776,5	791	DQS381064	40	76,80	DQD381064	40	--	DQT381064	40	--
65	788,6	803	DQS381065	40	85,00	DQD381065	40	256,00	DQT381065	40	--
66	800,2	816	DQS381066	40	86,30	DQD381066	40	--	DQT381066	40	--
68	825,0	840	DQS381068	40	88,92	DQD381068	40	--	DQT381068	40	--
70	849,2	864	DQS381070	40	98,00	DQD381070	40	--	DQT381070	40	--
72	873,5	888	DQS381072	40	100,80	DQD381072	40	--	DQT381072	40	--
75	909,8	925	DQS381075	40	105,00	DQD381075	40	--	DQT381075	40	--
76	922,0	937	DQS381076	40	115,00	DQD381076	40	350,00	DQT381076	40	590,00
80	970,4	985	DQS381080	40	130,00	DQD381080	40	--	DQT381080	40	--
85	1031,1	1046	DQS381085	40	138,12	DQD381085	40	--	DQT381085	40	--
95	1152,3	1167	DQS381095	40	180,00	DQD381095	40	--	DQT381095	40	--

Les disques qui ne sont pas présentés dans cette section correspondent à des applications peu courantes.

Notre usine peut néanmoins les **fabriquer** sous 2 semaines.

Nous sommes équipés pour réaliser dans les meilleurs délais tout disque suivant vos plans, en acier, inox, etc... à denture découpée ou usinée.
Nous réalisons également les traitements de denture.

Les disques sont stockés préalésés au diamètre d. Notre usine est également à votre disposition pour tout alésage, rainurage et vis de pression.

Platewheels not in this section are those not in current use.

However these items are available from our factory and can be delivered within 2 weeks.

We are equiped to make platewheels to your design in steel, stainless steel, etc... with cut or cast teeth.
We also carry out teeth treatment.

Platewheels are stored with a d pilot bored diameter.

Our factory is at your disposal for all re-bore, keyway and threads for tightening screws.

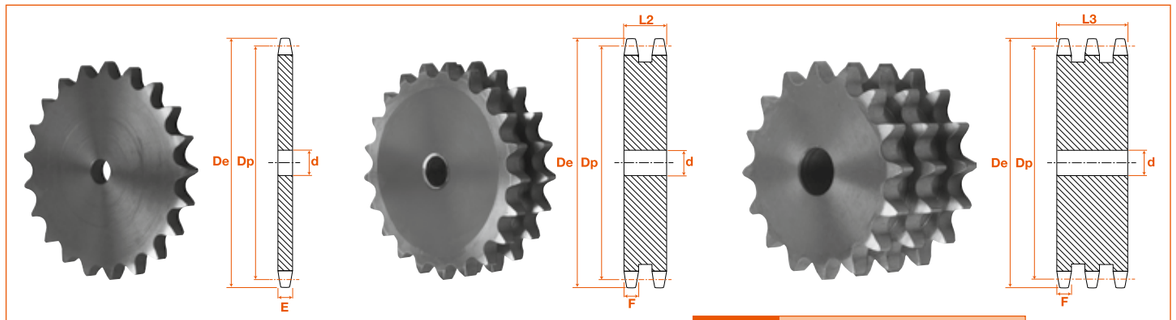

Côte	E	F	L2	L3
	24,1	23,6	72,0	120,3

Modèle déposé
Tous droits de reproduction réservés

Plate wheels
Pitch 1" 3/4 - 44.45 mm
Disques ISO
ISO 28B

STOCK ET PRIX SUR ITAFRAN.COM

Usinage présenté section 1

Dts	Dp	De	28B - Pas 44,45 mm Chaîne largeur intérieure 30,99 - Ø rouleau 27,94								
			SIMPLE			DOUBLE			TRIPLE		
			Code	d	Masse	Code	d	Masse	Code	d	Masse
8	116,2	132	DQS444008	25	1,80	DQD444008	25	4,40	DQT444008	25	7,00
9	130,0	148	DQS444009	25	2,30	DQD444009	25	5,70	DQT444009	25	9,10
10	143,9	162	DQS444010	25	3,00	DQD444010	25	7,5	DQT444010	25	12,00
11	157,8	176	DQS444011	25	3,60	DQD444011	25	9,00	DQT444011	30	14,40
12	171,7	189	DQS444012	25	4,30	DQD444012	25	10,80	DQT444012	30	17,30
13	185,8	204	DQS444013	25	5,00	DQD444013	25	12,70	DQT444013	30	20,40
14	199,8	218	DQS444014	25	6,00	DQD444014	25	15,20	DQT444014	30	24,40
15	213,8	232	DQS444015	25	7,00	DQD444015	25	17,80	DQT444015	30	28,60
16	227,8	246	DQS444016	30	8,00	DQD444016	30	20,50	DQT444016	30	33,00
17	241,9	260	DQS444017	30	9,00	DQD444017	30	23,00	DQT444017	30	36,50
18	256,0	274	DQS444018	30	10,00	DQD444018	30	26,00	DQT444018	30	42,00
19	270,1	289	DQS444019	30	11,50	DQD444019	30	29,70	DQT444019	30	48,00
20	284,2	303	DQS444020	30	13,00	DQD444020	30	33,50	DQT444020	30	54,00
21	298,2	317	DQS444021	30	14,00	DQD444021	30	36,50	DQT444021	30	59,00
22	312,3	331	DQS444022	30	15,50	DQD444022	30	40,50	DQT444022	30	61,80
23	326,4	345	DQS444023	30	17,00	DQD444023	30	44,50	DQT444023	30	72,00
24	340,6	359	DQS444024	30	18,00	DQD444024	30	48,00	DQT444024	30	75,13
25	354,7	373	DQS444025	30	20,00	DQD444025	30	53,00	DQT444025	40	86,00
26	368,8	387	DQS444026	30	22,00	DQD444026	30	58,00	DQT444026	40	--
27	382,9	401	DQS444027	30	24,00	DQD444027	30	60,23	DQT444027	40	--
28	397,0	416	DQS444028	30	26,00	DQD444028	30	69,00	DQT444028	40	--
29	411,1	430	DQS444029	30	26,93	DQD444029	30	71,46	DQT444029	40	--
30	425,2	444	DQS444030	30	30,00	DQD444030	30	80,00	DQT444030	40	--
31	439,4	458	DQS444031	30	31,00	DQD444031	30	82,66	DQT444031	40	--
32	453,5	472	DQS444032	30	38,50	DQD444032	30	85,33	DQT444032	40	--
33	467,6	486	DQS444033	30	39,70	DQD444033	30	88,00	DQT444033	40	--
34	481,8	500	DQS444034	30	40,80	DQD444034	30	90,66	DQT444034	40	--
35	495,9	514	DQS444035	30	42,00	DQD444035	30	112,00	DQT444035	40	--
36	510,0	429	DQS444036	30	47,50	DQD444036	30	115,20	DQT444036	40	--
37	524,1	543	DQS444037	30	48,82	DQD444037	30	118,40	DQT444037	40	--
38	538,3	557	DQS444038	30	50,00	DQD444038	30	135,00	DQT444038	40	220,00
39	552,4	571	DQS444039	30	51,31	DQD444039	30	138,55	DQT444039	40	225,80
40	566,5	585	DQS444040	30	55,00	DQD444040	30	150,00	DQT444040	40	245,00
45	637,2	656	DQS444045	30	72,00	DQD444045	30	196,00	DQT444045	40	275,62
50	707,9	726	DQS444050	30	90,00	DQD444050	30	248,00	DQT444050	40	314,21
57	806,9	825	DQS444057	40	120,00	DQD444057	40	330,00	DQT444057	40	540,00
60	849,3	869	DQS444060	40	130,00	DQD444060	40	370,00	DQT444060	40	568,42
76	1075,6	1095	DQS444076	40	210,00	DQD444076	40	600,00	DQT444076	40	990,00

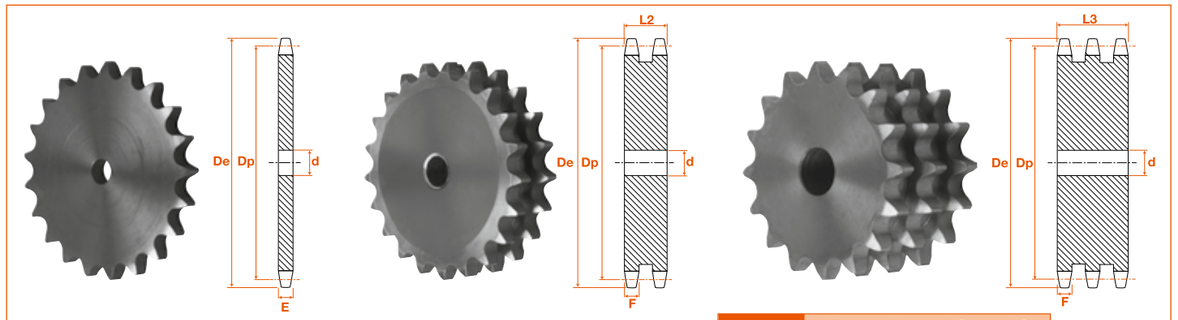

Côte	E	F	L2	L3
	29,4	23,6	88,4	148,0

Modèle déposé
Tous droits de reproduction réservés

Plate wheels
Pitch 2" - 50.8 mm
Disques ISO
ISO 32B

Machining featured 1st section

STOCK AND PRICES ON ITAFRAN.COM

Dts	Dp	De	32B - Pas 50,8 mm Chaîne largeur intérieure 30,99 - Ø rouleau 29,21								
			SIMPLE			DOUBLE			TRIPLE		
			Code	d	Masse	Code	d	Masse	Code	d	Masse
8	132,7	153	DQS508008	25	2,50	DQD508008	25	6,00	DQT508008	25	9,50
9	148,5	169	DQS508009	25	3,20	DQD508009	25	7,70	DQT508009	25	12,20
10	164,4	185	DQS508010	25	4,00	DQD508010	25	9,70	DQT508010	25	15,40
11	180,3	201	DQS508011	30	4,80	DQD508011	30	11,50	DQT508011	30	18,50
12	196,3	217	DQS508012	30	5,80	DQD508012	30	14,00	DQT508012	30	22,00
13	212,3	233	DQS508013	30	7,00	DQD508013	30	17,00	DQT508013	30	27,00
14	228,3	249	DQS508014	30	8,00	DQD508014	30	19,50	DQT508014	30	31,00
15	244,3	265	DQS508015	30	9,00	DQD508015	30	22,30	DQT508015	30	35,50
16	260,4	281	DQS508016	30	10,50	DQD508016	30	25,50	DQT508016	30	41,00
17	276,5	297	DQS508017	30	12,00	DQD508017	30	29,50	DQT508017	30	47,00
18	292,6	313	DQS508018	30	13,50	DQD508018	30	33,50	DQT508018	30	54,00
19	308,7	329	DQS508019	30	15,00	DQD508019	30	37,00	DQT508019	30	59,00
20	324,7	345	DQS508020	30	17,00	DQD508020	30	42,00	DQT508020	30	67,00
21	340,8	361	DQS508021	30	18,50	DQD508021	30	46,00	DQT508021	40	74,00
22	357,0	378	DQS508022	30	20,00	DQD508022	30	50,00	DQT508022	40	77,57
23	373,1	394	DQS508023	30	22,00	DQD508023	30	55,00	DQT508023	40	89,00
24	389,2	410	DQS508024	30	24,00	DQD508024	30	60,00	DQT508024	40	92,87
25	405,3	426	DQS508025	30	26,50	DQD508025	30	67,00	DQT508025	40	107,00
26	421,4	442	DQS508026	30	29,00	DQD508026	30	73,50	DQT508026	40	111,30
27	437,6	458	DQS508027	30	30,12	DQD508027	30	76,33	DQT508027	40	115,56
28	453,7	474	DQS508028	30	33,00	DQD508028	30	84,00	DQT508028	40	119,84
29	469,9	490	DQS508029	30	34,18	DQD508029	30	87,00	DQT508029	40	124,12
30	486,0	507	DQS508030	30	39,00	DQD508030	30	99,00	DQT508030	40	238,00
32	518,3	539	DQS508032	30	43,00	DQD508032	30	105,60	DQT508032	40	253,86
35	566,7	590	DQS508035	30	52,00	DQD508035	30	135,00	DQT508035	40	245,00
38	615,2	636	DQS508038	30	65,00	DQD508038	30	167,00	DQT508038	40	269,00
40	647,5	670	DQS508040	40	68,42	DQD508040	40	175,80	DQT508040	40	283,16
45	728,2	751	DQS508045	40	93,50	DQD508045	40	240,00	DQT508045	40	420,00
50	809,0	832	DQS508050	40	116,00	DQD508050	40	309,00	DQT508050	40	433,00
57	922,2	945	DQS508057	40	150,00	DQD508057	40	400,00	DQT508057	40	650,00
60	970,7	993	DQS508060	40	168,00	DQD508060	40	450,00	DQT508060	40	780,00
76	1229,3	1252	DQS508076	40	270,00	DQD508076	40	740,00	DQT508076	40	1200,00

Les disques qui ne sont pas présentés dans cette section correspondent à des applications peu courantes.

Notre usine peut néanmoins les **fabriquer** sous 2 semaines.

Nous sommes équipés pour réaliser dans les meilleurs délais tout disque suivant vos plans, en acier, inox, etc... à denture découpée ou usinée.
Nous réalisons également les traitements de denture.

Les disques sont stockés préalésés au diamètre d. Notre usine est également à votre disposition pour tout alésage, rainurage et vis de pression.

Platewheels not in this section are those not in current use.

However these items are available from our factory and can be delivered within 2 weeks.

We are equiped to make platewheels to your design in steel, stainless steel, etc... with cut or cast teeth.
We also carry out teeth treatment.

Platewheels are stored with a d pilot bored diameter.

Our factory is at your disposal for all re-bore, keyway and threads for tightening screws.

Côte	E	F	L2	L3
	29,4	23,6	87,4	146,0

Modèle déposé
Tous droits de reproduction réservés

Cast iron wheels
Pitches 9.525 - 12.7 - 15.8 - 19.05 - 25.4 mm
Roues fonte préalésées ISO
06B - 08B - 10B - 12B - 16B

STOCK ET PRIX SUR ITAFRAN.COM

Usinage présenté section 1

Dts	Dp	De	SIMPLE					DOUBLE					TRIPLE				
			Code	A	B	d	Masse	Code	A	B	d	Masse	Code	A	B	d	Masse
Pas 9,52 mm - 06B																	
38	115,35	119,5	RFS095038	32	70	20	1,2	RFD095038	40	80	20	1,8	RFT095038	56	90	24	2,2
45	136,51	140,7	RFS095045	32	70	20	1,5	RFD095045	40	80	20	2,2	RFT095045	56	90	24	3,2
57	172,91	176,9	RFS095057	32	70	20	1,9	RFD095057	40	80	20	2,5	RFT095057	56	90	24	3,8
76	230,49	234,9	RFS095076	32	70	20	2,6	RFD095076	40	80	20	3,6	RFT095076	56	100	24	4,8
95	288,08	292,5	RFS095095	40	80	20	3,2	RFD095095	45	90	20	4,1	RFT095095	56	100	24	5,5
114	345,68	349,6	RFS095114	40	80	20	4,2	RFD095114	45	95	20	5,5	RFT095114	56	100	24	8,0
150	454,80	459,2	RFS095150	45	90	24	4,5	RFD095150	50	100	24	7,23	RFT095150	60	125	24	10,5
Pas 12,7 mm - 08B																	
38	153,82	158,6	RFS127038	40	70	24	2,7	RFD127038	50	90	24	3,1	RFT127038	60	100	24	4,5
45	182,07	188,0	RFS127045	40	70	24	3,2	RFD127045	50	90	24	3,5	RFT127045	60	100	24	5,3
57	230,54	236,4	RFS127057	40	70	24	4,0	RFD127057	50	90	24	4,4	RFT127057	60	100	24	5,7
76	307,33	313,3	RFS127076	40	80	24	5,2	RFD127076	56	100	24	6,2	RFT127076	60	100	24	9,0
95	384,11	390,1	RFS127095	45	80	24	5,7	RFD127095	56	100	24	9,0	RFT127095	67	120	24	12,4
114	460,90	466,9	RFS127114	45	80	24	7,0	RFD127114	63	100	24	11,0	RFT127114	67	120	24	15,1
Pas 15,8 mm - 10B																	
38	192,24	199,2	RFS158038	40	80	24	2,9	RFD158038	50	100	30	4,9	RFT158038	60	100	32	6,3
45	227,68	235,0	RFS158045	40	80	24	3,4	RFD158045	50	100	30	5,2	RFT158045	60	100	32	7,5
57	288,18	296,0	RFS158057	45	90	24	4,0	RFD158057	56	100	30	6,3	RFT158057	63	100	32	9,5
76	384,16	392,1	RFS158076	50	90	24	6,4	RFD158076	63	100	30	9,9	RFT158076	67	110	35	14,5
95	480,14	488,5	RFS158095	56	100	24	8,5	RFD158095	63	110	30	13,5	RFT158095	70	125	35	18,5
114	576,13	584,1	RFS158114	56	100	24	14,0	RFD158114	70	125	30	18,0	RFT158114	80	125	35	25,0
Pas 19,05 mm - 12B																	
38	230,7	239,0	RFS190038	56	100	24	4,5	RFD190038	63	110	30	6,3	RFT190038	70	140	30	10,6
45	273,1	282,5	RFS190045	56	100	24	5,5	RFD190045	63	110	30	7,5	RFT190045	70	140	30	12,6
57	245,8	354,0	RFS190057	56	100	30	7,0	RFD190057	63	120	30	10,0	RFT190057	70	140	40	15,5
76	461,0	469,9	RFS190076	56	100	30	9,8	RFD190076	63	135	30	15,0	RFT190076	75	160	40	21,8
95	576,2	585,1	RFS190095	65	100	30	12,0	RFD190095	70	135	30	20,0	RFT190095	82	170	40	30,0
114	691,4	700,6	RFS190114	65	100	30	19,0	RFD190114	70	135	30	26,0	RFT190114	82	170	50	38,0
Pas 25,4 mm - 16B																	
38	307,59	320,0	RFS254038	65	110	30	8,2	RFD254038	75	140	40	15,1	RFT254038	100	160	45	22,2
45	364,12	377,0	RFS254045	70	125	30	10,0	RFD254045	75	150	40	18,0	RFT254045	100	160	45	27,0
57	461,07	474,0	RFS254057	70	125	35	14,7	RFD254057	90	170	40	24,5	RFT254057	100	165	45	39,5
76	614,65	627,0	RFS254076	80	140	35	22,0	RFD254076	95	175	40	37,0	RFT254076	110	200	45	56,0
95	768,22	781,0	RFS254095	80	140	40	33,0	RFD254095	95	175	45	52,0	RFT254095	110	200	50	82,0
114	921,81	933,0	RFS254114	80	140	40	45,0	RFD254114	95	175	45	70,0	RFT254114	115	200	50	105,0

Les roues fonte qui ne sont pas présentés dans cette section correspondent à des applications peu courantes.

Notre usine peut néanmoins les **fabriquer** sous 2 semaines.

Nous sommes équipés pour réaliser dans les meilleurs délais toute roue suivant vos plans, à denture découpée ou usinée.
Nous réalisons également les traitements de denture.

Les roues fonte standard sont stockées préalésées au diamètre d. Notre usine est également à votre disposition pour tout alésage, rainurage et vis de pression.

Iron wheels not in this section are those not in current use.

However these items are available from our factory and can be delivered within 2 weeks.

We are equiped to make iron wheels to your design, with cut or cast teeth.
We also carry out teeth treatment.

Iron wheels are stored with a d pilot bored diameter.

Our factory is at your disposal for all re-bore, keyway and threads for tightening screws.

Modèle déposé
Tous droits de reproduction réservés

Cast iron wheels
Pitches 31.75 - 38.10 - 44.45 - 50.8 mm
Roues fonte préalésées ISO
20B - 24B - 28B - 32B

Machining featured 1st section

STOCK AND PRICES ON ITAFRAN.COM

Dts	Dp	De	SIMPLE					DOUBLE					TRIPLE				
			Code	A	B	d	Masse	Code	A	B	d	Masse	Code	A	B	d	Masse
Pas 31,75 mm - 20B																	
38	384,49	399,6	RFS317038	70	125	35	17,7	RFD317038	90	140	45	30,4	RFT317038	110	180	56	49,4
45	455,17	470,3	RFS317045	70	125	35	27,0	RFD317045	90	140	45	40,0	RFT317045	110	180	56	65,0
57	576,36	591,5	RFS317057	80	135	40	40,0	RFD317057	100	160	50	65,0	RFT317057	125	180	63	94,0
76	768,32	783,5	RFS317076	90	140	50	53,3	RFD317076	100	180	56	86,6	RFT317076	140	200	63	125,3
95	960,27	975,3	RFS317095	100	190	50	--	RFD31 7095	130	200	50	--	RFT317095	140	210	50	--
114	1152,27	1167,3	RFS317114	110	200	50	--	RFD317114	160	200	50	--	RFT317114	160	200	50	--
Pas 38,10 mm - 24B																	
38	461,39	476,2	RFS381038	90	140	45	33,0	RFD381038	100	180	45	--	RFT381038	150	200	60	87,4
45	546,2	561,2	RFS381045	90	140	45	47,0	RFD381045	100	180	45	76,0	RFT381045	150	200	60	120,0
57	691,63	706,5	RFS381057	100	160	45	70,0	RFD381057	110	200	55	113,0	RFT381057	150	200	70	172,0
76	921,98	936,9	RFS381076	100	170	45	103,0	RFD381 076	120	220	55	159,0	RFT381 076	150	230	55	230,0
95	1152,3	1167,3	RFS381095	125	200	50	130,0	RFD381095	140	220	55	200,0	RFT381095	-	-	-	280,0
114	1382,72	1397,7	RFS381114	110	200	50	--	RFD381114	180	300	50	--	RFT381114	200	300	50	--
Pas 44,45 mm - 28B																	
38	538,27	560,0	RFS444038	100	200	40	37,0	RFD444038	160	240	45	68,0	RFT444038	180	240	45	108,0
45	637,22	659,0	RFS444045	100	200	40	44,0	RFD444045	160	240	45	80,5	RFT444045	180	240	45	--
57	806,99	828,0	RFS444057	100	200	40	64,0	RFD444057	160	240	45	116,0	RFT444057	180	240	45	181,0
76	1075,60	1097,0	RFS444076	100	200	40	107,0	RFD444076	180	240	45	172,0	RFT444076	200	250	45	280,0
95	1344,40	1366,0	RFS444095	120	200	45	150,0	RFD444095	180	240	45	239,0	RFT444095	200	260	45	375,0
114	1344,40	1634,0	RFS444114	120	220	45	190,0	RFD444114	180	280	45	280,0	RFT444114	200	280	45	450,0
Pas 50,8 mm - 32B																	
38	615,17	642,5	RFS508038	140	200	45	--	RFD508038	180	250	45	--	RFT508038	200	260	45	--
45	728,25	755,5	RFS508045	140	200	45	--	RFD508045	180	250	45	--	RFT508045	200	260	45	--
57	922,17	950,0	RFS508057	140	200	45	--	RFD508057	180	250	45	--	RFT508057	200	260	45	--
76	1229,30	1257,0	RFS508076	140	200	45	--	RFD508076	180	250	45	--	RFT508076	200	260	45	--
95	1536,40	1564,0	RFS508095	140	220	45	--	RFD508095	180	260	45	--	RFT508095	200	260	45	--
114	1843,60	1871,0	RFS508114	140	220	45	--	RFD508114	180	280	45	--	RFT508114	200	280	45	--

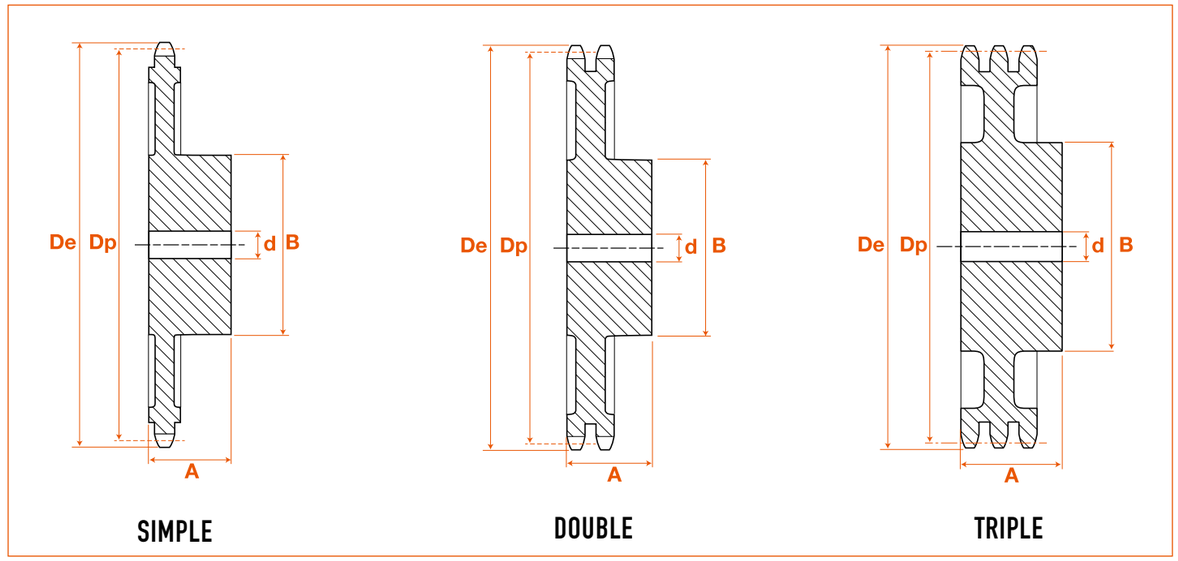

Modèle déposé
Tous droits de reproduction réservés

Memo

Notes

Modèle déposé
Tous droits de reproduction réservés

Taper bush cast iron wheels
Pitches 9.525 - 12.7 - 15.8 mm
Roues fonte ISO pour moyeu amovible
06B + 08B + 10B

CMW QUALITY CHECKED FOR YOU

Taper bushes featured 6th section

STOCK AND PRICES ON ITAFRAN.COM

06B - 9,52 mm - 3/8" x 7/32"
Chaîne largeur intérieure 4,77 - Ø rouleau 6,35

Dents	Code	De	Dp	Moyeu	mini maxi	Type	A	B	E	Masse
				Simple						
57	RFS095057M	176,9	172,91	1210	11/32	6	25	83	5,3	2,2
76	RFS095076M	234,9	230,49	1210	11/32	6	25	83	5,3	2,9
95	RFS095095M	292,5	288,08	1210	11/32	6	25	83	5,3	3,7
114	RFS095114M	349,5	345,68	1215	11/32	6	38	83	5,3	5,6
				Double						
57	RFD095057M	176,9	172,91	1610	14/42	7	25	89	15,4	2,9
76	RFD095076M	234,9	230,49	1610	14/42	7	25	89	15,4	4,0
95	RFD095095M	292,5	288,08	1610	14/42	7	25	89	15,4	6,2
114	RFD095114M	349,5	345,68	1615	14/42	7	38	89	15,4	8,0

08B - 12,7 mm - 1/2" x 5/16"
Chaîne largeur intérieure 7,75 - Ø rouleau 8,51

Dents	Code	De	Dp	Moyeu	mini maxi	Type	A	B	E	Masse
				Simple						
57	RFS127057M	236,4	230,54	2012	14/50	6	32	111	7,2	2,6
76	RFS127076M	313,3	307,33	2012	14/50	6	32	111	7,2	3,6
95	RFS127095M	390,1	384,11	2012	14/50	6	32	111	7,2	4,7
114	RFS127114M	466,9	460,90	2517	16/65	6	45	124	7,2	8,3
				Double						
57	RFD127057M	236,4	230,54	2012	14/50	7	32	111	21,0	3,6
76	RFD127076M	313,3	307,33	2012	14/50	7	32	111	21,0	4,9
95	RFD127095M	390,1	384,11	2012	14/50	7	32	111	21,0	6,5
114	RFD127114M	466,9	460,90	2517	16/65	7	45	124	21,0	10,3

10B - 15,8 mm - 5/8" x 3/8"
Chaîne largeur intérieure 9,65 - Ø rouleau 10,16

Dents	Code	De	Dp	Moyeu	mini maxi	Type	A	B	E	Masse
				Simple						
57	RFS158057M	296,0	288,18	2012	14/50	6	32	111	9,1	4,4
76	RFS158076M	392,1	384,16	2012	14/50	6	32	111	9,1	5,1
95	RFS158095M	488,5	480,14	2517	16/65	6	45	124	9,1	8,6
114	RFS158114M	584,1	576,13	2517	16/65	6	45	124	9,1	15,5
				Double						
45	RFD158045M	235,0	227,58	2517	16/65	7	45	120	25,5	4,4
57	RFD158057M	296,0	288,18	2517	16/65	7	45	120	25,5	5,8
76	RFD158076M	392,1	384,16	2517	16/65	7	45	120	25,5	7,1
95	RFD158095M	488,5	480,14	2517	16/65	7	45	120	25,5	12,4
114	RFD158114M	584,1	576,13	2517	16/65	7	45	120	25,5	22,3

La forme des roues fonte et le type de montage des moyeux sont donnés à titre indicatif et peuvent être modifiés sans préavis. En cas de nécessité, notre service commercial vous indiquera les caractéristiques exactes des types de roues fonte disponibles au moment de votre commande.

Cast iron wheels shapes and hubs' assembling are given as a guide. They can be modified without any notice. If necessary our sales department can inform you about their exact types we have in stock just as you place your order.

CARACTERISTIQUES DIMENSIONNELLES

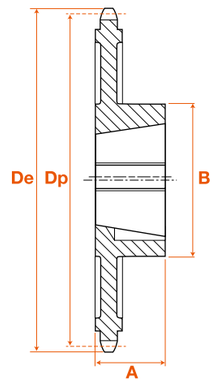

Type 6 :
roue fonte simple denture
avec moyeu déporté

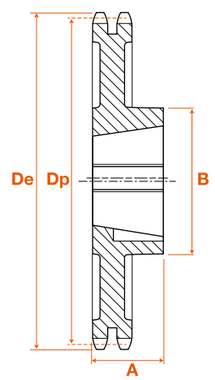

Type 7 :
roue fonte double denture
avec moyeu déporté

Modèle déposé
Tous droits de reproduction réservés

Taper bush cast iron wheels
Pitches 19.05 - 25.4 mm
Roues fonte ISO pour moyeu amovible
12B + 16B

CMW
QUALITY CHECKED FOR YOU

STOCK ET PRIX
SUR ITAFRAN.COM

Moyeux amovibles présentés section 6

CARACTERISTIQUES DIMENSIONNELLES

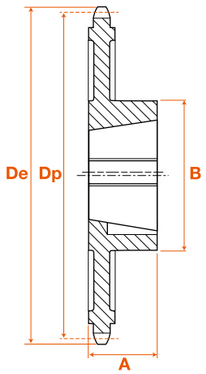

Type 6 :
roue fonte simple denture
avec moyeu déporté

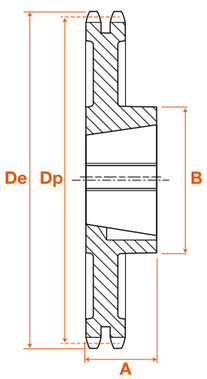

Type 7 :
roue fonte double denture
avec moyeu déporté

12B - 19,05 mm - 3/4" x 7/16"
Chaîne largeur intérieure 11,68 - Ø rouleau 12,07

Dents	Code	De	Dp	Moyeu	mini maxi	Type	A	B	E	Masse
				Simple						
45	RFS190045M	282,5	273,10	2517	16/65	6	45	124	11,1	4,6
57	RFS190057M	355,4	345,81	2517	16/65	6	45	124	11,1	6,2
76	RFS190076M	469,9	460,99	2517	16/65	6	45	124	11,1	8,7
95	RFS190095M	585,1	576,17	2517	16/65	6	45	124	11,1	12,8
114	RFS190114M	700,6	691,36	2517	16/65	6	63	124	11,1	23,0
				Double						
45	RFD190045M	282,5	273,10	3020	25/75	7	51	154	30,3	7,7
57	RFD190057M	355,4	345,81	3020	25/75	7	51	159	30,3	10,0
76	RFD190076M	469,9	160,99	3020	25/75	7	51	159	30,3	14,4
95	RFD190095M	585,1	576,17	3020	25/75	7	51	159	30,3	18,6
114	RFD190114M	700,6	691,36	3030	35/75	7	76	159	30,3	30,6
				Triple						
45	RFT190045M	282,5	273,10	3020	25/75	8	51	159	49,8	10,3
57	RFT190057M	355,4	345,81	3020	25/75	8	51	159	49,8	13,4
76	RFT190076M	469,9	160,99	3020	25/75	8	51	159	49,8	18,3
95	RFT190095M	585,1	576,17	3030	35/75	8	76	165	49,8	26,9
114	RFT190114M	700,6	691,36	3030	35/75	8	76	165	49,8	48,3

16B - 25,4 mm - 1" x 17,02"
Chaîne largeur intérieure 12,02 - Ø rouleau 15,88

Dents	Code	De	Dp	Moyeu	mini maxi	Type	A	B	E	Masse
				Simple						
38	RFS254038M	320,7	307,59	3020	25/75	6	51	159	16,2	8,2
45	RFS254045M	377,1	364,13	3020	25/75	6	51	159	16,2	9,2
57	RFS254057M	474,0	461,07	3020	25/75	6	51	159	16,2	11,6
76	RFS254076M	627,0	614,65	3020	25/75	6	51	159	16,2	20,1
95	RFS254095M	781,1	768,22	3020	25/75	6	51	159	16,2	29,6
114	RFS254114M	934,3	921,81	3030	35/75	6	76	150	16,2	45,0
				Double						
38	RFD254038M	320,7	307,59	3030	25/75	7	51	146	47,7	11,7
45	RFD2540453020 RFD254045M	377,1	364,13	3020 3030	25/75	7	51	146	47,7	19,8
57	RFD254057M	4740	461,07	3525	35/95	7	65	198	47,7	25,7
76	RFD254076M	627,0	614,65	3525	35/95	7	65	198	47,7	37,0
95	RFD254095M	781,1	768,22	3525	35/95	7	65	216	47,7	48,0
114	RFD254114M	934,3	921,81	4040	40/100	7	102	216	47,7	78,0
				Triple						
38	RFT254038M3535 RFT254038M	320,7	307,59	3535 3525	35/90 35/95	8	79	178	79,6	21,0
45	RFT254045M4030 RFT254045M	377,1	364,13	4030 3535	40/110 35/90	8	79	216	79,6	28,1
57	RFT254057M	474,0	461,07	4030	40/110	8	79	216	79,6	37,0
76	RFT254076M	627,0	614,65	4030	40/110	8	79	216	79,6	53,3
95	RFT254095M	781,1	768,22	4030	40/110	8	79	216	79,6	78,0
114	RFT254114M	934,3	921,81	4545	55/110	8	115	240	79,6	100,0

: +33 437 253 505 - : +33 437 255 407 - business@itafran.com
Modèle déposé
Tous droits de reproduction réservés

Taper bush cast iron wheels
Pitches 31.75 - 38.1 mm
Roues fonte ISO pour moyeu amovible
20B + 24B

CMW
QUALITY CHECKED FOR YOU

Taper bushes featured 6th section

STOCK AND PRICES
ON ITAFRAN.COM

20B - 31 ,75 mm - 1 "1/4 X 3/4"
Chaîne largeur intérieure 19,56 - Ø rouleau 19,05

Dents	Code	De	Dp	Moyeu	mini maxi	Type	A	B	E	Masse
				Simple						
38	RFS317038M	398,0	384,40	3020	25/75	6	51	160	18,5	13,5
45	RFS317045M	469,0	455,15	3020	25/75	6	51	160	18,5	20,5
57	RFS317057M	590,0	576,00	3020	25/75	6	51	160	18,5	25,5
76	RFS317076M	782,0	768,32	3020	25/75	6	51	160	18,5	39,0
95	RFS317095M	974,0	960,27	3030	35/75	6	76	160	18,5	55,0
114	RFS317114M	1166,0	1152,26	3030	35/75	6	76	160	18,5	70,0
				Double						
38	RFD317038M	398,0	384,40	3030	35/75	7	76	160	54,6	22,0
45	RFD317045M	469,0	455,15	3030	35/75	7	76	160	54,6	28,0
57	RFD317057M	590,0	576,00	3535	35/90	7	90	180	54,6	37,0
76	RFD317076M	782,0	768,32	3535	35/90	7	90	180	54,6	62,0
95	RFD317095M	974,0	960,27	3535	35/90	7	90	180	54,6	82,0
114	RFD317114M	1166,0	1152,26	4040	40/100	7	102	220	54,6	100,0
				Triple						
38	RFT317038M	398,0	384,40	3535	35/90	8	90	180	91,0	35,0
45	RFT317045M	469,0	455,15	3535	35/90	8	90	180	91,0	42,0
57	RFT317057M	590,0	576,00	4040	40/100	8	102	220	91,0	62,0
76	RFT317076M	782,0	768,32	5050	55/110	8	114	260	91,0	--
95	RFT317095M	974,0	960,27	5050	55/110	8	114	260	91,0	--
114	RFT317114M	1166,0	1152,26	5050	55/110	8	114	260	91,0	--

24B - 38,10 mm - 1 "1/2 X 1"
Chaîne largeur intérieure 25,0 - Ø rouleau 25,4

Dents	Code	De	Dp	Moyeu	mini maxi	Type	A	B	E	Masse
				Simple						
38	RFS381038M	479,5	461,39	3030	35/75	6	76	160	24,1	24,0
45	RFS381045M	564,0	546,18	3030	35/75	6	76	160	24,1	30,0
57	RFS381057M	709,5	691,63	3030	35/75	6	76	160	24,1	45,0
76	RFS381076M	942,0	921,96	3535	35/90	6	90	180	24,1	70,0
95	RFS381095M	1172,0	1152,32	3535	35/90	6	90	180	24,1	--
114	RFS381114M	1401,0	1382,72	4040	40/100	6	102	220	24,1	--
				Double						
38	RFD381038M	479,5	461,39	3535	35/90	7	90	180	72,0	44,0
45	RFD381045M	564,0	546,18	3535	35/90	7	90	180	72,0	55,0
57	RFD381057M	709,5	691,63	3535	35/90	7	90	180	72,0	72,0
76	RFD381076M	942,0	921,96	4040	40/100	7	102	220	72,0	107,0
95	RFD381095M	1172,0	1152,32	4040	40/100	7	102	220	72,0	--
114	RFD381114M	1401,0	1382,72	4545	55/110	7	114	260	72,0	--
				Triple						
38	RFT381038M	479,5	461,39	4040	40/100	8	120	220	120,3	66,0
45	RFT381045M	564,0	546,18	4040	40/100	8	120	220	120,3	80,0
57	RFT381057M	709,5	691,63	4545	55/110	8	120	260	120,3	120,0
76	RFT381076M	942,0	921,96	4545	55/110	8	120	260	120,3	--
95	RFT381095M	1172,0	1152,32	5050	50/125	8	150	300	120,3	--
114	RFT381114M	1401,0	1382,72	5050	50/125	8	150	300	120,3	--

CARACTERISTIQUES DIMENSIONNELLES

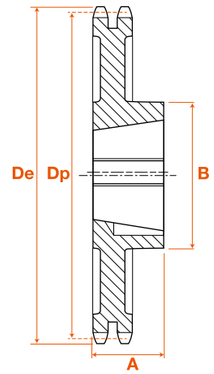

Type 7 :
roue fonte double denture
avec moyeu déporté

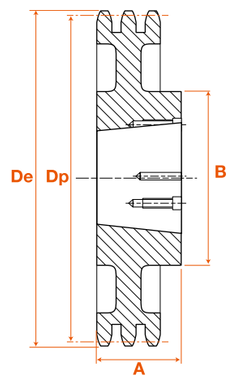

Type 8 :
roue fonte triple denture
avec moyeu déporté

Modèle déposé
Tous droits de reproduction réservés
: +33 437 253 505 - : +33 437 255 407 - business@itafran.com

Bored to size sprockets
Pitch 3/8" - 9.525 mm
Pignons alésés ISO
ISO 06B1

STOCK ET PRIX
SUR ITAFRAN.COM

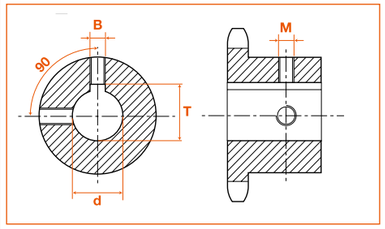

D H7	B JS9	T	M Ø vis
10 (+0,015/0)	3 +/- 0,012	1,4 (+0,1/0)	M4
11 (+0,018/0)	4 +/- 0,015	1,8 (+0,1/0)	M4
12 (+0,018/0)	4 +/- 0,015	1,8 (+0,1/0)	M4
14 (+0,018/0)	5 +/- 0,015	2,3 (+0,1/0)	M4
15 (+0,018/0)	5 +/- 0,015	2,3 (+0,1/0)	M4
16 (+0,018/0)	5 +/- 0,015	2,3 (+0,1/0)	M4
18 (+0,018/0)	6 +/- 0,015	2,8 (+0,1/0)	M5
19 (+0,021/0)	6 +/- 0,015	2,8 (+0,1/0)	M5
20 (+0,021/0)	6 +/- 0,015	2,8 (+0,1/0)	M5
22 (+0,021/0)	6 +/- 0,015	2,8 (+0,1/0)	M5
24 (+0,021/0)	8 +/- 0,018	3,3 (+0,2/0)	M6
25 (+0,021/0)	8 +/- 0,018	3,3 (+0,2/0)	M6
28 (+0,021/0)	8 +/- 0,018	3,3 (+0,2/0)	M6
30 (+0,021/0)	8 +/- 0,018	3,3 (+0,2/0)	M6
32 (+0,025/0)	10 +/- 0,018	3,3 (+0,2/0)	M8
35 (+0,025/0)	10 +/- 0,018	3,3 (+0,2/0)	M8
38 (+0,025/0)	10 +/- 0,018	3,3 (+0,2/0)	M8
40 (+0,025/0)	12 +/- 0,021	3,3 (+0,2/0)	M10
42 (+0,025/0)	12 +/- 0,021	3,3 (+0,2/0)	M10
45 (+0,025/0)	14 +/- 0,021	3,8 (+0,2/0)	M12
48 (+0,025/0)	14 +/- 0,021	3,8 (+0,2/0)	M12
50 (+0,025/0)	14 +/- 0,021	3,8 (+0,2/0)	M12
60 (+0,030/0)	18 +/- 0,021	4,4 (+0,2/0)	M12
65 (+0,030/0)	18 +/- 0,021	4,4 (+0,2/0)	M12
70 (+0,030/0)	20 +/- 0,026	4,9 (+0,2/0)	M12

06B - 9,52 mm - 3/8"		
Dents	d	Code
10	10	PGS0951010
	11	PGS0951011
	12	PGS0951012
	14	PGS0951014
11	10	PGS0951110
	12	PGS0951112
	14	PGS0951114
	16	PGS0951116
12	10	PGS0951210
	12	PGS0951212
	14	PGS0951214
	16	PGS0951216
13	10	PGS0951310
	12	PGS0951312
	14	PGS0951314
	16	PGS0951316
	18	PGS0951318
14	12	PGS0951412
	14	PGS0951414
	16	PGS0951416
	18	PGS0951418
	19	PGS0951419
15	12	PGS0951512
	14	PGS0951514
	16	PGS0951516
	18	PGS0951518
	19	PGS0951519
	20	PGS0951520
	22	PGS0951522
	24	PGS0951524
	25	PGS0951525
16	12	PGS0951612
	14	PGS0951614
	16	PGS0951616
	18	PGS0951618
	19	PGS0951619
	20	PGS0951620
	22	PGS0951622
	24	PGS0951624
	25	PGS0951625

06B - 9,52 mm - 3/8"		
Dents	d	Code
17	12	PGS0951712
	14	PGS0951714
	16	PGS0951716
	18	PGS0951718
	19	PGS0951719
	20	PGS0951720
	22	PGS0951722
	24	PGS0951724
	25	PGS0951725
18	12	PGS0951812
	14	PGS0951814
	16	PGS0951816
	18	PGS0951818
	19	PGS0951819
	20	PGS0951820
	22	PGS0951822
	24	PGS0951824
	25	PGS0951825
19	12	PGS0951912
	14	PGS0951914
	16	PGS0951916
	18	PGS0951918
	19	PGS0951919
	20	PGS0951920
	22	PGS0951922
	24	PGS0951924
	25	PGS0951925
20	12	PGS0952012
	14	PGS0952014
	16	PGS0952016
	18	PGS0952018
	19	PGS0952019
	20	PGS0952020
	22	PGS0952022
	24	PGS0952024
	25	PGS0952025

06B - 9,52 mm - 3/8"		
Dents	d	Code
21	16	PGS0952116
	18	PGS0952118
	19	PGS0952119
	20	PGS0952120
	22	PGS0952122
	24	PGS0952124
	25	PGS0952125
22	16	PGS0952216
	18	PGS0952218
	19	PGS0952219
	20	PGS0952220
	22	PGS0952222
	24	PGS0952224
	25	PGS0952225
23	16	PGS0952316
	18	PGS0952318
	19	PGS0952319
	20	PGS0952320
	22	PGS0952322
	24	PGS0952324
	25	PGS0952325
24	16	PGS0952416
	18	PGS0952418
	19	PGS0952419
	20	PGS0952420
	22	PGS0952422
	24	PGS0952424
	25	PGS0952425
25	16	PGS0952516
	18	PGS0952518
	19	PGS0952519
	20	PGS0952520
	22	PGS0952522
	24	PGS0952524
	25	PGS0952525

Les caractéristiques dimensionnelles sont les même que les **"Pignons ISO préalésés 06B", page 776**

Le pignon alésé offre deux avantages déterminants:
- **le coût :** Le pignon peut être monté immédiatement sans opérations d'usinage supplémentaires;
- **la qualité :** la denture traitée par induction double sa durée de vie et permet un meilleur fonctionnement de la transmission.

Caractéristiques :
- Alésage H7
- Rainure de clavette indéxée d'une dent
- Deux vis pression à 90°

Modèle déposé
Tous droits de reproduction réservés

Bored to size sprockets
Pitch 1/2" - 12.7 mm
Pignons alésés ISO
ISO 08B1

STOCK AND PRICES
ON ITAFRAN.COM

08B - 12,7 mm - 1/2"		
Dents	d	Code
10	12	PGS1271012
	14	PGS1271014
	16	PGS1271016
11	12	PGS1271112
	14	PGS1271114
	16	PGS1271116
	18	PGS1271118
	19	PGS1271119
12	12	PGS1271212
	14	PGS1271214
	16	PGS1271216
	18	PGS1271218
	19	PGS1271219
	20	PGS1271220
	22	PGS1271222
	24	PGS1271224
	25	PGS1271225
13	12	PGS1271312
	14	PGS1271314
	16	PGS1271316
	18	PGS1271318
	19	PGS1271319
	20	PGS1271320
	22	PGS1271322
	24	PGS1271324
	25	PGS1271325
	28	PGS1271328
14	12	PGS1271412
	14	PGS1271414
	16	PGS1271416
	18	PGS1271418
	19	PGS1271419
	20	PGS1271420
	22	PGS1271422
	24	PGS1271424
	25	PGS1271425
	28	PGS1271428
15	12	PGS1271512
	14	PGS1271514
	16	PGS1271516
	18	PGS1271518
	19	PGS1271519
	20	PGS1271520
	22	PGS1271522
	24	PGS1271524
	25	PGS1271525
	28	PGS1271528
	30	PGS1271530
	32	PGS1271532

08B - 12,7 mm - 1/2"		
Dents	d	Code
16	16	PGS1271616
	18	PGS1271618
	19	PGS1271619
	20	PGS1271620
	22	PGS1271622
	24	PGS1271624
	25	PGS1271625
	28	PGS1271628
	30	PGS1271630
	32	PGS1271632
17	16	PGS1271716
	18	PGS1271718
	19	PGS1271719
	20	PGS1271720
	22	PGS1271722
	24	PGS1271724
	25	PGS1271725
	28	PGS1271728
	30	PGS1271730
	32	PGS1271732
18	16	PGS1271816
	18	PGS1271818
	19	PGS1271819
	20	PGS1271820
	22	PGS1271822
	24	PGS1271824
	25	PGS1271825
	28	PGS1271828
	30	PGS1271830
	32	PGS1271832
	35	PGS1271835
	38	PGS1271838
19	16	PGS1271916
	18	PGS1271918
	19	PGS1271919
	20	PGS1271920
	22	PGS1271922
	24	PGS1271924
	25	PGS1271925
	28	PGS1271928
	30	PGS1271930
	32	PGS1271932
	35	PGS1271935
	38	PGS1271938
20	16	PGS1272016
	18	PGS1272018
	19	PGS1272019
	20	PGS1272020
	22	PGS1272022
	24	PGS1272024
	25	PGS1272025
	28	PGS1272028
	30	PGS1272030
	32	PGS1272032
	35	PGS1272035
	38	PGS1272038

08B - 12,7 mm - 1/2"		
Dents	d	Code
21	16	PGS1272116
	18	PGS1272118
	19	PGS1272119
	20	PGS1272120
	22	PGS1272122
	24	PGS1272124
	25	PGS1272125
	28	PGS1272128
	30	PGS1272130
	32	PGS1272132
	35	PGS1272135
	38	PGS1272138
22	16	PGS1272216
	18	PGS1272218
	19	PGS1272219
	20	PGS1272220
	22	PGS1272222
	24	PGS1272224
	25	PGS1272225
	28	PGS1272228
	30	PGS1272230
	32	PGS1272232
	35	PGS1272235
	38	PGS1272238

08B - 12,7 mm - 1/2"		
Dents	d	Code
23	19	PGS1272319
	20	PGS1272320
	22	PGS1272322
	24	PGS1272324
	25	PGS1272325
	28	PGS1272328
	30	PGS1272330
	32	PGS1272332
	35	PGS1272335
	38	PGS1272338
24	19	PGS1272419
	20	PGS1272420
	22	PGS1272422
	24	PGS1272424
	25	PGS1272425
	28	PGS1272428
	30	PGS1272430
	32	PGS1272432
	35	PGS1272435
25	19	PGS1272519
	20	PGS1272520
	22	PGS1272522
	24	PGS1272524
	25	PGS1272525
	28	PGS1272528
	30	PGS1272530
	32	PGS1272532
	35	PGS1272535
	38	PGS1272538

Les caractéristiques dimensionnelles sont les même que les **"Pignons ISO préalésés 08B", page 780**

Bored sprockets have two determining advantages :
- ***cost:*** *they can be immediately mounted (no more machining operations);*
- ***quality:*** *induction hardened teeth double their life time and allow a better transmission.*

Caracteristics:
- *H7 tolerance bore*
- *keyway*
- *two tightening screws at 90°*

Modèle déposé
Tous droits de reproduction réservés

Bored to size sprockets
Pitch 5/8" - 15.8 mm
Pignons alésés ISO
ISO 10B1

STOCK ET PRIX SUR ITAFRAN.COM

10B - 15,8 mm - 5/8"		
Dents	d	Code
10	16	PGS1581016
	19	PGS1581019
	20	PGS1581020
	24	PGS1581024
11	16	PGS1581116
	18	PGS1581118
	19	PGS1581119
	20	PGS1581120
	24	PGS1581124
	25	PGS1581125
	28	PGS1581128
12	16	PGS1581216
	18	PGS1581218
	19	PGS1581219
	20	PGS1581220
	22	PGS1581222
	24	PGS1581224
	25	PGS1581225
	28	PGS1581228
	30	PGS1581230
13	16	PGS1581316
	18	PGS1581318
	19	PGS1581319
	20	PGS1581320
	22	PGS1581322
	24	PGS1581324
	25	PGS1581325
	28	PGS1581328
	30	PGS1581330
	32	PGS1581332
14	16	PGS1581416
	18	PGS1581418
	19	PGS1581419
	20	PGS1581420
	22	PGS1581422
	24	PGS1581424
	25	PGS1581425
	28	PGS1581428
	30	PGS1581430
	32	PGS1581432
	50	PGS1581450
15	19	PGS1581519
	20	PGS1581520
	22	PGS1581522
	24	PGS1581524
	25	PGS1581525
	28	PGS1581528
	30	PGS1581530
	32	PGS1581532
	35	PGS1581535

10B - 15,8 mm - 5/8"		
Dents	d	Code
16	19	PGS1581619
	20	PGS1581620
	22	PGS1581622
	24	PGS1581624
	25	PGS1581625
	28	PGS1581628
	30	PGS1581630
	32	PGS1581632
	35	PGS1581635
	38	PGS1581638
17	19	PGS1581719
	20	PGS1581720
	22	PGS1581722
	24	PGS1581724
	25	PGS1581725
	28	PGS1581728
	30	PGS1581730
	32	PGS1581732
	35	PGS1581735
	38	PGS1581738
18	19	PGS1581819
	20	PGS1581820
	22	PGS1581822
	24	PGS1581824
	25	PGS1581825
	28	PGS1581828
	30	PGS1581830
	32	PGS1581832
	38	PGS1581838
	40	PGS1581840
	42	PGS1581842
19	19	PGS1581919
	20	PGS1581920
	22	PGS1581922
	24	PGS1581924
	25	PGS1581925
	28	PGS1581928
	30	PGS1581930
	32	PGS1581932
	35	PGS1581935
	38	PGS1581938
	40	PGS1581940
	42	PGS1581942
20	19	PGS1582019
	20	PGS1582020
	22	PGS1582022
	24	PGS1582024
	25	PGS1582025
	28	PGS1582028
	30	PGS1582030
	32	PGS1582032
	35	PGS1582035
	38	PGS1582038
	40	PGS1582040
	42	PGS1582042

10B - 15,8 mm - 5/8"		
Dents	d	Code
21	19	PGS1582119
	20	PGS1582120
	22	PGS1582122
	24	PGS1582124
	25	PGS1582125
	28	PGS1582128
	30	PGS1582130
	32	PGS1582132
	35	PGS1582135
	38	PGS1582138
	40	PGS1582140
	42	PGS1582142
22	19	PGS1582219
	20	PGS1582220
	22	PGS1582222
	24	PGS1582224
	25	PGS1582225
	28	PGS1582228
	30	PGS1582230
	32	PGS1582232
	35	PGS1582235
	38	PGS1582238
	40	PGS1582240
	42	PGS1582242
23	19	PGS1582319
	20	PGS1582320
	22	PGS1582322
	24	PGS1582324
	25	PGS1582325
	28	PGS1582328
	30	PGS1582330
	32	PGS1582332
	35	PGS1582335
	38	PGS1582338
	40	PGS1582340
	42	PGS1582342

10B - 15,8 mm - 5/8"		
Dents	d	Code
24	19	PGS1582419
	20	PGS1582420
	22	PGS1582422
	24	PGS1582424
	25	PGS1582425
	28	PGS1582428
	30	PGS1582430
	32	PGS1582432
	35	PGS1582435
	38	PGS1582438
	40	PGS1582440
	42	PGS1582442
25	19	PGS1582519
	20	PGS1582520
	22	PGS1582522
	24	PGS1582524
	25	PGS1582525
	28	PGS1582528
	3	PGS1582530
	32	PGS1582532
	35	PGS1582535
	38	PGS1582538
	40	PGS1582540
	42	PGS1582542

Les caractéristiques dimensionnelles sont les même que les **"Pignons ISO préalésés 10B", page 782**

Le pignon alésé offre deux avantages déterminants:
- **le coût :** Le pignon peut être monté immédiatement sans opérations d'usinage supplémentaires;
- **la qualité :** la denture traitée par induction double sa durée de vie et permet un meilleur fonctionnement de la transmission.

Caractéristiques :
- Alésage H7
- Rainure de clavette indéxée d'une dent
- Deux vis pression à 90°

Modèle déposé
Tous droits de reproduction réservés

Bored to size sprockets
Pitch 3/4" - 19.05 mm
Pignons alésés ISO
ISO 12B1

STOCK AND PRICES ON ITAFRAN.COM

12B - 19,05 mm - 3/4"		
Dents	d	Code
10	19	PGS1901019
	20	PGS1901020
	24	PGS1901024
	25	PGS1901025
	28	PGS1901028
	30	PGS1901030
	32	PGS1901032
11	19	PGS1901119
	20	PGS1901120
	24	PGS1901124
	25	PGS1901125
	28	PGS1901128
	30	PGS1901130
	32	PGS1901132
12	19	PGS1901219
	20	PGS1901220
	22	PGS1901222
	24	PGS1901224
	25	PGS1901225
	28	PGS1901228
	30	PGS1901230
	32	PGS1901232
	35	PGS1901235
13	19	PGS1901319
	20	PGS1901320
	22	PGS1901322
	24	PGS1901324
	25	PGS1901325
	28	PGS1901328
	30	PGS1901330
	32	PGS1901332
	35	PGS1901335
	38	PGS1901338
14	19	PGS1901419
	20	PGS1901420
	22	PGS1901422
	24	PGS1901424
	25	PGS1901425
	28	PGS1901428
	30	PGS1901430
	32	PGS1901432
	35	PGS1901435
	38	PGS1901438
	40	PGS1901440
15	19	PGS1901519
	20	PGS1901520
	22	PGS1901522
	24	PGS1901524
	25	PGS1901525
	28	PGS1901528
	30	PGS1901530
	32	PGS1901532
	35	PGS1901535
	38	PGS1901538
	40	PGS1901540

12B - 19,05 mm - 3/4"		
Dents	d	Code
16	19	PGS1901619
	20	PGS1901620
	22	PGS1901622
	24	PGS1901624
	25	PGS1901625
	28	PGS1901628
	30	PGS1901630
	32	PGS1901632
	35	PGS1901635
	38	PGS1901638
	40	PGS1901640
17	25	PGS1901725
	28	PGS1901728
	30	PGS1901730
	32	PGS1901732
	35	PGS1901735
	38	PGS1901738
	40	PGS1901740
	42	PGS1901742
18	25	PGS1901825
	28	PGS1901828
	30	PGS1901830
	32	PGS1901832
	35	PGS1901835
	38	PGS1901838
	40	PGS1901840
	42	PGS1901842
19	25	PGS1901925
	28	PGS1901928
	30	PGS1901930
	32	PGS1901932
	35	PGS1901935
	38	PGS1901938
	40	PGS1901940
	42	PGS1901942
	45	PGS1901945
	48	PGS1901948
	50	PGS1901950
20	25	PGS1902025
	28	PGS1902028
	30	PGS1902030
	32	PGS1902032
	35	PGS1902035
	38	PGS1902038
	40	PGS1902040
	42	PGS1902042
	45	PGS1902045
	48	PGS1902048
	50	PGS1902050

12B - 19,05 mm - 3/4"		
Dents	d	Code
21	25	PGS1902125
	28	PGS1902128
	30	PGS1902130
	32	PGS1902132
	35	PGS1902135
	38	PGS1902138
	40	PGS1902140
	42	PGS1902142
	45	PGS1902145
	48	PGS1902148
	50	PGS1902150
22	25	PGS1902225
	28	PGS1902228
	30	PGS1902230
	32	PGS1902232
	35	PGS1902235
	38	PGS1902238
	40	PGS1902240
	42	PGS1902242
	45	PGS1902245
	48	PGS1902248
	50	PGS1902250
23	25	PGS1902325
	28	PGS1902328
	30	PGS1902330
	32	PGS1902332
	35	PGS1902335
	38	PGS1902338
	40	PGS1902340
	42	PGS1902342
	45	PGS1902345
	48	PGS1902348
	50	PGS1902350

12B - 19,05 mm - 3/4"		
Dents	d	Code
24	25	PGS1902425
	28	PGS1902428
	30	PGS1902430
	32	PGS1902432
	35	PGS1902435
	38	PGS1902438
	40	PGS1902440
	42	PGS1902442
	45	PGS1902445
	48	PGS1902448
	50	PGS1902450
25	25	PGS1902525
	28	PGS1902528
	30	PGS1902530
	32	PGS1902532
	35	PGS1902535
	38	PGS1902538
	40	PGS1902540
	42	PGS1902542
	45	PGS1902545
	48	PGS1902548
	50	PGS1902550

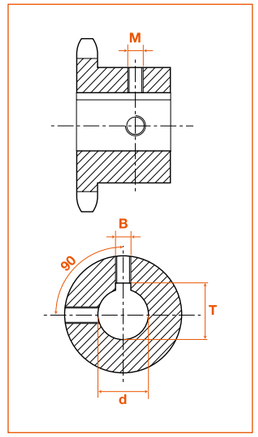

Les caractéristiques dimensionnelles sont les même que les **"Pignons ISO préalésés 12B", page 784**

Bored sprockets have two determining advantages :
- ***cost:*** *they can be immediately mounted (no more machining operations);*
- ***quality:*** *induction hardened teeth double their life time and allow a better transmission.*

Caracteristics:
- *H7 tolerance bore*
- *keyway*
- *two tightening screws at 90°*

Modèle déposé
Tous droits de reproduction réservés

Bored to size sprockets
Pitch 1" - 25.4 mm
Pignons alésés ISO
ISO 16B1

STOCK ET PRIX SUR ITAFRAN.COM

16B - 25,4 mm - 1"		
Dents	d	Code
11	25	PGS2541125
	28	PGS2541128
	30	PGS2541130
	32	PGS2541132
	35	PGS2541135
	38	PGS2541138
	40	PGS2541140
	42	PGS2541142
12	25	PGS2541225
	28	PGS2541228
	30	PGS2541230
	32	PGS2541232
	35	PGS2541235
	38	PGS2541238
	40	PGS2541240
	42	PGS2541242
13	25	PGS2541325
	28	PGS2541328
	30	PGS2541330
	32	PGS2541332
	35	PGS2541335
	38	PGS2541338
	40	PGS2541340
	42	PGS2541342
	45	PGS2541345
	48	PGS2541348
	50	PGS2541350
14	25	PGS2541425
	28	PGS2541428
	30	PGS2541430
	32	PGS2541432
	35	PGS2541435
	38	PGS2541438
	40	PGS2541440
	42	PGS2541442
	45	PGS2541445
	48	PGS2541448
	50	PGS2541450

16B - 25,4 mm - 1"		
Dents	d	Code
15	25	PGS2541525
	28	PGS2541528
	30	PGS2541530
	32	PGS2541532
	35	PGS2541535
	38	PGS2541538
	40	PGS2541540
	42	PGS2541542
	45	PGS2541545
	48	PGS2541548
	50	PGS2541550
16	25	PGS2541625
	28	PGS2541628
	30	PGS2541630
	32	PGS2541632
	35	PGS2541635
	38	PGS2541638
	40	PGS2541640
	42	PGS2541642
	45	PGS2541645
	48	PGS2541648
	50	PGS2541650
17	25	PGS2541725
	28	PGS2541728
	30	PGS2541730
	32	PGS2541732
	35	PGS2541735
	38	PGS2541738
	40	PGS2541740
	42	PGS2541742
	45	PGS2541745
	48	PGS2541748
	50	PGS2541750
18	25	PGS2541825
	28	PGS2541828
	30	PGS2541830
	32	PGS2541832
	35	PGS2541835
	38	PGS2541838
	40	PGS2541840
	42	PGS2541842
	45	PGS2541845

16B - 25,4 mm - 1"		
Dents	d	Code
19	25	PGS2541925
	28	PGS2541928
	30	PGS2541930
	32	PGS2541932
	35	PGS2541935
	38	PGS2541938
	40	PGS2541940
	42	PGS2541942
	45	PGS2541945
	48	PGS2541948
	50	PGS2541950
20	25	PGS2542025
	28	PGS2542028
	30	PGS2542030
	32	PGS2542032
	35	PGS2542035
	38	PGS2542038
	40	PGS2542040
	42	PGS2542042
	45	PGS2542045
	48	PGS2542048
	50	PGS2542050
21	25	PGS2542125
	28	PGS2542128
	30	PGS2542130
	32	PGS2542132
	35	PGS2542135
	38	PGS2542138
	40	PGS2542140
	42	PGS2542142
	45	PGS2542145
	48	PGS2542148
	50	PGS2542150
22	25	PGS2542225
	28	PGS2542228
	30	PGS2542230
	32	PGS2542232
	35	PGS2542235
	38	PGS2542238
	40	PGS2542240
	42	PGS2542242
	45	PGS2542245
	48	PGS2542248
	50	PGS2542250

16B - 25,4 mm - 1"		
Dents	d	Code
23	25	PGS2542325
	28	PGS2542328
	30	PGS2542330
	32	PGS2542332
	35	PGS2542335
	38	PGS2542338
	40	PGS2542340
	42	PGS2542342
	45	PGS2542345
	48	PGS2542348
	50	PGS2542350
24	25	PGS2542425
	28	PGS2542428
	30	PGS2542430
	32	PGS2542432
	35	PGS2542435
	38	PGS2542438
	40	PGS2542440
	42	PGS2542442
	45	PGS2542445
	48	PGS2542448
	50	PGS2542450
25	25	PGS2542525
	28	PGS2542528
	30	PGS2542530
	32	PGS2542532
	35	PGS2542535
	38	PGS2542538
	40	PGS2542540
	42	PGS2542542
	45	PGS2542545
	48	PGS2542548
	50	PGS2542550

Les caractéristiques dimensionnelles sont les même que les **"Pignons ISO préalésés 16B", page 786**

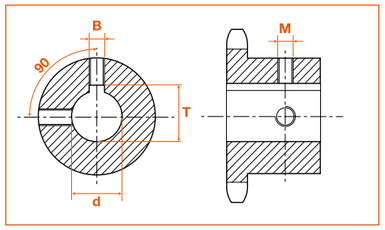

Le pignon alésé offre deux avantages déterminants:
- **le coût :** Le pignon peut être monté immédiatement sans opérations d'usinage supplémentaires;
- **la qualité :** la denture traitée par induction double sa durée de vie et permet un meilleur fonctionnement de la transmission.

Caractéristiques :
- Alésage H7
- Rainure de clavette indéxée d'une dent
- Deux vis pression à 90°

Modèle déposé
Tous droits de reproduction réservés

Bored to size sprockets
Pitch 1" 1/4 - 31.75 mm
Pignons alésés ISO
ISO 20B1

STOCK AND PRICES ON ITAFRAN.COM

20B - 31,75 mm - 1"1/4		
Dents	d	Code
9	25	PGS3170925
	30	PGS3170930
	32	PGS3170932
	35	PGS3170935
	38	PGS3170938
10	25	PGS3171025
	30	PGS3171030
	32	PGS3171032
	35	PGS3171035
	38	PGS3171038
11	25	PGS3171125
	28	PGS3171128
	30	PGS3171130
	32	PGS3171132
	35	PGS3171135
	38	PGS3171138
	40	PGS3171140
	42	PGS3171142
	45	PGS3171145
	50	PGS3171150
	60	PGS3171160
12	25	PGS3171225
	28	PGS3171228
	30	PGS3171230
	32	PGS3171232
	35	PGS3171235
	38	PGS3171238
	40	PGS3171240
	42	PGS3171242
	45	PGS3171245
	48	PGS3171248
	50	PGS3171250
	60	PGS3171260

20B - 31,75 mm - 1"1/4		
Dents	d	Code
13	25	PGS3171325
	28	PGS3171328
	30	PGS3171330
	32	PGS3171332
	35	PGS3171335
	38	PGS3171338
	40	PGS3171340
	42	PGS3171342
	45	PGS3171345
	48	PGS3171348
	50	PGS3171350
	60	PGS3171360
14	32	PGS3171432
	35	PGS3171435
	38	PGS3171438
	40	PGS3171440
	42	PGS3171442
	45	PGS3171445
	48	PGS3171448
	50	PGS3171450
	60	PGS3171460
15	32	PGS3171532
	35	PGS3171535
	38	PGS3171538
	40	PGS3171540
	42	PGS3171542
	45	PGS3171545
	48	PGS3171548
	50	PGS3171550
	60	PGS3171560
16	38	PGS3171638
	40	PGS3171640
	42	PGS3171642
	45	PGS3171645
	48	PGS3171648
	50	PGS3171650
	60	PGS3171 660
	65	PGS3171665
	70	PGS3171670

20B - 31,75 mm - 1"1/4		
Dents	d	Code
17	38	PGS3171738
	40	PGS3171740
	42	PGS3171742
	45	PGS3171745
	48	PGS3171748
	50	PGS3171750
	60	PGS3171760
	65	PGS3171765
	70	PGS3171770
18	38	PGS3171838
	40	PGS3171840
	42	PGS3171842
	45	PGS3171845
	48	PGS3171848
	50	PGS3171850
	60	PGS3171860
	65	PGS3171865
	70	PGS3171870
19	38	PGS3171938
	40	PGS3171940
	42	PGS3171942
	45	PGS3171945
	48	PGS3171948
	50	PGS3171950
	60	PGS3171960
	65	PGS3171965
	70	PGS3171970
20	38	PGS3172038
	40	PGS3172040
	42	PGS3172042
	45	PGS3172045
	48	PGS3172048
	50	PGS3172050
	60	PGS3172060
	65	PGS3172065
	70	PGS3172070

D H7	B JS9	T	M Ø vis
10 (+0,015/0)	3 +/- 0,012	1,4 (+0,1/0)	M4
11 (+0,018/0)	4 +/- 0,015	1,8 (+0,1/0)	M4
12 (+0,018/0)	4 +/- 0,015	1,8 (+0,1/0)	M4
14 (+0,018/0)	5 +/- 0,015	2,3 (+0,1/0)	M4
15 (+0,018/0)	5 +/- 0,015	2,3 (+0,1/0)	M4
16 (+0,018/0)	5 +/- 0,015	2,3 (+0,1/0)	M4
18 (+0,018/0)	6 +/- 0,015	2,8 (+0,1/0)	M5
19 (+0,021/0)	6 +/- 0,015	2,8 (+0,1/0)	M5
20 (+0,021/0)	6 +/- 0,015	2,8 (+0,1/0)	M5
22 (+0,021/0)	6 +/- 0,015	2,8 (+0,1/0)	M5
24 (+0,021/0)	8 +/- 0,018	3,3 (+0,2/0)	M6
25 (+0,021/0)	8 +/- 0,018	3,3 (+0,2/0)	M6
28 (+0,021/0)	8 +/- 0,018	3,3 (+0,2/0)	M6
30 (+0,021/0)	8 +/- 0,018	3,3 (+0,2/0)	M6
32 (+0,025/0)	10 +/- 0,018	3,3 (+0,2/0)	M8
35 (+0,025/0)	10 +/- 0,018	3,3 (+0,2/0)	M8
38 (+0,025/0)	10 +/- 0,018	3,3 (+0,2/0)	M8
40 (+0,025/0)	12 +/- 0,021	3,3 (+0,2/0)	M10
42 (+0,025/0)	12 +/- 0,021	3,3 (+0,2/0)	M10
45 (+0,025/0)	14 +/- 0,021	3,8 (+0,2/0)	M12
48 (+0,025/0)	14 +/- 0,021	3,8 (+0,2/0)	M12
50 (+0,025/0)	14 +/- 0,021	3,8 (+0,2/0)	M12
60 (+0,030/0)	18 +/- 0,021	4,4 (+0,2/0)	M12
65 (+0,030/0)	18 +/- 0,021	4,4 (+0,2/0)	M12
70 (+0,030/0)	20 +/- 0,026	4,9 (+0,2/0)	M12

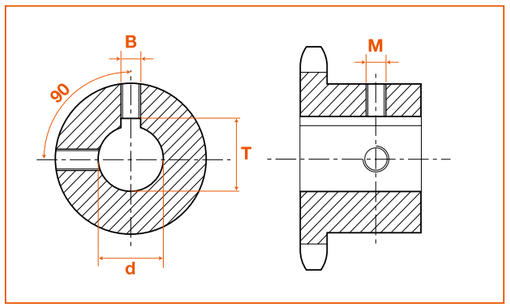

Les caractéristiques dimensionnelles sont les même que les **"Pignons ISO préalésés 20B", page 788**

Bored sprockets have two determining advantages :
- ***cost:*** *they can be immediately mounted (no more machining operations);*
- ***quality:*** *induction hardened teeth double their life time and allow a better transmission.*

Caracteristics:
- *H7 tolerance bore*
- *keyway*
- *two tightening screws at 90°*

Modèle déposé
Tous droits de reproduction réservés

Pilot bored sprockets
Pitches 1/4" - 6.35 mm + 3/8" - 9.525 mm
Pignons préalésés ASA
ASA25 + ASA35

CMW
QUALITY CHECKED FOR YOU

STOCK ET PRIX
SUR ITAFRAN.COM

Most of simple sprockets are available on stock.
Duplex and triplex sprockets are available from our factory and can be delivered within 2 weeks.

We are equiped to make sprockets to your design in steel, stainless steel, etc... with cut or cast teeth. We also carry out teeth treatment.

Sprockets are stored with a d pilot bored diameter. Our factory is at your disposal for all bore, keyway and threads for tightening screws.

La plupart des pignons simple denture sont disponibles sur stock.
Les doubles et triples dentures qui ne sont pas stockées, peuvent être fabriqués dans notre usines sous 2 semaines.

Nous sommes équipés pour réaliser dans les meilleurs délais tout pignon suivant vos plans, en acier, inox, etc... à denture découpée ou usinée. Nous réalisons également les traitements de denture.

Les pignons sont stockés préalésés au diamètre d. Notre usine est également à votre disposition pour tout alésage, clavetage et vis de pression.

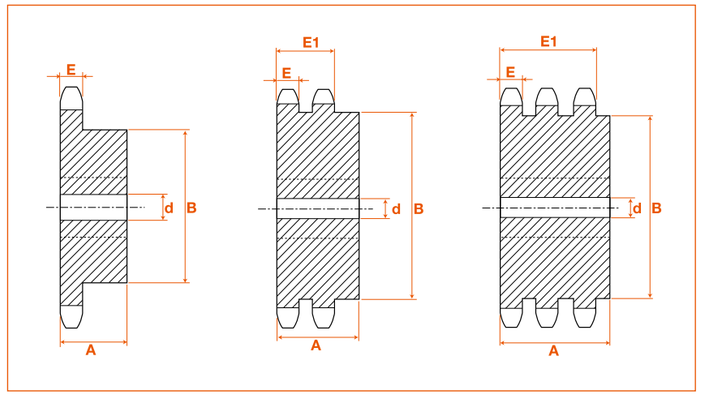

Dents	ASA 25 - Pas 6,35				ASA 35 - Pas 9,525 - 3/8"											
	SIMPLE (E=2,9)				SIMPLE (E=4,4)				DOUBLE (E=4,3 / E1=14,4)				TRIPLE			
	Code	A	B	d	Code	A	B	d	Code	A	B	d	Code	A	B	d
9	PGSA06309	12	11,5	6	PGSA09509	22	18	8	PGDA09509	22	18	8	PGTA09509	32	18	8
10	PGSA06310	12	12	6	PGSA09510	22	20	8	PGDA09510	22	20	8	PGTA09510	32	20	10
11	PGSA06311	13	15	8	PGSA09511	25	22	8	PGDA09511	25	22	10	PGTA09511	35	22	10
12	PGSA06312	13	17	8	PGSA09512	25	25	8	PGDA09512	25	25	10	PGTA09512	35	25	10
13	PGSA06313	13	17	8	PGSA09513	25	28	10	PGDA09513	25	28	10	PGTA09513	35	28	10
14	PGSA06314	13	17	8	PGSA09514	25	31	10	PGDA09514	25	31	10	PGTA09514	35	31	12
15	PGSA06315	13	20	8	PGSA09515	25	34	10	PGDA09515	25	34	10	PGTA09515	35	34	12
16	PGSA06316	14	22	8	PGSA09516	28	38	10	PGDA09516	30	37	12	PGTA09516	35	37	12
17	PGSA06317	14	22	8	PGSA09517	28	38	10	PGDA09517	30	40	12	PGTA09517	35	40	12
18	PGSA06318	14	25	8	PGSA09518	28	38	10	PGDA09518	30	43	12	PGTA09518	35	43	12
19	PGSA06319	14	25	8	PGSA09519	28	46	10	PGDA09519	30	46	12	PGTA09519	35	46	12
20	PGSA06320	14	25	8	PGSA09520	28	46	10	PGDA09520	30	49	12	PGTA09520	35	49	12
21	PGSA06321	14	30	8	PGSA09521	28	46	10	PGDA09521	30	52	12	PGTA09521	40	52	14
22	PGSA06322	14	30	8	PGSA09522	28	52	12	PGDA09522	30	55	12	PGTA09522	40	55	14
23	PGSA06323	14	30	8	PGSA09523	28	52	12	PGDA09523	30	58	12	PGTA09523	40	58	14
24	PGSA06324	14	30	8	PGSA09524	28	52	12	PGDA09524	30	61	12	PGTA09524	40	61	14
25	PGSA06325	14	30	8	PGSA09525	28	58	12	PGDA09525	30	64	12	PGTA09525	40	64	14
26	PGSA06326	16	30	8	PGSA09526	28	58	12	PGDA09526	30	67	12	PGTA09526	40	67	14
27	PGSA06327	16	30	8	PGSA09527	28	58	12	PGDA09527	30	70	12	PGTA09527	40	70	14
28	--	--	--	--	PGSA09528	28	60	12	PGDA09528	30	73	12	PGTA09528	40	--	14
30	PGSA06330	16	30	8	PGSA09530	28	60	12	PGDA09530	30	79	12	PGTA09530	40	79	14
32	PGSA06332	16	35	10	PGSA09532	--	--	--	PGDA09532	30	80	16	PGTA09532	40	80	16
35	PGSA06335	16	35	10	PGSA09535	--	--	--	PGDA09535	30	80	16	PGTA09535	40	85	16
38	PGSA06338	16	35	10	PGSA09538	--	--	--	PGDA09538	30	90	16	PGTA09538	40	90	16
40	PGSA06340	16	35	10	PGSA09540	--	--	--	PGDA09540	30	90	16	PGTA09540	40	90	16

ITAFRAN (FACTORY|STOCK|SERVICE)
: +33 437 253 505 - : +33 437 255 407 - business@itafran.com
Modèle déposé
Tous droits de reproduction réservés

Pilot bored sprockets
Pitches 1/2" - 12.7 mm + 5/8" - 15.8 mm
Pignons préalésés ASA
ASA40 + ASA50

CMW
QUALITY CHECKED FOR YOU

STOCK AND PRICES
ON ITAFRAN.COM

Usinage présenté section 1
Moyeux de serrage présenté section 6

Machining featured 1st section
Keyless bushings featured 6th section

Dents	ASA 40 - Pas 12,7 x 7,75 - 1/2" x 5/16"											
	SIMPLE (E=7,4)				DOUBLE (E=7,2 / E1=21,6)				TRIPLE (E=7,2 / E1=36)			
	Code	A	B	d	Code	A	B	d	Code	A	B	d
10	PGSA12710	25	26	10	--	--	--	--	--	--	--	--
11	PGSA12711	25	29	10	PGDA12711	35	32	12	PGTA12711	50	32	14
12	PGSA12712	28	35	10	PGDA12712	35	35	12	PGTA12712	50	35	14
13	PGSA12713	28	35	10	PGDA12713	35	38	12	PGTA12713	50	38	14
14	PGSA12714	28	35	10	PGDA12714	35	42	12	PGTA12714	50	42	14
15	PGSA12715	28	48	10	PGDA12715	35	46	12	PGTA12715	50	46	14
16	PGSA12716	28	48	10	PGDA12716	35	50	14	PGTA12716	50	50	16
17	PGSA12717	28	48	10	PGDA12717	35	54	14	PGTA12717	50	54	16
18	PGSA12718	28	60	12	PGDA12718	35	58	14	PGTA12718	50	58	16
19	PGSA12719	28	60	12	PGDA12719	35	62	14	PGTA12719	50	62	16
20	PGSA12720	28	60	12	PGDA12720	35	66	14	PGTA12720	50	66	16
21	PGSA12721	28	65	12	PGDA12721	40	70	16	PGTA12721	55	70	20
22	PGSA12722	28	65	12	PGDA12722	40	70	16	PGTA12722	55	70	20
23	PGSA12723	28	65	12	PGDA12723	40	70	16	PGTA12723	55	70	20
24	PGSA12724	28	70	14	PGDA12724	40	75	16	PGTA12724	55	75	20
25	PGSA12725	28	70	14	PGDA12725	40	80	16	PGTA12725	55	80	20
26	PGSA12726	28	70	14	PGDA12726	40	85	20	PGTA12726	55	85	20
27	PGSA12727	30	70	16	PGDA12727	40	85	20	PGTA12727	55	85	20
28	PGSA12728	30	70	16	PGDA12728	40	90	20	PGTA12728	55	90	20
30	PGSA12730	30	80	16	PGDA12730	40	100	20	PGTA12730	55	100	20
32	PGSA12732	30	80	16	PGDA12732	40	100	20	PGTA12732	55	110	20
35	PGSA12735	30	90	16	PGDA12735	40	100	20	PGTA12735	55	110	20
36	PGSA12736	30	90	16	PGDA12736	40	100	20	PGTA12736	55	110	20
38	PGSA12738	35	90	16	PGDA12738	40	110	20	PGTA12738	55	120	25
40	PGSA12740	35	90	16	PGDA12740	40	110	20	PGTA12740	55	120	25

Dents	ASA 50 - Pas 15,8 - 5/8"											
	SIMPLE (E=9)				DOUBLE (E=8,8 / E1=26,9)				TRIPLE (E=8,8 / E1=45)			
	Code	A	B	d	Code	A	B	d	Code	A	B	d
8	PGSA15808	25	25	10	--	--	--	--	--	--	--	--
9	PGSA15809	25	30	10	--	--	--	--	--	--	--	--
10	PGSA15810	25	35	10	--	--	--	--	--	--	--	--
11	PGSA15811	30	37	12	PGDA15811	40	39	14	--	--	--	--
12	PGSA15812	30	42	12	PGDA15812	40	44	14	PGTA15812	55	44	16
13	PGSA15813	30	47	12	PGDA15813	40	49	14	PGTA15813	55	49	16
14	PGSA15814	30	52	12	PGDA15814	40	54	14	PGTA15814	55	54	16
15	PGSA15815	30	57	12	PGDA15815	40	59	14	PGTA15815	55	59	16
16	PGSA15816	30	60	12	PGDA15816	45	64	16	PGTA15816	60	64	16
17	PGSA15817	30	60	12	PGDA15817	45	69	16	PGTA15817	60	69	16
18	PGSA15818	30	70	14	PGDA15818	45	74	16	PGTA15818	60	74	16
19	PGSA15819	30	70	14	PGDA15819	45	79	16	PGTA15819	60	79	16
20	PGSA15820	30	75	14	PGDA15820	45	84	16	PGTA15820	60	84	16
21	PGSA15821	30	75	16	PGDA15821	45	85	16	PGTA15821	60	85	20
22	PGSA15822	30	80	16	PGDA15822	45	90	16	PGTA15822	60	90	20
23	PGSA15823	30	80	16	PGDA15823	45	95	16	PGTA15823	60	95	20
24	PGSA15824	30	80	16	PGDA15824	45	100	16	PGTA15824	60	100	20
25	PGSA15825	30	80	16	PGDA15825	45	105	16	PGTA15825	60	105	20
26	PGSA15826	35	85	20	PGDA15826	45	110	20	PGTA15826	60	110	20
27	PGSA15827	35	85	20	PGDA15827	45	110	20	PGTA15827	60	110	20
28	PGSA15828	35	90	20	PGDA15828	45	110	20	PGTA15828	60	115	20
29	PGSA15829	35	90	20	PGDA15829	45	110	20	--	--	--	--
30	PGSA15830	35	90	20	PGDA15830	45	120	20	--	--	--	--
31	PGSA15831	35	95	20	PGDA15831	45	120	20	--	--	--	--
32	PGSA15832	35	95	20	PGDA15832	45	120	20	--	--	--	--
33	PGSA15833	35	95	20	PGDA15833	45	120	20	--	--	--	--
34	PGSA15834	35	95	20	PGDA15834	45	120	20	--	--	--	--
35	PGSA15835	35	95	20	PGDA15835	45	120	20	--	--	--	--
36	PGSA15836	35	100	20	PGDA15836	45	120	20	--	--	--	--
37	PGSA15837	35	100	20	PGDA15837	45	120	20	--	--	--	--
38	PGSA15838	35	100	20	PGDA15838	45	120	20	--	--	--	--
39	PGSA15839	35	100	20	PGDA15839	45	120	20	--	--	--	--
40	PGSA15840	35	100	20	PGDA15840	45	120	20	--	--	--	--

Modèle déposé
Tous droits de reproduction réservés
: +33 437 253 505 - : +33 437 255 407 - business@itafran.com
ITAFRAN (FACTORY|STOCK|SERVICE)

Pilot bored sprockets
Pitches 3/4" - 19.05 mm + 1" - 25.4 mm
Pignons préalésés ASA
ASA60+ ASA80

CMW
QUALITY CHECKED FOR YOU

STOCK ET PRIX
SUR ITAFRAN.COM

Usinage présenté **section 1**
Moyeux de serrage présenté **section 6**

ASA 60 - Pas 19,05 - 3/4"

Dents	SIMPLE (E=12)				DOUBLE (E=11,8 / E1=34,6)				TRIPLE (E=11,8 / E1=57,4)			
	Code	A	B	d	Code	A	B	d	Code	A	B	d
9	PGSA19009	30	37	12	PGDA19009	45	37	12	--	--	--	--
10	PGSA19010	30	42	12	PGDA19010	45	42	12	--	--	--	--
11	PGSA19011	30	46	12	PGDA19011	50	47	16	--	--	--	--
12	PGSA19012	30	52	12	PGDA19012	50	53	16	PGTA19012	70	53	20
13	PGSA19013	35	58	14	PGDA19013	50	59	16	PGTA19013	70	59	20
14	PGSA19014	35	64	14	PGDA19014	50	65	16	PGTA19014	70	65	20
15	PGSA19015	35	70	14	PGDA19015	50	71	16	PGTA19015	70	71	20
16	PGSA19016	35	75	16	PGDA19016	50	77	20	PGTA19016	70	77	20
17	PGSA19017	35	80	16	PGDA19017	50	83	20	PGTA19017	70	83	20
18	PGSA19018	35	80	16	PGDA19018	50	89	20	PGTA19018	70	89	20
19	PGSA19019	35	80	16	PGDA19019	50	95	20	PGTA19019	70	95	20
20	PGSA19020	35	80	16	PGDA19020	50	100	20	PGTA19020	70	100	20
21	PGSA19021	35	90	16	PGDA19021	50	100	20	PGTA19021	70	100	20
22	PGSA19022	40	90	20	PGDA19022	50	100	20	PGTA19022	70	100	20
23	PGSA19023	40	90	20	PGDA19023	50	110	20	PGTA19023	70	110	20
24	PGSA19024	40	90	20	PGDA19024	50	110	20	PGTA19024	70	110	20
25	PGSA19025	40	90	20	PGDA19025	50	120	20	PGTA19025	70	120	20
26	PGSA19026	40	95	20	PGDA19026	50	120	20	--	--	--	--
27	PGSA19027	40	95	20	PGDA19027	50	120	20	--	--	--	--
28	PGSA19028	40	95	20	PGDA19028	50	120	20	--	--	--	--
30	PGSA19030	40	95	20	PGDA19030	50	120	20	--	--	--	--
32	PGSA19032	40	100	20	PGDA19032	50	130	20	--	--	--	--
35	PGSA19035	40	100	20	PGDA19035	50	130	20	--	--	--	--
38	PGSA19038	40	100	20	PGDA19038	50	130	25	--	--	--	--
40	PGSA19040	40	100	20	PGDA19040	50	130	25	--	--	--	--

ASA 80- Pas 25,4 - 1"

Dents	SIMPLE (E=15)				DOUBLE (E=14,7 / E1=44)				TRIPLE (E=14,7 / E1=73,3)			
	Code	A	B	d	Code	A	B	d	Code	A	B	d
8	PGSA25408	35	42	16	PGDA25408				--	--	--	--
9	PGSA25409	35	50	16	PGDA25409	65	50	16	--	--	--	--
10	PGSA25410	35	55	16	PGDA25410	65	56	16	--	--	--	--
11	PGSA25411	40	61	16	PGDA25411	70	64	20	--	--	--	--
12	PGSA25412	40	69	16	PGDA25412	70	72	20	PGTA25412	100	72	25
13	PGSA25413	40	78	16	PGDA25413	70	80	20	PGTA25413	100	80	25
14	PGSA25414	40	84	16	PGDA25414	70	88	20	PGTA25414	100	88	25
15	PGSA25415	40	92	16	PGDA25415	70	96	20	PGTA25415	100	96	25
16	PGSA25416	45	100	20	PGDA25416	70	104	20	PGTA25416	100	104	30
17	PGSA25417	45	100	20	PGDA25417	70	112	20	PGTA25417	100	112	30
18	PGSA25418	45	100	20	PGDA25418	70	120	20	PGTA25418	100	120	30
19	PGSA25419	45	100	20	PGDA25419	70	128	20	PGTA25419	100	128	30
20	PGSA25420	45	100	20	PGDA25420	70	130	20	PGTA25420	100	130	30
21	PGSA25421	50	110	20	PGDA25421	70	130	25	--	--	--	--
22	PGSA25422	50	110	20	PGDA25422	70	130	25	--	--	--	--
23	PGSA25423	50	110	20	PGDA25423	70	130	25	--	--	--	--
24	PGSA25424	50	110	20	PGDA25424	70	130	25	--	--	--	--
25	PGSA25425	50	110	20	PGDA25425	70	130	25	--	--	--	--
26	PGSA25426	50	120	20	PGDA25426	70	130	25	--	--	--	--
27	PGSA25427	50	120	20	PGDA25427	70	130	25	--	--	--	--
28	PGSA25428	50	120	20	PGDA25428	70	130	25	--	--	--	--
29	PGSA25429	50	120	20	PGDA25429	70	130	25	--	--	--	--
30	PGSA25430	50	120	20	PGDA25430	70	130	25	--	--	--	--
32	PGSA25432	50	120	25	PGDA25432	70	140	25	--	--	--	--
35	PGSA25435	50	120	25	PGDA25435	70	140	25	--	--	--	--
38	PGSA25438	50	120	25	PGDA25438	70	140	25	--	--	--	--
40	PGSA25440	50	120	25	PGDA25440	70	140	25	--	--	--	--

Most of simple sprockets are available on stock.
Duplex and triplex sprockets are available from our factory and can be delivered within 2 weeks.

We are equiped to make sprockets to your design in steel, stainless steel, etc... with cut or cast teeth. We also carry out teeth treatment.

Sprockets are stored with a d pilot bored diameter. Our factory is at your disposal for all bore, keyway and threads for tightening screws.

La plupart des **pignons simple denture sont disponibles** sur stock.
Les doubles et triples dentures qui ne sont pas stockées, peuvent être fabriqués dans notre usines sous 2 semaines.

Nous sommes équipés pour réaliser dans les meilleurs délais tout pignon suivant vos plans, en acier, inox, etc... à denture découpée ou usinée. Nous réalisons également les traitements de denture.

Les pignons sont stockés préalésés au diamètre d. Notre usine est également à votre disposition pour tout alésage, clavetage et vis de pression.

Modèle déposé
Tous droits de reproduction réservés

Pilot bored stainless steel sprockets
Pignons préalésés ISO inox

CMW
QUALITY CHECKED FOR YOU

Machining featured 1st section
Keyless bushings featured 6th section

STOCK AND PRICES
ON ITAFRAN.COM

Dents	04B1 - 6mm	05B1 - 8mm	06B - 9,525 mm - 3/8"			08B - 12,7mm - 1/2"x5/16"		
	SIMPLE	SIMPLE	SIMPLE	DOUBLE	TRIPLE	SIMPLE	DOUBLE	TRIPLE
9	PGSI06009	PGSI08009	PGSI09509	PGDI09509	PGTI09509	PGSI12709	PGDI12709	PGTI12709
10	PGSI06010	PGSI08010	PGSI09510	PGDI09510	PGTI09510	PGSI12710	PGDI12710	PGTI12710
11	PGSI06011	PGSI08011	PGSI09511	PGDI09511	PGTI09511	PGSI12711	PGDI12711	PGTI12711
12	PGSI06012	PGSI08012	PGSI09512	PGDI09512	PGTI09512	PGSI12712	PGDI12712	PGTI12712
13	PGSI06013	PGSI08013	PGSI09513	PGDI09513	PGTI09513	PGSI12713	PGDI12713	PGTI12713
14	PGSI06014	PGSI08014	PGSI09514	PGDI09514	PGTI09514	PGSI12714	PGDI12714	PGTI12714
15	PGSI06015	PGSI08015	PGSI09515	PGDI09515	PGTI09515	PGSI12715	PGDI12715	PGTI12715
16	PGSI06016	PGSI08016	PGSI09516	PGDI09516	PGTI09516	PGSI12716	PGDI12716	PGTI12716
17	PGSI06017	PGSI08017	PGSI09517	PGDI09517	PGTI09517	PGSI12717	PGDI12717	PGTI12717
18	PGSI06018	PGSI08018	PGSI09518	PGDI09518	PGTI09518	PGSI12718	PGDI12718	PGTI12718
19	PGSI06019	PGSI08019	PGSI09519	PGDI09519	PGTI09519	PGSI12719	PGDI12719	PGTI12719
20	PGSI06020	PGSI08020	PGSI09520	PGDI09520	PGTI09520	PGSI12720	PGDI12720	PGTI12720
21	PGSI06021	PGSI08021	PGSI09521	PGDI09521	PGTI09521	PGSI12721	PGDI12721	PGTI12721
22	PGSI06022	PGSI08022	PGSI09522	PGDI09522	PGTI09522	PGSI12722	PGDI12722	PGTI12722
23	PGSI06023	PGSI08023	PGSI09523	PGDI09523	PGTI09523	PGSI12723	PGDI12723	PGTI12723
24	PGSI06024	PGSI08024	PGSI09524	PGDI09524	PGTI09524	PGSI12724	PGDI12724	PGTI12724
25	PGSI06025	PGSI08025	PGSI09525	PGDI09525	PGTI09525	PGSI12725	PGDI12725	PGTI12725
26	PGSI06026	PGSI08026	PGSI09526	PGDI09526	PGTI09526	PGSI12726	PGDI12726	PGTI12726
27	PGSI06027	PGSI08027	PGSI09527	PGDI09527	PGTI09527	PGSI12727	PGDI12727	PGTI12727
30	PGSI06030	PGSI08030	PGSI09530	PGDI09530	PGTI09530	PGSI12730	PGDI12730	PGTI12730
32	PGSI06032	PGSI08032	PGSI09532	PGDI09532	PGTI09532	PGSI12732	PGDI12732	PGTI12732
35	PGSI06035	PGSI08035	PGSI09535	PGDI09535	PGTI09535	PGSI12735	PGDI12735	PGTI12735
36	--	--	PGSI09536	PGDI09536	PGTI09536	PGSI12736	PGDI12736	PGTI12736
38	PGSI06038	PGSI08038	PGSI09538	PGDI09538	PGTI09538	PGSI12738	PGDI12738	PGTI12738
40	PGSI06040	PGSI08040	PGSI09540	PGDI09540	PGTI09540	PGSI12740	PGDI12740	PGTI12740

Les caractéristiques dimensionnelles sont les même **que les "Pignons ISO préalésés", page 774**

Dents	10B - 15,8 mm - 5/8"			12B - 19,05mm - 3/4"			16B - 25,4mm - 1"		
	SIMPLE	DOUBLE	TRIPLE	SIMPLE	DOUBLE	TRIPLE	SIMPLE	DOUBLE	TRIPLE
9	PGSI15809	PGDI15809	PGTI15809	PGSI19009	PGDI19009	PGTI19009	PGSI25409	PGDI25409	PGTI25409
10	PGSI15810	PGDI15810	PGTI15810	PGSI19010	PGDI19010	PGTI19010	PGSI25410	PGDI25410	PGTI25410
11	PGSI15811	PGDI15811	PGTI15811	PGSI19011	PGDI19011	PGTI19011	PGSI25411	PGDI25411	PGTI25411
12	PGSI15812	PGDI15812	PGTI15812	PGSI19012	PGDI19012	PGTI19012	PGSI25412	PGDI25412	PGTI25412
13	PGSI15813	PGDI15813	PGTI15813	PGSI19013	PGDI19013	PGTI19013	PGSI25413	PGDI25413	PGTI25413
14	PGSI15814	PGDI15814	PGTI15814	PGSI19014	PGDI19014	PGTI19014	PGSI25414	PGDI25414	PGTI25414
15	PGSI15815	PGDI15815	PGTI15815	PGSI19015	PGDI19015	PGTI19015	PGSI25415	PGDI25415	PGTI25415
16	PGSI15816	PGDI15816	PGTI15816	PGSI19016	PGDI19016	PGTI19016	PGSI25416	PGDI25416	PGTI25416
17	PGSI15817	PGDI15817	PGTI15817	PGSI19017	PGDI19017	PGTI19017	PGSI25417	PGDI25417	PGTI25417
18	PGSI15818	PGDI15818	PGTI15818	PGSI19018	PGDI19018	PGTI19018	PGSI25418	PGDI25418	PGTI25418
19	PGSI15819	PGDI15819	PGTI15819	PGSI19019	PGDI19019	PGTI19019	PGSI25419	PGDI25419	PGTI25419
20	PGSI15820	PGDI15820	PGTI15820	PGSI19020	PGDI19020	PGTI19020	PGSI25420	PGDI25420	PGTI25420
21	PGSI15821	PGDI15821	PGTI15821	PGSI19021	PGDI19021	PGTI19021	PGSI25421	PGDI25421	PGTI25421
22	PGSI15822	PGDI15822	PGTI15822	PGSI19022	PGDI19022	PGTI19022	PGSI25422	PGDI25422	PGTI25422
23	PGSI15823	PGDI15823	PGTI15823	PGSI19023	PGDI19023	PGTI19023	PGSI25423	PGDI25423	PGTI25423
24	PGSI15824	PGDI15824	PGTI15824	PGSI19024	PGDI19024	PGTI19024	PGSI25424	PGDI25424	PGTI25424
25	PGSI15825	PGDI15825	PGTI15825	PGSI19025	PGDI19025	PGTI19025	PGSI25425	PGDI25425	PGTI25425
26	PGSI15826	PGDI15826	PGTI15826	PGSI19026	PGDI19026	PGTI19026	PGSI25426	PGDI25426	PGTI25426
27	PGSI15827	PGDI15827	PGTI15827	PGSI19027	PGDI19027	PGTI19027	PGSI25427	PGDI25427	PGTI25427
30	PGSI15830	PGDI15830	PGTI15830	PGSI19030	PGDI19030	PGTI19030	PGSI25430	PGDI25430	PGTI25430
32	PGSI15832	PGDI15832	PGTI15832	PGSI19032	PGDI19032	PGTI19032	PGSI25432	PGDI25432	PGTI25432
35	PGSI15835	PGDI15835	PGTI15835	PGSI19035	PGDI19035	PGTI19035	PGSI25435	PGDI25435	PGTI25435
36	PGSI15836	PGDI15836	PGTI15836	PGSI19036	PGDI19036	PGTI19036	PGSI25436	PGDI25436	PGTI25436
38	PGSI15838	PGDI15838	PGTI15838	PGSI19038	PGDI19038	PGTI19038	PGSI25438	PGDI25438	PGTI25438
40	PGSI15840	PGDI15840	PGTI15840	PGSI19040	PGDI19040	PGTI19040	PGSI25440	PGDI25440	PGTI25440

Modèle déposé
Tous droits de reproduction réservés

Memo

Notes

Modèle déposé
Tous droits de reproduction réservés

Straight spur gears
Module 1
Engrenages à denture droite

CMW QUALITY CHECKED FOR YOU

Material : *C45 steel - Hardened teeth available on demand.*
Our standard gears are manufactured to meet all common-applications quality requirements and in a significant cost reduction effort.

STOCK AND PRICES ON ITAFRAN.COM

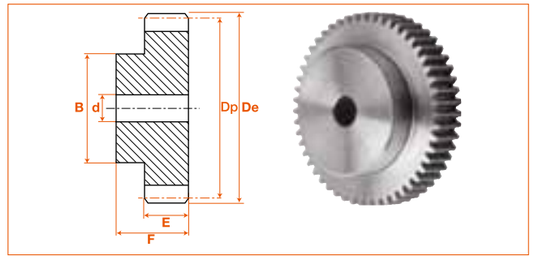

A moyeu déporté : E=15 - F=25

Dents	Dp	De	Code	B	d	Masse
12	12,0	14,0	ENGM10012	9	6	0,01
13	13,0	15,0	ENGM10013	10	6	0,02
14	14,0	16,0	ENGM10014	11	6	0,02
15	15,0	17,0	ENGM10015	12	6	0,03
16	16,0	18,0	ENGM10016	13	6	0,04
17	17,0	19,0	ENGM10017	14	6	0,06
18	18,0	20,0	ENGM10018	15	8	0,10
19	19,0	21,0	ENGM10019	15	8	0,30
20	20,0	22,0	ENGM10020	16	8	0,04
21	21,0	23,0	ENGM10021	16	8	0,05
22	22,0	24,0	ENGM10022	16	8	0,04
23	23,0	25,0	ENGM10023	18	8	0,11
24	24,0	26,0	ENGM10024	20	10	0,06
25	25,0	27,0	ENGM10025	20	10	0,07
26	26,0	28,0	ENGM10026	20	10	0,07
27	27,0	29,0	ENGM10027	20	10	0,07
28	28,0	30,0	ENGM10028	20	10	0,08
29	29,0	31,0	ENGM10029	20	10	0,09
30	30,0	32,0	ENGM10030	20	10	0,07
31	31,0	33,0	ENGM10031	25	10	0,11
32	32,0	34,0	ENGM10032	25	10	0,12
33	33,0	35,0	ENGM10033	25	10	0,13
34	34,0	36,0	ENGM10034	25	10	0,13
35	35,0	37,0	ENGM10035	25	10	0,14

A moyeu déporté : E=15 - F=25

Dents	Dp	De	Code	B	d	Masse
36	36,0	38,0	ENGM10036	25	10	0,14
37	37,0	39,0	ENGM10037	25	10	0,15
38	38,0	40,0	ENGM10038	25	10	0,16
39	39,0	41,0	ENGM10039	25	10	0,16
40	40,0	42,0	ENGM10040	25	10	0,18
41	41,0	43,0	ENGM10041	30	10	0,19
42	42,0	44,0	ENGM10042	30	10	0,20
43	43,0	45,0	ENGM10043	30	10	0,21
44	44,0	46,0	ENGM10044	30	10	0,22
45	45,0	47,0	ENGM10045	30	10	0,23
46	46,0	48,0	ENGM10046	30	10	0,15
47	47,0	49,0	ENGM10047	30	10	0,25
48	48,0	50,0	ENGM10048	30	10	0,24
49	49,0	51,0	ENGM10049	30	10	0,25
50	50,0	52,0	ENGM10050	30	12	0,25
51	51,0	53,0	ENGM10051	40	12	0,31
52	52,0	54,0	ENGM10052	40	12	0,32
53	53,0	55,0	ENGM10053	40	12	0,32
54	54,0	56,0	ENGM10054	40	12	0,34
55	55,0	57,0	ENGM10055	40	12	0,35
56	56,0	58,0	ENGM10056	40	12	0,36
57	57,0	59,0	ENGM10057	40	12	0,37
58	58,0	60,0	ENGM10058	40	12	0,38
59	59,0	61,0	ENGM10059	40	12	0,39
60	60,0	62,0	ENGM10060	40	12	0,40
61	61,0	63,0	ENGM10061	50	12	0,47
62	62,0	64,0	ENGM10062	50	12	0,48
63	63,0	65,0	ENGM10063	50	12	0,49
64	64,0	66,0	ENGM10064	50	12	0,50
65	65,0	67,0	ENGM10065	50	12	0,52
66	66,0	68,0	ENGM10066	50	12	0,53
67	67,0	69,0	ENGM10067	50	12	0,54
68	68,0	70,0	ENGM10068	50	12	0,56
69	69,0	71,0	ENGM10069	50	12	0,57
70	70,0	72,0	ENGM10070	50	12	0,57

*Machining featured **1st section***
*Keyless bushings featured **6th section***

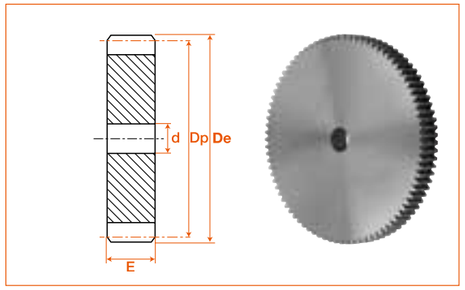

Sans moyeu : E=15

Dents	Dp	De	Code	d	Masse
72	72,0	74,0	ENGM10072	12	0,50
75	75,0	77,0	ENGM10075	12	0,50
76	76,0	78,0	ENGM10076	12	0,50
80	80,0	82,0	ENGM10080	12	0,55
85	85,0	87,0	ENGM10085	12	0,70
90	90,0	92,0	ENGM10090	12	0,44
95	95,0	97,0	ENGM10095	12	0,75
100	100,0	102,0	ENGM10100	12	0,53
110	110,0	112,0	ENGM10110	12	1,10
114	114,0	116,0	ENGM10114	12	1,18
120	120,0	122,0	ENGM10120	12	1,40
127	127,0	129,0	ENGM10127	12	1,50

Modèle déposé
Tous droits de reproduction réservés

Straight spur gears
Module 1.5
Engrenages à denture droite

STOCK ET PRIX SUR ITAFRAN.COM

Matière : Acier C45 - **Denture trempée** sur demande.
Nos engrenages standard sont fabriqués avec toute la **rigueur nécessaire aux applications courantes** et dans un soucis de **réduction des coûts**.

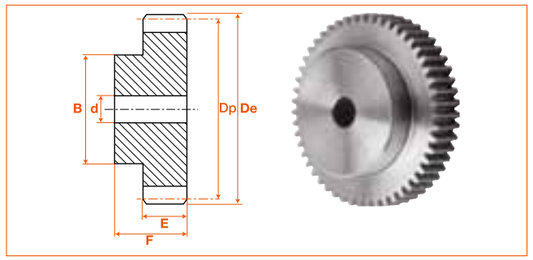

A moyeu déporté : E=17 - F=30

Dents	Dp	De	Code	B	d	Masse
12	18,0	21,0	ENGM15012	14	8	0,03
13	19,5	22,5	ENGM15013	15	8	0,04
14	21,0	24,0	ENGM15014	17	8	0,05
15	22,5	25,5	ENGM15015	18	8	0,05
16	24,0	27,0	ENGM15016	20	8	0,08
17	25,5	28,5	ENGM15017	20	8	0,09
18	27,0	30,0	ENGM15018	20	8	0,10
19	28,5	31,5	ENGM15019	20	8	0,10
20	30,0	33,0	ENGM15020	25	8	0,12
21	31,5	34,5	ENGM15021	25	10	0,10
22	33,0	36,0	ENGM15022	25	10	0,14
23	34,5	37,5	ENGM15023	25	10	0,16
24	36,0	39,0	ENGM15024	25	10	0,16
25	37,5	40,5	ENGM15025	25	10	0,17
26	39,0	42,0	ENGM15026	30	12	0,20
27	40,5	43,5	ENGM15027	30	12	0,21
28	42,0	45,0	ENGM15028	30	12	0,23
29	43,5	46,5	ENGM15029	30	12	0,24
30	45,0	48,0	ENGM15030	30	12	0,25
31	46,5	49,5	ENGM15031	35	12	0,30
32	48,0	51,0	ENGM15032	35	12	0,30
33	49,5	52,5	ENGM15033	35	12	0,30
34	51,0	54,0	ENGM15034	35	12	0,33
35	52,5	55,5	ENGM15035	35	12	0,35

A moyeu déporté : E=17 - F=30

Dents	Dp	De	Code	B	d	Masse
36	54,0	57,0	ENGM15036	35	12	0,38
37	55,5	58,5	ENGM15037	40	12	0,41
38	57,0	60,0	ENGM15038	40	12	0,44
39	58,5	61,5	ENGM15039	40	12	0,45
40	60,0	63,0	ENGM15040	40	12	0,47
41	61,5	64,5	ENGM15041	40	12	0,49
42	63,0	66,0	ENGM15042	50	12	0,58
43	64,5	67,5	ENGM15043	50	12	0,60
44	66,0	69,0	ENGM15044	50	12	0,62
45	67,5	70,5	ENGM15045	50	12	0,64
46	69,0	72,0	ENGM15046	50	14	0,65
47	70,5	73,5	ENGM15047	50	14	0,68
48	72,0	75,0	ENGM15048	50	14	0,70
49	73,5	76,5	ENGM15049	50	14	0,72
50	75,0	78,0	ENGM15050	50	14	0,75
51	76,5	79,5	ENGM15051	60	14	0,85
52	78,0	81,0	ENGM15052	60	14	0,89
53	79,5	82,5	ENGM15053	60	14	0,90
54	81,0	84,0	ENGM15054	60	14	0,93
55	82,5	85,5	ENGM15055	60	14	0,95
56	84,0	87,0	ENGM15056	60	16	0,97
57	85,5	88,5	ENGM15057	60	16	0,99
58	87,0	90,0	ENGM15058	60	16	1,00
59	88,5	91,5	ENGM15059	60	16	1,05
60	90,0	93,0	ENGM15060	60	16	1,12
61	91,5	94,5	ENGM15061	70	16	1,21
62	93,0	96,0	ENGM15062	70	16	1,24
63	94,5	97,5	ENGM15063	70	16	1,27
64	96,0	99,0	ENGM15064	70	16	1,30
65	97,5	100,5	ENGM15065	70	16	1,35
66	99,0	102,0	ENGM15066	70	16	1,36
67	100,5	103,5	ENGM15067	70	16	1,39
68	102,0	105,0	ENGM15068	70	16	1,44
69	103,5	106,5	ENGM15069	70	16	1,46
70	105,0	108,0	ENGM15070	70	16	1,45

Usinage présenté **section 1**
Moyeux de serrage présenté **section 6**

Sans moyeu : E=17

Dents	Dp	De	Code	d	Masse
72	108,0	111,0	ENGM15072	16	1,18
75	112,5	115,5	ENGM15075	16	1,28
76	114,0	117,0	ENGM15076	16	1,34
80	120,0	123,0	ENGM15080	16	1,46
85	127,5	130,5	ENGM15085	16	1,66
90	135,0	138,0	ENGM15090	16	2,00
95	142,5	145,5	ENGM15095	16	2,00
100	150,0	153,0	ENGM15100	16	2,30
110	165,0	168,0	ENGM15110	16	2,80
114	171,0	174,0	ENGM15114	16	3,00
120	180,0	183,0	ENGM15120	16	3,33
127	190,5	193,5	ENGM15127	16	3,75

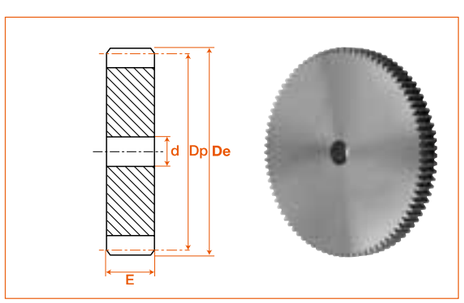

Modèle déposé
Tous droits de reproduction réservés

Straight spur gears
Module 2
Engrenages à denture droite

Material : C45 steel - Hardened teeth available on demand.
Our standard gears are manufactured to meet all common-applications quality requirements and in a significant cost reduction effort.

STOCK AND PRICES ON ITAFRAN.COM

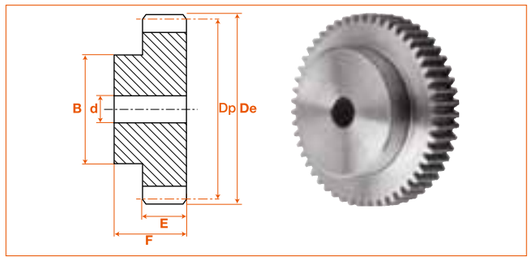

A moyeu déporté : E=20 - F=35

Dents	Dp	De	Code	B	d	Masse
12	24,0	28,0	ENGM20012	18	10	0,07
13	26,0	30,0	ENGM20013	20	10	0,10
14	28,0	32,0	ENGM20014	22	10	0,12
15	30,0	34,0	ENGM20015	24	10	0,13
16	32,0	36,0	ENGM20016	25	10	0,14
17	34,0	38,0	ENGM20017	25	10	0,16
18	36,0	40,0	ENGM20018	25	10	0,18
19	38,0	42,0	ENGM20019	25	10	0,20
20	40,0	44,0	ENGM20020	30	10	0,25
21	42,0	46,0	ENGM20021	30	12	0,28
22	44,0	48,0	ENGM20022	30	12	0,30
23	46,0	50,0	ENGM20023	30	12	0,33
24	48,0	52,0	ENGM20024	35	12	0,35
25	50,0	54,0	ENGM20025	35	12	0,37
26	52,0	56,0	ENGM20026	40	12	0,42
27	54,0	58,0	ENGM20027	40	12	0,45
28	56,0	60,0	ENGM20028	40	14	0,48
29	58,0	62,0	ENGM20029	40	14	0,50
30	60,0	64,0	ENGM20030	40	14	0,55
31	62,0	66,0	ENGM20031	45	14	0,60
32	64,0	68,0	ENGM20032	45	14	0,65
33	66,0	70,0	ENGM20033	45	14	0,66
34	68,0	72,0	ENGM20034	45	14	0,69
35	70,0	74,0	ENGM20035	45	14	0,73

A moyeu déporté : E=20 - F=35

Dents	Dp	De	Code	B	d	Masse
36	72,0	76,0	ENGM20036	45	14	0,76
37	74,0	78,0	ENGM20037	50	14	0,83
38	76,0	80,0	ENGM20038	50	14	0,89
39	78,0	82,0	ENGM20039	50	14	0,91
40	80,0	84,0	ENGM20040	50	14	0,95
41	82,0	86,0	ENGM20041	55	16	1,03
42	84,0	88,0	ENGM20042	55	16	1,07
43	86,0	90,0	ENGM20043	55	16	1,10
44	88,0	92,0	ENGM20044	60	16	1,21
45	90,0	94,0	ENGM20045	60	16	1,20
46	92,0	96,0	ENGM20046	60	16	1,30
47	94,0	98,0	ENGM20047	70	16	1,41
48	96,0	100,0	ENGM20048	70	16	1,52
49	98,0	102,0	ENGM20049	70	16	1,56
50	100,0	104,0	ENGM20050	70	16	1,61
51	102,0	106,0	ENGM20051	70	16	1,66
52	104,0	108,0	ENGM20052	70	16	1,59
53	106,0	110,0	ENGM20053	70	16	1,71
54	108,0	112,0	ENGM20054	70	16	1,82
55	110,0	114,0	ENGM20055	70	16	1,87
56	112,0	116,0	ENGM20056	70	16	1,90
57	114,0	118,0	ENGM20057	70	16	1,95
58	116,0	120,0	ENGM20058	70	16	2,05
59	118,0	122,0	ENGM20059	70	16	2,09
60	120,0	124,0	ENGM20060	70	16	2,12
61	122,0	126,0	ENGM20061	80	16	2,28
62	124,0	128,0	ENGM20062	80	16	2,40
63	126,0	130,0	ENGM20063	80	16	2,48
64	128,0	132,0	ENGM20064	80	16	2,55
65	130,0	134,0	ENGM20065	80	16	2,60
66	132,0	136,0	ENGM20066	80	16	2,65
67	134,0	138,0	ENGM20067	80	16	2,70
68	136,0	140,0	ENGM20068	80	16	2,76
69	138,0	142,0	ENGM20069	80	16	2,85
70	140,0	144,0	ENGM20070	80	16	2,96

Machining featured 1st section
Keyless bushings featured 6th section

Sans moyeu : E=20

Dents	Dp	De	Code	d	Masse
72	144,0	148,0	ENGM20072	16	2,85
75	150,0	154,0	ENGM20075	20	3,06
76	152,0	156,0	ENGM20076	20	3,13
80	160,0	164,0	ENGM20080	20	3,43
85	170,0	174,0	ENGM20085	20	3,64
90	180,0	184,0	ENGM20090	20	4,25
95	190,0	194,0	ENGM20095	20	4,48
100	200,0	204,0	ENGM20100	20	5,16
110	220,0	224,0	ENGM20110	20	6,17
114	228,0	232,0	ENGM20114	20	6,40
120	240,0	244,0	ENGM20120	20	7,28
127	254,0	258,0	ENGM20127	20	7,84

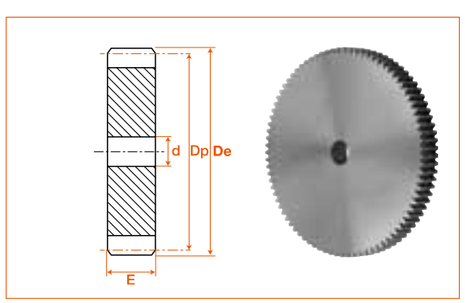

Modèle déposé
Tous droits de reproduction réservés

Straight spur gears
Module 2.5
Engrenages à denture droite

STOCK ET PRIX SUR ITAFRAN.COM

Matière : Acier C45 - **Denture trempée** sur demande.
Nos engrenages standard sont fabriqués avec toute la **rigueur nécessaire aux applications courantes** et dans un soucis de **réduction des coûts**.

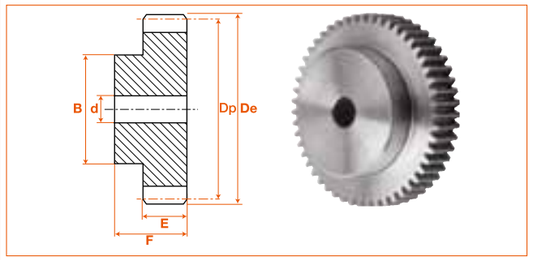

A moyeu déporté : E=25 - F=40

Dents	Dp	De	Code	B	d	Masse
12	30,0	35,0	ENGM25012	22	10	0,15
13	32,5	37,5	ENGM25013	25	10	0,14
14	35,0	40,0	ENGM25014	28	10	0,23
15	37,5	42,5	ENGM25015	30	10	0,30
16	40,0	45,0	ENGM25016	32	12	0,30
17	42,5	47,5	ENGM25017	35	12	0,34
18	45,0	50,0	ENGM25018	35	12	0,38
19	47,5	52,5	ENGM25019	35	12	0,40
20	50,0	55,0	ENGM25020	40	12	0,48
21	52,5	57,5	ENGM25021	40	14	0,70
22	55,0	60,0	ENGM25022	45	14	0,59
23	57,5	62,5	ENGM25023	45	14	0,64
24	60,0	65,0	ENGM25024	45	14	0,68
25	62,5	67,5	ENGM25025	50	14	0,75
26	65,0	70,0	ENGM25026	50	14	0,82
27	67,5	72,5	ENGM25027	50	14	0,87
28	70,0	75,0	ENGM25028	50	14	0,91
29	72,5	77,5	ENGM25029	50	14	1,00
30	75,0	80,0	ENGM25030	55	14	1,07

A moyeu déporté : E=25 - F=40

Dents	Dp	De	Code	B	d	Masse
31	77,5	82,5	ENGM25031	55	16	1,14
32	80,0	85,0	ENGM25032	55	16	1,04
33	82,5	87,5	ENGM25033	55	16	1,20
34	85,0	90,0	ENGM25034	55	16	1,32
35	87,5	92,5	ENGM25035	60	16	1,42
36	90,0	95,0	ENGM25036	60	16	1,47
37	92,5	97,5	ENGM25037	60	16	1,57
38	95,0	100,0	ENGM25038	60	16	1,65
39	97,5	102,5	ENGM25039	60	16	1,72
40	100,0	105,0	ENGM25040	70	16	1,92
41	102,5	107,5	ENGM25041	70	16	2,00
42	105,0	110,0	ENGM25042	70	16	2,08
43	107,5	112,5	ENGM25043	70	16	2,16
44	110,0	115,0	ENGM25044	70	16	2,23
45	112,5	117,5	ENGM25045	70	16	2,25
46	115,0	120,0	ENGM25046	70	20	2,36
47	117,5	122,5	ENGM25047	80	20	2,53
48	120,0	1250	ENGM25048	80	20	2,69
49	122,5	127,5	ENGM25049	80	20	2,78
50	1250	130,0	ENGM25050	80	20	2,86
51	127,5	132,5	ENGM25051	80	20	2,57
52	130,0	135,0	ENGM25052	90	20	3,23
53	132,5	137,5	ENGM25053	90	20	3,33
54	135,0	140,0	ENGM25054	90	20	3,41
55	137,5	142,5	ENGM25055	90	20	3,52
56	140,0	145,0	ENGM25056	100	20	3,82
57	142,5	147,5	ENGM25057	100	20	3,94
58	145,0	150,0	ENGM25058	100	20	4,04
59	147,5	152,5	ENGM25059	100	20	4,13
60	150,0	155,0	ENGM25060	100	20	4,25

Usinage présenté **section 1**

Moyeux de serrage présenté **section 6**

Sans moyeu : E=25

Dents	Dp	De	Code	d	Masse
65	162,5	167,5	ENGM25065	20	5,00
70	175,0	180,0	ENGM25070	20	4,73
72	180,0	185,0	ENGM25072	20	5,61
75	187,5	192,5	ENGM25075	20	6,03
76	190,0	195,0	ENGM25076	20	6,17
80	200,0	205,0	ENGM25080	25	6,80
85	212,5	217,5	ENGM25085	25	7,18
90	225,0	230,0	ENGM25090	25	8,35
95	237,5	242,5	ENGM25095	25	8,82
100	250,0	155,0	ENGM25100	25	10,14
110	275,0	180,0	ENGM25110	25	12,11
114	285,0	190,0	ENGM25114	25	12,55
120	300,0	305,0	ENGM25120	25	13,74
127	317,5	322,5	ENGM25127	25	15,50

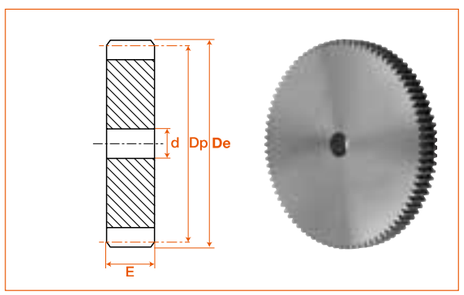

ITAFRAN
: +33 437 253 505 - : +33 437 255 407 - business@itafran.com
Modèle déposé
Tous droits de reproduction réservés

Straight spur gears
Module 3
Engrenages à denture droite

STOCK AND PRICES ON ITAFRAN.COM

Material : C45 steel - Hardened teeth available on demand.
Our standard gears are manufactured to meet all common-applications quality requirements and in a significant cost reduction effort.

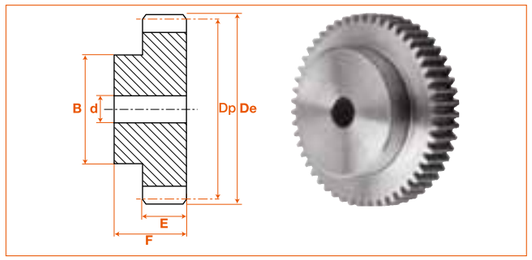

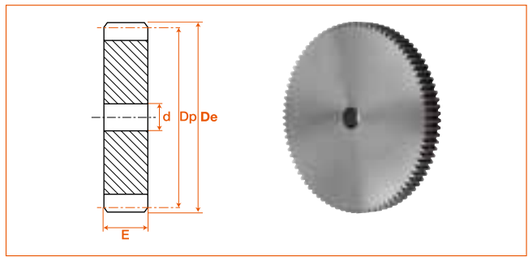

A moyeu déporté : E=30 - F=50

Dents	Dp	De	Code	B	d	Masse
12	36,0	42,0	ENGM30012	27	12	0,27
13	39,0	45,0	ENGM30013	30	12	0,33
14	42,0	48,0	ENGM30014	33	12	0,39
15	45,0	51,0	ENGM30015	35	12	0,45
16	48,0	54,0	ENGM30016	38	14	0,52
17	51,0	57,0	ENGM30017	42	14	0,62
18	54,0	60,0	ENGM30018	45	14	0,80
19	57,0	63,0	ENGM30019	45	14	0,75
20	60,0	66,0	ENGM30020	45	14	0,90
21	63,0	69,0	ENGM30021	45	16	0,92
22	66,0	72,0	ENGM30022	50	16	1,00
23	69,0	75,0	ENGM30023	50	16	1,80
24	72,0	78,0	ENGM30024	50	16	1,04
25	75,0	81,0	ENGM30025	60	16	1,38
26	78,0	84,0	ENGM30026	60	16	1,47
27	81,0	87,0	ENGM30027	60	16	1,54
28	84,0	90,0	ENGM30028	60	16	1,65
29	87,0	93,0	ENGM30029	60	16	1,75
30	90,0	96,0	ENGM30030	60	16	1,85
31	93,0	99,0	ENGM30031	60	16	2,00
32	96,0	102,0	ENGM30032	70	16	2,12
33	99,0	105,0	ENGM30033	70	16	2,31
34	102,0	108,0	ENGM30034	70	16	2,42
35	105,0	111,0	ENGM30035	70	16	2,55
36	108,0	114,0	ENGM30036	70	20	2,60
37	111,0	117,0	ENGM30037	70	20	2,76
38	114,0	120,0	ENGM30038	80	20	2,94
39	117,0	123,0	ENGM30039	80	20	3,12
40	120,0	126,0	ENGM30040	80	20	3,30
41	123,0	129,0	ENGM30041	80	20	3,43
42	126,0	132,0	ENGM30042	80	20	3,58
43	129,0	135,0	ENGM30043	80	20	3,70
44	132,0	138,0	ENGM30044	90	20	4,07
45	135,0	141,0	ENGM30045	90	20	4,20
46	138,0	144,0	ENGM30046	90	20	4,35
47	141,0	147,0	ENGM30047	100	20	4,75
48	144,0	150,0	ENGM30048	100	20	4,90

Sans moyeu : E=30

Dents	Dp	De	Code	d	Masse
50	150,0	156,0	ENGM30050	20	4,30
52	156,0	162,0	ENGM30052	20	4,63
55	165,0	171,0	ENGM30055	20	5,15
57	171,0	177,0	ENGM30057	20	5,51
60	180,0	186,0	ENGM30060	20	6,08
65	195,0	201,0	ENGM30065	20	8,31
70	210,0	216,0	ENGM30070	25	9,41
72	216,0	222,0	ENGM30072	25	9,87
75	225,0	231,0	ENGM30075	25	10,58
76	228,0	234,0	ENGM30076	25	10,83
80	240,0	246,0	ENGM30080	25	11,84
85	255,0	261,0	ENGM30085	25	13,06
90	270,0	276,0	ENGM30090	25	14,60
95	285,0	291,0	ENGM30095	25	16,10
100	300,0	306,0	ENGM30100	25	17,10
110	330,0	336,0	ENGM30110	25	19,50
114	342,0	348,0	ENGM30114	30	19,50
120	160,0	366,0	ENGM30120	30	23,50
127	381,0	387,0	ENGM30127	30	26,80

*Machining featured **1st section***

*Keyless bushings featured **6th section***

Modèle déposé
Tous droits de reproduction réservés
: +33 437 253 505 - : +33 437 255 407 - business@itafran.com
ITAFRAN

Straight spur gears
Module 4
Engrenages à denture droite

STOCK ET PRIX SUR ITAFRAN.COM

Matière : Acier C45 - **Denture trempée** sur demande.
Nos engrenages standard sont fabriqués avec toute la **rigueur nécessaire aux applications courantes** et dans un soucis de **réduction des coûts**.

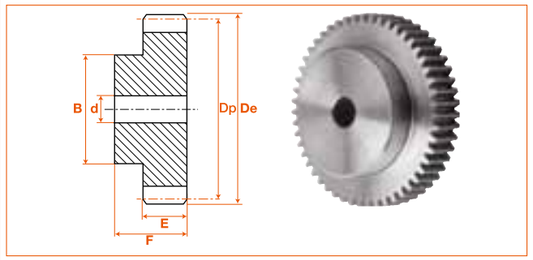

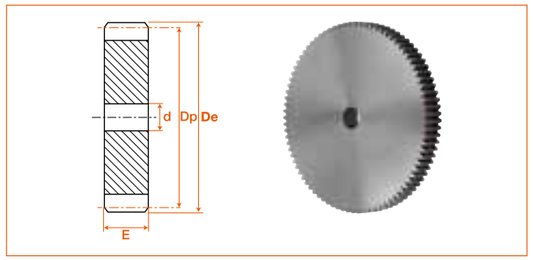

A moyeu déporté : E=40 - F=60

Dents	Dp	De	Code	B	d	Masse
12	48,0	56,0	ENGM40012	35	14	0,60
13	52,0	60,0	ENGM40013	40	14	0,76
14	56,0	64,0	ENGM40014	45	14	0,92
15	60,0	68,0	ENGM40015	45	14	1,40
16	64,0	72,0	ENGM40016	50	16	1,20
17	68,0	76,0	ENGM40017	50	16	1,30
18	72,0	80,0	ENGM40018	50	16	1,45
19	76,0	84,0	ENGM40019	60	16	1,63
20	80,0	88,0	ENGM40020	60	16	1,80
21	84,0	92,0	ENGM40021	70	16	2,20
22	88,0	96,0	ENGM40022	70	16	2,40
23	92,0	100,0	ENGM40023	75	20	2,60
24	96,0	104,0	ENGM40024	75	20	2,80
25	100,0	108,0	ENGM40025	75	20	2,96
26	104,0	112,0	ENGM40026	75	20	3,47
27	108,0	116,0	ENGM40027	75	20	3,97
28	112,0	120,0	ENGM40028	75	20	3,57
29	116,0	124,0	ENGM40029	75	20	3,80
30	120,0	128,0	ENGM40030	75	20	4,00
31	124,0	132,0	ENGM40031	80	20	4,31
32	128,0	136,0	ENGM40032	80	20	4,62
33	132,0	140,0	ENGM40033	80	20	4,86
34	136,0	144,0	ENGM40034	80	20	5,13
35	140,0	148,0	ENGM40035	80	20	5,40
36	144,0	152,0	ENGM40036	80	25	5,60

Sans moyeu : E=40

Dents	Dp	De	Code	d	Masse
38	152,0	160,0	ENGM40038	25	5,99
40	160,0	168,0	ENGM40040	25	6,59
45	180,0	188,0	ENGM40045	25	8,23
48	192,0	200,0	ENGM40048	25	9,30
50	200,0	208,0	ENGM40050	25	10,06
52	208,0	216,0	ENGM40052	25	11,80
55	220,0	228,0	ENGM40055	25	13,04
57	228,0	236,0	ENGM40057	25	13,90
60	240,0	248,0	ENGM40060	25	15,25
65	260,0	268,0	ENGM40065	25	18,43
70	280,0	288,0	ENGM40070	25	21,03
75	300,0	308,0	ENGM40075	25	23,04
76	304,0	312,0	ENGM40076	30	23,34
80	320,0	328,0	ENGM40080	30	24,84
85	340,0	348,0	ENGM40085	30	28,50
90	360,0	368,0	ENGM40090	30	31,50
95	380,0	388,0	ENGM40095	30	35,40
100	400,0	408,0	ENGM40100	30	40,00
110	440,0	448,0	ENGM40110	30	47,00
114	456,0	464,0	ENGM40114	30	51,00

Usinage présenté **section 1**
Moyeux de serrage présenté **section 6**

*Machining featured **1st section***
*Keyless bushings featured **6th section***

Modèle déposé
Tous droits de reproduction réservés

Straight spur gears
Module 5 and 6
Engrenages à denture droite

STOCK AND PRICES ON ITAFRAN.COM

***Material :** C45 steel - **Hardened teeth** available on demand.*
*Our standard gears are manufactured to meet **all common-applications quality requirements** and in a **significant cost reduction effort**.*

A moyeu déporté : E=50 - F=75

Dents	Dp	De	Code	B	d	Masse
12	60,0	70,0	ENGM50012	45	20	1,18
13	65,0	75,0	ENGM50013	50	20	1,52
14	70,0	80,0	ENGM50014	55	20	1,73
15	75,0	85,0	ENGM50015	60	20	2,10
16	80,0	90,0	ENGM50016	65	20	2,37
17	85,0	95,0	ENGM50017	70	20	2,75
18	90,0	100,0	ENGM50018	70	20	3,00
19	95,0	105,0	ENGM50019	70	20	3,26
20	100,0	110,0	ENGM50020	80	20	3,90
21	105,0	115,0	ENGM50021	80	20	4,10
22	110,0	120,0	ENGM50022	80	20	4,43
23	115,0	125,0	ENGM50023	90	20	5,05
24	120,0	130,0	ENGM50024	90	20	5,39
25	125,0	135,0	ENGM50025	90	20	5,75
26	130,0	140,0	ENGM50026	100	20	6,45
27	135,0	145,0	ENGM50027	100	20	6,84
28	140,0	150,0	ENGM50028	100	25	7,17
29	145,0	155,0	ENGM50029	110	25	7,93
30	150,0	160,0	ENGM50030	110	25	8,39

Sans moyeu : E=50

Dents	Dp	De	Code	d	Masse
32	160,0	170,0	ENGM50032	25	8,80
35	175,0	185,0	ENGM50035	25	9,10
38	190,0	200,0	ENGM50038	25	11,00
40	200,0	210,0	ENGM50040	25	12,00
45	225,0	235,0	ENGM50045	25	15,26
48	240,0	250,0	ENGM50048	25	17,34
50	250,0	260,0	ENGM50050	30	19,00
52	260,0	270,0	ENGM50052	30	20,50
55	275,0	285,0	ENGM50055	30	23,00
57	285,0	295,0	ENGM50057	30	25,00
60	300,0	310,0	ENGM50060	30	27,40
65	325,0	335,0	ENGM50065	30	32,00
70	350,0	360,0	ENGM50070	30	37,00
72	--	--	ENGM50072	--	40,00
75	375,0	385,0	ENGM50075	30	43,00
76	380,0	390,0	ENGM50076	30	44,00
80	400,0	410,0	ENGM50080	30	48,70
85	425,0	435,0	ENGM50085	30	55,40
90	450,0	460,0	ENGM50090	30	61,60
95	475,0	485,0	ENGM50095	30	68,50
100	500,0	510,0	ENGM50100	30	76,00
110	550,0	560,0	ENGM50110	30	93,00
114	570,0	580,0	ENGM50114	30	102,00

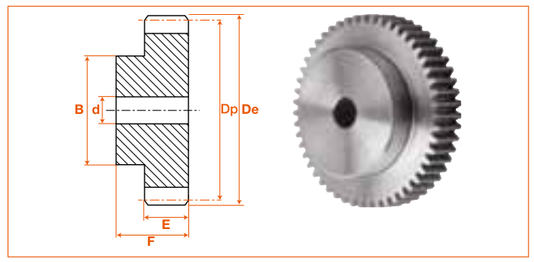

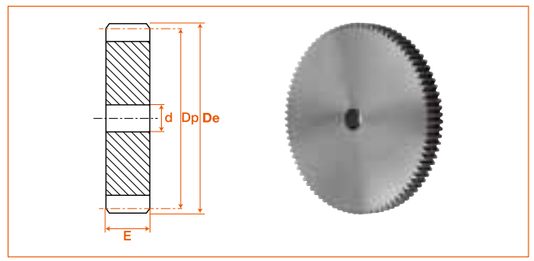

A moyeu déporté : E=60 - F=80

Dents	Dp	De	Code	B	d	Masse
12	72,0	84,0	ENGM60012	54	20	2,20
13	78,0	90,0	ENGM60013	60	20	2,60
15	90,0	102,0	ENGM60015	70	20	3,50
16	96,0	108,0	ENGM60016	75	20	4,00
18	108,0	120,0	ENGM60018	80	20	5,00
20	120,0	132,0	ENGM60020	90	20	5,37
24	144,0	156,0	ENGM60024	110	25	8,00
25	150,0	162,0	ENGM60025	110	25	9,30

Sans moyeu : E=60

Dents	Dp	De	Code	d	Masse
28	168,0	180,0	ENGM60028	25	10,00
30	180,0	192,0	ENGM60030	25	11,50
32	192,0	204,0	ENGM60032	25	13,50
35	210,0	222,0	ENGM60035	25	15,80
38	220,0	240,0	ENGM60038	25	18,65
40	240,0	252,0	ENGM60040	25	21,00

Modèle déposé
Tous droits de reproduction réservés

Bevel gears
Ratio 1:1
Engrenages coniques
Rapport 1:1

STOCK ET PRIX SUR ITAFRAN.COM

Matière : Acier C45 - **Denture trempée** sur demande.
Nos engrenages standard sont fabriqués avec toute la **rigueur nécessaire aux applications courantes** et dans un soucis de **réduction des coûts**.

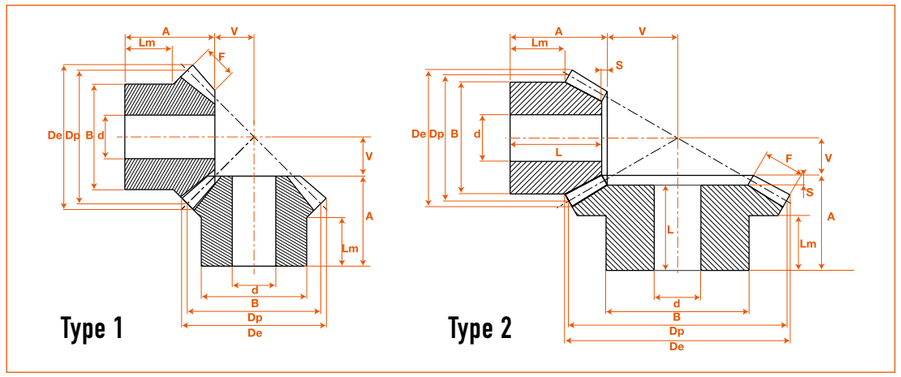

Usinage présenté **section 1**

Moyeux de serrage présenté **section 6**

Dents	Dp	De	Type	Code	A	B	d	F	Lm	S	V	Masse
***Bevel gears* - Engrenages coniques - Ratio 1:1**												
MODULE 1												
16/16	16,0	17,4	1	KKM101616	11,2	13	4	4,0	6,5	--	4,8	0,02
19/19	19,0	20,4	1	KKM101919	11,8	15	4	4,0	6,5	--	6,2	0,04
20/20	20,0	21,4	1	KKM102020	13,7	16	4	4,5	8,0	--	6,3	0,05
22/22	22,0	23,4	1	KKM102222	12,8	16	5	4,7	6,5	--	7,2	0,05
26/26	26,0	27,4	1	KKM102626	13,3	20	5	5,5	7,0	--	8,7	0,07
30/30	30,0	31,4	1	KKM103030	16,0	20	5	6,4	8,0	--	10,0	0,10
MODULE 1,5												
16/16	24,0	26,1	1	KKM151616	18,9	20	8	6	12	--	7,1	0,08
19/19	28,5	30,6	1	KKM151919	21,3	20	8	7	12	--	8,7	0,11
20/20	30,0	32,1	2	KKM152020	20,0	22	10	10	8,5	2	7,4	0,15
22/22	33,0	35,1	1	KKM152222	22,5	25	8	7,5	12	--	10,5	0,17
25/25	37,5	39,6	2	KKM152525	23,0	28	10	10	12	2	11,1	0,21
26/26	39,0	41,1	1	KKM152626	23,2	28	8	8,5	12	--	12,8	0,25
30/30	45,0	47,1	1	KKM153030	27,2	30	12	10	12	--	14,8	0,30
MODULE 2												
16/16	32,0	34,8	1	KKM201616	23,5	25	8	8	14	--	9,5	0,18
19/19	38,0	40,8	1	KKM201919	24,2	25	8	9	12	--	11,8	0,23
20/20	40,0	42,8	2	KKM202020	25,0	32	10	12	12	3	10,8	0,28
22/22	44,0	46,8	1	KKM202222	27,9	30	12	10	14	--	14,1	0,34
25/25	50,0	52,8	2	KKM202525	28,0	40	12	14	14	--	16,6	0,50
26/26	52,0	54,8	1	KKM202626	31,4	35	12	12	12,3	3	14,3	0,57
30/30	60,0	62,8	1	KKM203030	34,1	40	14	13	17	--	19,9	0,83
MODULE 2,5												
16/16	40,0	43,5	1	KKM251616	28,1	30	12	10	15	--	11,9	0,30
19/19	47,5	51,0	1	KKM251919	27,1	35	12	11	13	--	14,9	0,43
20/20	50,0	53,5	2	KKM252020	30,5	40	12	12	16	3,5	15,4	0,50
22/22	55,0	58,5	1	KKM252222	30,1	45	16	12	16	--	17,9	0,70
25/25	62,5	66,0	2	KKM252525	33,5	50	15	15	16	3,5	19,5	0,95
26/26	65,0	68,5	1	KKM252626	33,2	45	16	15	16	--	20,8	0,95
30/30	75,0	78,5	1	KKM253030	39,0	50	16	16	20	--	25,0	1,40
MODULE 3												
16/16	48,0	52,3	1	KKM301616	31,7	40	12	12	18	--	14,3	0,57
19/19	57,0	61,2	1	KKM301919	36,0	40	14	13	17	--	18,0	0,78
20/20	60,0	64,2	2	KKM302020	35,0	45	18	18	13,6	4	16,0	0,82
22/22	66,0	70,2	1	KKM302222	36,9	50	16	15	17	--	21,1	1,18
25/25	75,0	79,2	2	KKM302525	38,0	55	20	20	16	4	22,0	1,46
26/26	78,0	82,2	1	KKM302626	38,4	50	16	17	18	--	25,6	1,56
30/30	90,0	94,2	1	KKM303030	43,8	60	20	19	22	--	30,2	2,05

Modèle déposé
Tous droits de reproduction réservés

Bevel gears
Ratio 1:1
Engrenages coniques
Rapport 1:1

STOCK AND PRICES ON ITAFRAN.COM

***Material :** C45 steel - **Hardened teeth** available on demand.*
*Our standard gears are manufactured to meet **all common-applications quality requirements** and in a **significant cost reduction effort**.*

*Machining featured **1st section***

*Keyless bushings featured **6th section***

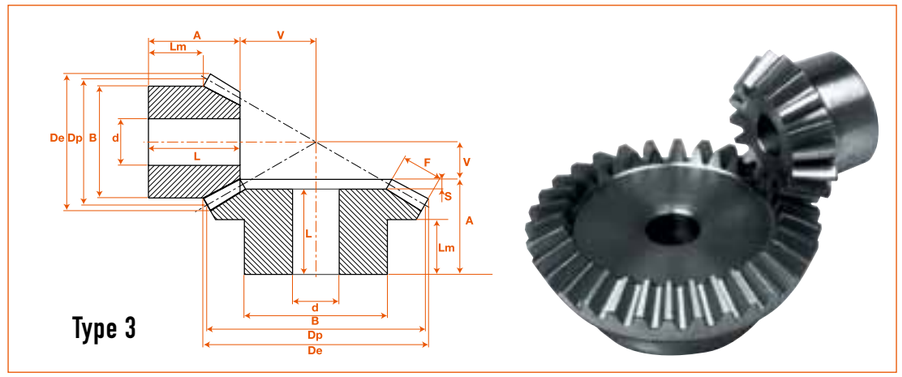

Dents	Dp	De	Type	Code	A	B	d	F	Lm	S	V	Masse
***Bevel gears* - Engrenages coniques - Ratio 1:1**												
MODULE 3,5												
16/16	56,0	61,0	1	KKM351616	36,4	45	16	14	20	--	16,6	0,82
18/18	63,0	68,0	2	KKM351818	36,2	44	14	16	18	5	16,0	1,15
19/19	66,5	71,5	1	KKM351919	37,8	50	18	15	19	--	21,0	1,38
20/20	70,0	75,0	2	KKM352020	40,5	55	22	22	17	4,5	18,1	1,38
22/22	77,0	81,9	1	KKM352222	39,1	55	20	17	18	--	24,9	1,60
25/25	87,5	92,5	2	KKM352525	43,5	65	26	26	18	4,5	24,0	2,22
26/26	91,0	96,0	1	KKM352626	43,3	62	20	20	20	--	29,7	2,46
30/30	105,0	110,0	1	KKM353030	47,1	70	20	23	22	--	34,9	3,40
MODULE 4												
16/16	64,0	69,7	1	KKM401616	44,3	50	16	15	25	--	19,7	1,32
19/19	76,0	81,7	1	KKM401919	44,4	55	20	18	22	--	23,6	1,73
20/20	80,0	85,7	2	KKM402020	43,0	60	25	25	18	5	20,7	1,81
22/22	88,0	93,7	1	KKM402222	45,9	60	20	20	22	--	28,1	2,40
25/25	100,0	105,7	2	KKM402525	45,0	70	28	28	18	5	28,5	2,92
26/26	104,0	109,7	1	KKM402626	48,0	70	20	23/25	22	--	34,0	2,92
30/30	120,0	125,6	1	KKM403030	54,2	80	20/25	26	25	--	39,8	4,65
MODULE 4,5												
16/16	72,0	78,4	1	KKM451616	46,3	55	20	17,5	25	--	21,7	1,66
19/19	85,5	91,8	1	KKM451919	49,0	62	20	20	25	--	26,6	2,46
20/20	90,0	98,4	2	KKM452020	48,0	65	28	28	18	6	23,4	2,50
22/22	99,0	105,3	1	KKM452222	50,1	70	20	22	25	--	31,9	3,46
25/25	112,5	118,8	2	KKM452525	50,0	75	32	32	18	6	31,8	4,06
26/26	117,0	123,0	1	KKM452626	54,7	75	20	25	26	--	38,6	4,62
30/30	135,0	141,4	1	KKM453030	60,0	80	20/25	29	28	--	45,0	6,64
MODULE 5												
16/16	80,0	87,1	1	KKM501616	48,9	60	20	18	25	--	25,1	2,20
19/19	95,0	102,1	1	KKM501919	52,2	60	20	22	25	--	29,8	3,00
20/20	100,0	107,1	2	KKM502020	50,5	70	30	30	18,5	6,5	26,9	3,25
22/22	110,0	117,1	1	KKM502222	58,2	80	25	24	30	--	35,8	5,13
25/25	125,0	132,1	2	KKM502525	53,5	90	34	34	18	6,5	36,3	5,80
26/26	130,0	137,1	1	KKM502626	62,7	80	25	29	30	--	42,3	7,03
30/30	150,0	157,1	1	KKM503030	68,9	80	30	32	35	--	50,1	9,28

Modèle déposé
Tous droits de reproduction réservés

Bevel gears
Ratio 1.5:1
Engrenages coniques
Rapport 1,5:1

STOCK ET PRIX SUR ITAFRAN.COM

Matière : Acier C45 - **Denture trempée** sur demande.
Nos engrenages standard sont fabriqués avec toute la **rigueur nécessaire aux applications courantes** et dans un soucis de **réduction des coûts**.

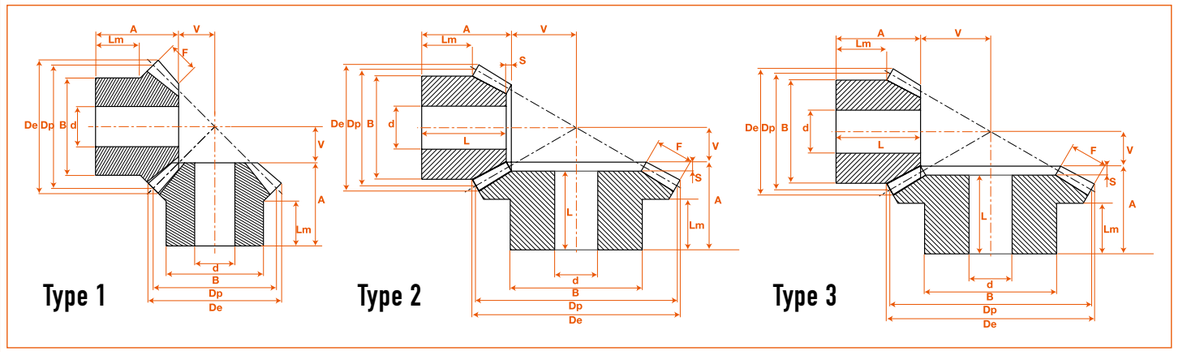

Dents	Dp	De	Type	Code	A	B	d	F	Lm	S	V	Masse
***Bevel gears* - Engrenages coniques - Ratio 1,5:1**												
MODULE 1												
16	16	18	3	KKM101624	12,0	13	4	4,3	7,0	--	8,0	0,05
24	24	25			14,8	20	5		9,3	1,5	5,2	
MODULE 1,5												
16	24	27	3	KKM151624	20,3	20	8	8	11,8	--	10,7	0,15
24	36	37			24,9	28	8		16,0	2,2	7,1	
MODULE 2												
16	32	36	3	KKM201624	25,2	25	8	10	13,8	--	14,8	0,3
24	48	50			27,2	32	8		16,0	2,5	9,8	
MODULE 2,5												
16	40	45	3	KKM251624	30,8	32	12	13	16,4	--	18,2	0,6
24	60	62			34,0	45	16		20,0	3,2	12,0	
MODULE 3												
16	48	54	3	KKM301624	32,4	40	12	14,5	16,4	--	22,6	1,0
24	72	75			36,2	55	16		20,0	3,2	14,8	
MODULE 3,5												
16	56	63	3	KKM351624	40,4	45	16	18	20,4	--	25,6	1,4
24	84	87			44,2	55	20		25,0	4,2	16,8	
MODULE 4												
16	64	72	3	KKM401624	46,8	50	16	18	25,4	--	31,2	1,9
24	96	99			45,5	60	20		25,0	5,5	20,5	
MODULE 4,5												
16	72	81	3	KKM451624	47,6	60	20	20	25,1	--	35,4	2,3
24	108	112			57,8	80	25		35,0	6,5	23,2	
MODULE 5												
16	80	91	3	KKM501624	54,1	60	25	24	25,4	--	37,9	3,9
24	120	124			61,1	80	30		35,0	6,6	24,9	

Usinage présenté **section 1**

Moyeux de serrage présenté **section 6**

Modèle déposé
Tous droits de reproduction réservés

Bevel gears
Ratio 2:1
Engrenages coniques
Rapport 2:1

STOCK AND PRICES ON ITAFRAN.COM

Material : C45 steel - Hardened teeth available on demand.
Our standard gears are manufactured to meet all common-applications quality requirements and in a significant cost reduction effort.

Dents	Dp	De	Type	Code	A	B	d	F	Lm	S	V	Masse
***Bevel gears* - Engrenages coniques - Ratio 2:1**												
MODULE 1												
15	15,0	17	3	KKM101530	11,9	13	4	5,0	6,5	--	10,1	0,06
30	30,0	31			15,1	20	5		9,0	1,4	4,9	
MODULE 1,5												
15	22,5	26	3	KKM151530	21,1	19	8	9,0	11,9	--	13,9	0,20
30	45,0	46			25,2	32	8	9,0	16,0	2,2	6,8	
16	24,0	27	2	KKM151632	19,5	21	10	8,0	11,3	1,5	16,3	0,18
32	48,0	49			20,0	32	12	8,0	10,0	3,0	7,5	
MODULE 2												
15	30,0	35	3	KKM201530	26,0	25	8	11,5	14,1	--	19,0	0,38
30	60,0	61			29,8	40	14	11,5	18,0	3,0	9,2	
16	32,0	36	2	KKM201632	23,0	26	10	10,0	12,2	2,0	22,4	0,42
32	64,0	66			25,0	40	12	10,0	10,0	4,0	10,2	
MODULE 2,5												
15	37,5	44	3	KKM251530	31,8	32	12	15,0	16,2	--	23,2	0,57
30	75,0	77			33,7	45	16	15,0	20,0	3,7	11,3	
16	40,0	44	2	KKM251632	27,5	34	12	12,0	14,4	2,5	28,4	0,67
32	80,0	82			26,0	50	15	12,0	10,0	6,0	13,1	
MODULE 3												
15	45,0	52	3	KKM301530	37,3	40	12	17,0	19,9	--	28,7	1,28
30	90,0	92			42,1	55	16	17,0	25,0	4,1	13,9	
16	48,0	53	2	KKM301632	28,0	40	12	15,0	11,6	3,0	33,6	1,16
32	96,0	99			30,0	60	15	15,0	10,0	6,0	15,3	
MODULE 3,5												
15	52,5	61	3	KKM351530	46,1	45	16	20,5	24,7	--	32,9	1,82
30	105,0	107			45,0	60	20	20,5	25,0	5,0	16,0	
16	56,0	62	2	KKM351632	33,5	48	15	18,0	14,4	3,5	38,8	1,65
32	112,0	115			31,0	70	20	18,0	10,0	7,0	17,8	
MODULE 4												
15	60,0	70	3	KKM401530	48,6	50	20	22,5	24,6	--	38,4	1,82
30	120,0	122			57,3	80	25	22,5	35,0	5,4	18,7	
16	64,0	71	2	KKM401632	36,0	50	20	20,0	13,4	4,0	44,8	1,65
32	128,0	132			32,0	80	20	20,0	10,0	8,0	20,4	
MODULE 4,5												
15	67,5	78	3	KKM451530	51,4	60	20	26,0	24,7	--	42,6	3,26
30	135,0	138			60,3	80	30	26,0	35,0	6,0	20,7	
16	72,0	80	2	KKM451632	39,5	60	20	22,0	15,4	4,5	51,0	1,65
32	144,0	148			36,0	90	25	22,0	10,0	9,0	23,2	
MODULE 5												
15	75,0	87	3	KKM501530	57,6	60	25	30,0	25,3	--	46,4	4,05
30	150,0	153			62,5	80	30	30,0	35,	6,5	22,5	
16	80,0	89	2	KKM501632	50,0	60	20	25,0	21,1	5,0	56,1	4,32
32	160,0	165			38,0	100	25	25,0	10,0	10	25,5	

Machining featured 1st section

Keyless bushings featured 6th section

Modèle déposé
Tous droits de reproduction réservés

Bevel gears
Ratio 2.5:1
Engrenages coniques
Rapport 2,5:1

STOCK ET PRIX SUR ITAFRAN.COM

Matière : Acier C45 - **Denture trempée** sur demande.
Nos engrenages standard sont fabriqués avec toute la **rigueur nécessaire aux applications courantes** et dans un soucis de **réduction des coûts**.

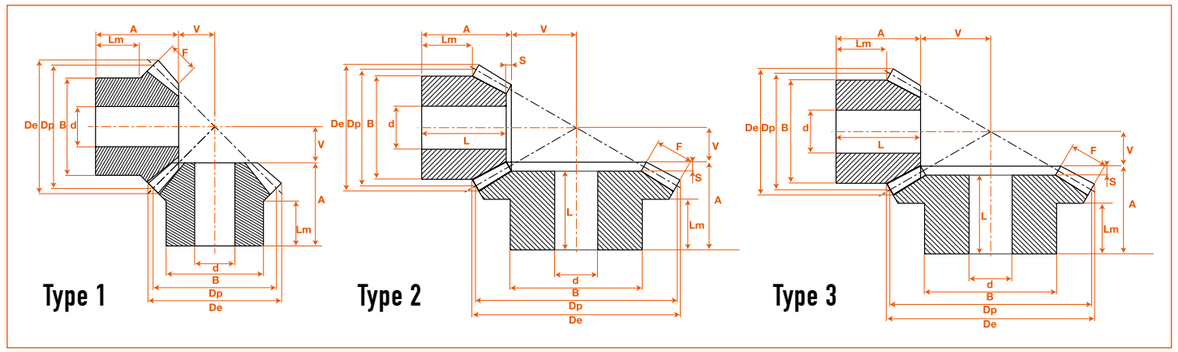

Dents	Dp	De	Type	Code	A	B	d	F	Lm	S	V	Masse
***Bevel gears* - Engrenages coniques - Ratio 2,5:1**												
MODULE 1												
16	16	19	3	**KKM101640**	14,4	13	4	6,5	7,4	--	13,6	0,08
40	40	40			14,8	25	8		9,0	1,8	5,2	
MODULE 1,5												
16	24	28	3	**KKM151640**	24,2	20	8	11,5	12,3	--	18,8	0,35
40	60	61			27,8	40	14	11,5	18,0	2,3	7,2	
MODULE 2												
16	32	37	3	**KKM201640**	29,6	25	8	15,0	13,7	--	25,4	0,60
40	80	81			32,4	45	16	15,0	20,0	3,4	9,6	
MODULE 2,5												
16	40	46	3	**KKM251640**	38,4	32	12	19,0	18,5	--	31,6	1,30
40	100	101			39,8	55	16	19,0	25,0	3,9	12,2	
MODULE 3												
16	48	56	3	**KKM301640**	41,9	40	16	21,5	19,6	--	39,1	2,00
40	120	121			47,9	60	20	21,5	30,0	3,9	15,1	
MODULE 3,5												
16	56	65	3	**KKM351640**	49,1	45	20	22,6	25,0	--	47,9	3,4
40	140	142			54,6	80	25	22,6	35,0	4,6	18,4	
MODULE 4												
16	64	74	3	**KKM401640**	52,5	55	20	26,0	25,3	--	54,5	4,45
40	160	162			57,0	80	30	26,0	35,0	6,5	21,0	
MODULE 4,5												
16	72	84	3	**KKM451640**	56,3	60	25	30,0	24,6	--	60,7	5,40
40	180	182			59,7	80	30	30,0	35,0	6,7	23,3	
MODULE 5												
16	80	93	3	**KKM501640**	65,4	60	25	32,0	30,1	--	68,6	7,31
40	200	202			65,7	90	30	32,0	40,0	7,4	26,3	

Usinage présenté **section 1**

Moyeux de serrage présenté **section 6**

Modèle déposé
Tous droits de reproduction réservés

Bevel gears
Ratio 3:1
Engrenages coniques
Rapport 3:1

Material : C45 steel - Hardened teeth available on demand.
Our standard gears are manufactured to meet all common-applications quality requirements and in a significant cost reduction effort.

STOCK AND PRICES ON ITAFRAN.COM

Dents	Dp	De	Type	Code	A	B	d	F	Lm	S	V	Masse
***Bevel gears* - Engrenages coniques - Ratio 3:1**												
MODULE 1												
15	15	18	3	**KKM101545**	16,6	13	4	7,1	9,2	--	15,4	0,11
45	45	45			17,1	25	8		10,0	1,9	4,9	
MODULE 1,5												
15	22,5	27	3	**KKM151545**	22,6	19	8	10,5	11,7	--	23,7	0,45
45	67,5	68			29,6	45	14	10,5	20,0	2,4	7,4	
16	24	27	2	**KKM151648**	24,0	20	10	12,0	12,0	1,0	24,3	0,50
48	72	73			20,0	50	15	12,0	10,0	3,0	7,3	
MODULE 2												
15	30	35	3	**KKM201545**	28,9	25	8	14,0	14,2	--	31,1	0,71
45	90	91			32,1	45	16	14,0	20,0	3,7	9,9	
16	32	36	2	**KKM201648**	28,5	26	12	15,0	12,4	1,5	33,3	0,80
48	96	98			23,0	60	15	15,0	10,0	4,0	9,9	
MODULE 2,5												
15	37,5	44	3	**KKM251545**	34,6	32	12	18,0	15,9	--	38,4	1,40
45	112,5	113			39,7	60	20	18,0	25,0	4,4	12,3	
16	40	45	2	**KKM251648**	32,0	32	12	18,0	13,0	2,0	42,41	1,42
48	120	122			26,0	70	20	18,0	10,0	5,0	13,2	
MODULE 3												
15	45	53	3	**KKM301545**	41,3	40	16	21,0	19,7	--	46,7	2,15
45	135	136			47,2	60	25	21,0	30,0	5,2	14,8	
16	48	54	2	**KKM301648**	32,0	40	15	18,0	12,1	2,0	54,25	2,23
48	144	146			29,0	80	20	18,0	10,0	6,0	16,2	
MODULE 3,5												
15	52,5	62	3	**KKM351545**	49,6	45	20	23,5	25,0	--	55,4	3,73
45	157,5	159			54,4	80	25	23,5	35,0	5,8	17,6	
16	56	63	2	**KKM351648**	38,0	48	15	22,0	15,0	2,5	62,29	3,56
48	168	170			31,0	90	20	22,0	10,0	7,0	18,48	
MODULE 4												
15	60	71	3	**KKM401545**	54,3	50	20	27,5	25,4	--	62,7	4,86
45	180	182			57,0	80	30	27,5	35,0	6,5	20,0	
16	64	72	2	**KKM401648**	41,5	55	20	25,0	15,2	3,0	71,23	4,56
48	192	195			33,0	100	22	25,0	10,0	8,0	21,2	
MODULE 4,5												
15	67,5	80	3	**KKM451545**	55,2	55	25	28,5	24,8	--	72,8	6,72
45	202,5	204			63,9	90	30	25,5	40,0	6,90	23,1	
16	72	81	2	**KKM451648**	53,0	60	20	28,0	23,4	3,0	80,27	8,10
48	216	219			49,0	100	25	28,0	18,0	9,0	23,93	
MODULE 5												
15	75	88	3	**KKM501545**	65,3	60	25	33,0	30,0	--	79,7	8,80
45	225	227			66,7	90	30	33,0	40,0	7,5	25,3	
16	80	90	2	**KKM501648**	60,0	60	20	35,0	22,5	3,0	85,61	11,04
48	240	243			50,0	150	28	35,0	20,0	10,0	25,45	

Machining featured 1st section

Keyless bushings featured 6th section

Modèle déposé
Tous droits de reproduction réservés

Bevel gears
Ratio 3.5:1
Engrenages coniques
Rapport 3,5:1

STOCK ET PRIX SUR ITAFRAN.COM

Matière : Acier C45 - Denture trempée sur demande.
Nos engrenages standard sont fabriqués avec toute la rigueur nécessaire aux applications courantes et dans un soucis de réduction des coûts.

Bevel gears **- Engrenages coniques - Ratio 3,5:1**												
Dents	**Dp**	**De**	**Type**	**Code**	**A**	**B**	**d**	**F**	**Lm**	**S**	**V**	**Masse**
MODULE 1												
16	16	19	3	**KKM101656**	16,6	13	4	8,7	7,6	-	19,4	0,15
56	56	56			16,7	30	8		10	2,5	5,3	
MODULE 1,5												
16	24	28	3	**KKM151656**	24,0	20	8	12	11,5	-	30,0	0,63
56	84	85			34,8	45	14	12,0	25	2,8	8,2	
MODULE 2												
16	32	38	3	**KKM201656**	30,9	25	8	16	14,1	-	40,1	1,2
56	112	113			37,1	55	16	16,0	25	3,8	10,9	
MODULE 2,5												
16	40	47	3	**KKM251656**	38,9	32	14	20	17,9	-	50,1	2,0
56	140	141			44,4	60	20	20,0	30	4,4	13,6	
MODULE 3												
16	48	56	3	**KKM301656**	49,9	40	16	24	24,9	-	60,1	3,7
56	168	169			52,7	80	25	24,0	35	5,2	16,3	
MODULE 3,5												
16	56	66	3	**KKM351656**	52,0	45	20	25	25,5	-	73,0	5,0
56	196	197			55,1	80	25	25,0	35	6,0	19,9	

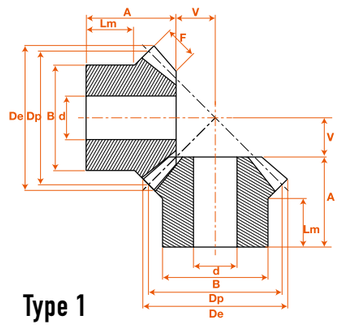

Type 1

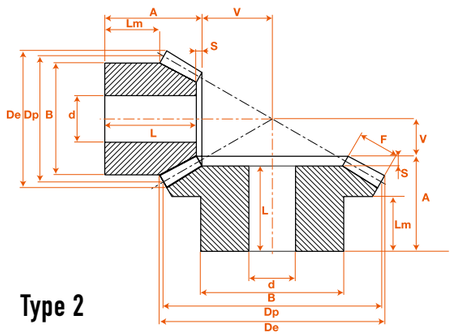

Type 2

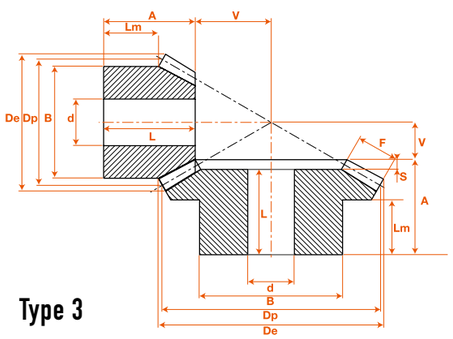

Type 3

Modèle déposé
Tous droits de reproduction réservés

Bevel gears
Ratio 4:1
Engrenages coniques
Rapport 4:1

STOCK AND PRICES ON ITAFRAN.COM

Material : *C45 steel - Hardened teeth available on demand.*
Our standard gears are manufactured to meet all common-applications quality requirements and in a significant cost reduction effort.

Bevel gears **- Engrenages coniques - Ratio 4:1**												
Dents	**Dp**	**De**	**Type**	**Code**	**A**	**B**	**d**	**F**	**Lm**	**S**	**V**	**Masse**
MODULE 1												
15	15,0	18	3	**KKM101560**	17,2	13	4	9,3	7,7	--	20,8	0,18
60	60,0	60			17,1	30	8		10	1,9	4,9	
MODULE 1,5												
15	22,5	27	3	**KKM151560**	23,0	20	8	11	11,7	--	34,0	0,70
60	90,0	92			34,0	30	16	11	25	2,8	8,0	
16	24,0	27	2	**KKM151664**	25,0	18	10	12	12,2	1,0	36,0	0,81
64	96,0	97			22,0	70	15	12	10	3,0	8,5	
MODULE 2												
15	30,0	36	3	**KKM201560**	31,0	25	8	16	14,4	--	44,0	1,40
60	120,0	121			37,6	60	16	16	25	3,4	10,4	
16	32,0	36	2	**KKM201664**	24,0	25	12	15	8,2	1,0	49,0	1,42
64	128,0	129			24,0	80	20	15	10	4,0	10,8	
MODULE 2,5												
15	37,5	45	3	**KKM251560**	38,1	32	14	19	18,4	--	55,9	2,15
60	150,0	151			44,8	60	20	19	30	4,8	13,2	
16	40,0	45	2	**KKM251664**	31,0	30	15	18	8,2	1,5	62,0	2,85
64	160,0	161			29,0	90	20	18	10	5,0	13,8	
MODULE 3												
15	45,0	53	3	**KKM301560**	48,1	40	16	23	24,5	--	66,9	4,18
60	180,0	181			53,2	80	25	23	35	5,0	15,8	
16	48,0	54	2	**KKM301664**	34,0	40	15	22	11,0	2,0	74,1	3,85
64	192,0	194			30,0	100	20	22	10	6,0	16,4	
MODULE 3,5												
15	52,5	62	3	**KKM351560**	52,1	45	20	26	25,1	--	78,9	6,17
60	210,0	211			60,4	90	30	26	40	6,0	18,6	
16	56,0	63	2	**KKM351664**	45,0	48	15	25	19,1	2,0	87,1	8,13
64	224,0	225			50,0	100	25	25	22	7,0	19,3	
MODULE 4												
15	60,0	71	3	**KKM401560**	55,1	50	20	30	23,0	--	89,9	7,25
60	240,0	241			60,8	90	30	30	40	7,8	21,2	
16	64,0	72	2	**KKM401664**	50,0	50	20	30	18,5	2,0	98,2	12,0
64	256,0	258			50,0	120	28	30	20	8,0	21,7	
MODULE 4,5												
15	67,5	80	3	**KKM451560**	57,0	52	20	32	23,0	--	102,9	8,90
60	270,0	271			62,0	90	30	32	40	8,5	24,3	
16	72,0	81	2	**KKM451664**	53,0	55	20	32	19,0	2,5	112,1	13,9
64	288,0	290			53,0	130	30	32	23	9,0	24,8	
MODULE 5												
15	75,0	89	3	**KKM501560**	62,0	55	20	34	25,0	--	115,7	11,7
60	300,0	301			65,0	90	30	34	40	10	27,0	
16	80,0	90	2	**KKM501664**	58,0	60	20	35	20,6	2,5	125,1	19,2
64	320,0	322			58,0	150	30	35	25	10	27,7	

Usinage présenté **section 1**
Moyeux de serrage présenté **section 6**

*Machining featured **1st section***
*Keyless bushings featured **6th section***

Modèle déposé
Tous droits de reproduction réservés

Rack rails

Crémaillères

- *Material : C45 steel* • *Tooth quality : grade 8 or 9 according DIN3962 /63 /67.* • *Angle of pressure : 20°.*
- *Suitable for all common applications* • *We manufacture in our workshop all types of rack rails to drawings, regardless of their characteristics: see "MANUFACTURING" chapter.*

STOCK ET PRIX SUR ITAFRAN.COM

- **Matière :** Acier C45. • **Denture :** qualité 8 ou 9 selon DIN3962 /63 /67. • **Angle de pression :** 20°.
- Adapté à toutes les applications courantes. • Nous fabriquons dans nos ateliers tout type de crémaillères sur plan, quelques soient ses caractéristiques: voir **section 1 - FABRICATION**.

L mm	Dts.	Code	F	G	J	Masse
MODULE 1 - Pas : 3,14mm						
Section carrée - CC						
480	152	KRM10L0480	10	10	14,0	0,33
500	159	KRM10L0500	15	15	14,0	0,80
1000	318	KRM10L1000	15	15	14,0	1,65
1998	636	KRM10L2000	15	15	14,0	3,20
Section méplate - CM						
480	152	KRM10L0480B	10	8	7,0	0,25
Section haute - CH						
480	152	KRM10L0480H	8	10	9,0	0,27
MODULE 1,5 - Pas : 4,71mm						
Section carrée - CC						
480	102	KRM15L0480	15	15	15,5	0,75
499	106	KRM15L0500	17	17	15,5	1,04
1003	213	KRM15L1000	17	17	15,5	2,07
1998	424	KRM15L2000	17	17	15,5	3,83
Section méplate - CM						
480	102	KRM15L0480B	16	10	8,5	0,50
Section haute - CH						
480	102	KRM15L0480H	10	16	14,5	0,54
MODULE 2 - Pas : 6,28mm						
Section carrée - CC						
452	72	KRM20L0452	20	20	18,0	1,24
503	80	KRM20L0500	20	20	18,0	1,41
678	108	KRM20L0678	20	20	18,0	1,88
1005	160	KRM20L1000	20	20	18,0	2,82
1017	162	KRM20L1017	20	20	18,0	2,85
2000	318	KRM20L2000	20	20	18,0	5,12
Section méplate - CM						
452	72	KRM20L0452B	20	15	13,0	0,90
678	108	KRM20L0678B	20	15	13,0	1,35
1017	162	KRM20L1017B	20	15	13,0	2,00
Section haute - CH						
452	72	KRM20L0452H	15	20	18,0	0,95
678	108	KRM20L0678H	15	20	18,0	1,40
1017	162	KRM20L1017H	15	20	18,0	2,11
MODULE 2,5 - Pas : 7,85mm						
Section carrée - CC						
500	64	KRM25L0500	25	25	22,5	1,99
1005	128	KRM25L1000	25	25	22,5	3,97
2003	255	KRM25L2000	25	25	22,5	7,35
MODULE 3 - Pas : 9,42mm						
Section carrée - CC						
500	53	KRM30L0500	30	30	27,0	3,10
678	72	KRM30L0678	30	30	27,0	4,20
1008	107	KRM30L1000	30	30	27,0	6,20
1017	108	KRM30L1017	30	30	27,0	6,40
2007	213	KRM30L2000	30	30	27,0	11,47
Section méplate - CM						
678	72	KRM30L0678B	30	20	17,0	2,65
1000	106	KRM30L1000B	30	20	17,0	3,90
1017	108	KRM30L1017B	30	20	17,0	3,95
2007	213	KRM30L2000B	30	20	17,0	8,00
Section haute - CH						
678	72	KRM30L0678H	20	30	27,0	2,85
1017	108	KRM30L1017H	20	30	27,0	4,27

L mm	Dts.	Code	F	G	J	Masse
MODULE 4 - Pas : 12,57mm						
Section carrée - CC						
503	40	KRM40L0500	40	40	36,0	3,05
678	54	KRM40L0678	40	40	36,0	7,55
1005	80	KRM40L1000	40	40	36,0	11,0
2011	160	KRM40L2000	40	40	36,0	20,4
Section méplate - CM						
678	54	KRM40L0678B	40	25	21,0	4,34
1017	81	KRM40L1017B	40	25	21,0	6,50
2011	160	KRM40L2000B	40	25	21,0	9,00
Section haute - CH						
678	54	KRM40L0678H	25	40	36,0	4,67
1017	81	KRM40L1017H	25	40	36,0	7,05
MODULE 5 - Pas : 15,71mm						
Section carrée - CC						
500	32	KRM50L0500	50	50	45,0	7,95
848	54	KRM50L0848	50	50	45,0	14,7
1005	64	KRM50L1000	50	50	45,0	15,9
1413	90	KRM50L1413	50	50	45,0	24,5
2011	128	KRM50L2000	50	50	45,0	36,0
3000	191	KRM50L3000	50	50	45,0	45,3
Section méplate - CM						
848	54	KRM50L0848B	50	30	25,0	8,12
1413	90	KRM50L1413B	50	30	25,0	13,5
2010	128	KRM50L2010B	50	30	25,0	23,0
Section haute - CH						
848	54	KRM50L0848H	30	50	45,0	8,83
1413	90	KRM50L1413H	30	50	45,0	14,8
MODULE 6 - Pas : 18,85mm						
Section carrée - CC						
509	27	KRM60L0500	60	60	54,0	12,7
1018	54	KRM60L1000	60	60	54,0	24,3
2017	107	KRM60L2000	60	60	54,0	50,2
Section méplate - CM						
1017	26	KRM60L1017B	60	40	34,0	16,0
1375	73	KRM60L1375B	60	40	34,0	18,0
Section haute - CH						
1017		KRM60L1017H	40	60	54,0	17,0
MODULE 8 - Pas : 25,13mm						
Section carrée - CC						
503	20	KRM80L0500	80	80	72,0	22,4
1005	40	KRM80L1000	80	80	72,0	45,0
2011	80	KRM80L2000	80	80	72,0	90,0

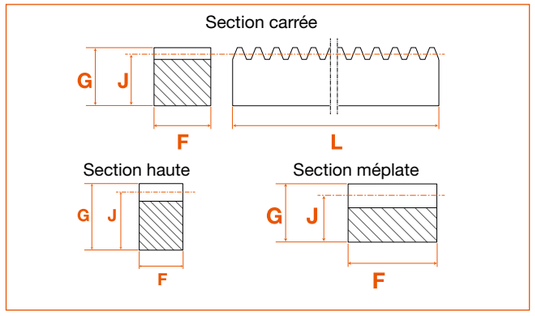

Modèle déposé
Tous droits de reproduction réservés

Memo

Notes

Modèle déposé
Tous droits de reproduction réservés

Agricultural chains
European standard
Chaînes agricole
Norme Européenne

STOCK ET PRIX SUR ITAFRAN.COM

Pour tout autre type de chaîne agricole ou d'attache, merci de nous consulter.
Pignons et roues fonte pour chaîne agricole également disponible sur demande.

Chaîne agricole standard
ISO487 - DIN8189

PAS	Chaîne	Maillons			Dimensions mm								Charge kN	Masse kg.m-1
		Extérieur	Raccord	Coudé	D1	D6	F1	F2	H	L	S1	S2		
38,1	S52	S52B	S52D	S52E	15,2	5,8	37,3	23,85	17,2	22,2	3,1	2,6	27	1,6
41,4	S45	S45B	S45D	S45E	15,2	5,8	37,3	23,85	17,2	22,2	3,1	2,6	23	1,5
41,4	S55	S55B	S55D	S55E	17,8	5,8	37,3	23,85	17,2	22,2	3,1	2,6	23	1,8
41,4	S55R	S55RB	S55RD	S55RE	17,8	8,1	39,5	23,3	21,7	22,2	3,2	3,2	45	2,4
41,9	S62	S62B	S62D	S62E	19,0	5,8	40,1	25,65	17,2	25,4	3,1	2,6	29	2,2

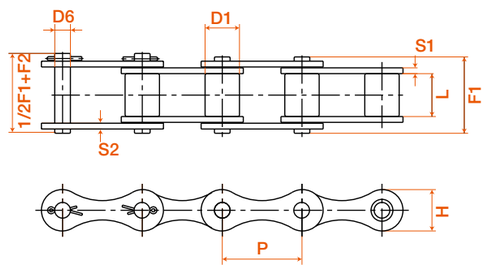

Maillon extérieur (B)

Maillon raccord (C) clips ou (D) goupille

Maillon coudé (E)

Modèle déposé
Tous droits de reproduction réservés

Agricultural chains
European standard
Chaînes agricole
Norme Européenne

STOCK AND PRICES ON ITAFRAN.COM

Chaîne à pattes equerres 2 cotés K1

PAS	Chaîne	Maillons			Dimensions mm						Charge kN	Masse kg.m-1
		Extérieur	Raccord	Coudé	A	D	F	G	S1	S2		
38,1	S52K1xB	S52BK1	S52DK1	--	11,7	9,9	59,0	78	2,5	2,5	27	1,6
41,4	S45K1xB	S45BK1	S45DK1	--	11,7	13,3	54,0	75	2,5	2,5	23	1,5
41,4	S55K1xB	S55BK1	S55DK1	--	11,7	13,3	54,0	75	2,5	2,5	23	1,8
41,4	S55RK1xB	S55RK1	S55RDK1	--	15,3	11,5	64,5	90	3,0	3,0	45	2,4
41,91	S62K1xB	S62BK1	S62DK1	--	11,7	15,8	66,6	95	2,5	2,5	29	2,2

x : pattes équerres K1 tous les x pas

Maillon extérieur (B)

Maillon raccord (C) clips ou (D) goupille

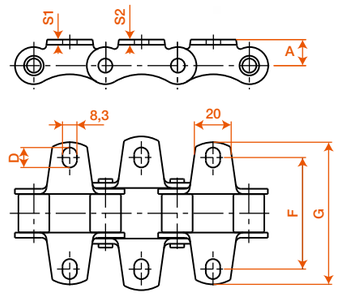

Chaîne à pattes droites 2 cotés M1

PAS	Chaîne	Maillons			Dimensions mm						Charge kN	Masse kg.m-1
		Extérieur	Raccord	Coudé	A	B	C	D	S1	S2		
38,1	S52M1xB	S52BM1	S52DM1	--	22,1	22,1	32	9,9	2,5	2,5	27	1,6
41,4	S45M1xB	S45BM1	S45DM1	--	19,8	19,8	30	13,3	2,5	2,5	23	1,5
41,4	S55M1xB	S55BM1	S55DM1	--	19,8	19,8	30	13,3	2,5	2,5	23	1,8
41,4	S55RM1xB	S55RBM1	S55RDM1	--	30,5	27,2	40	11,5	3,0	3,0	45	2,4
41,91	S62M1xB	S62BM1	S62DM1	--	24,6	24,6	39	15,8	2,5	2,5	29	2,2

x : pattes droites M1 tous les x pas

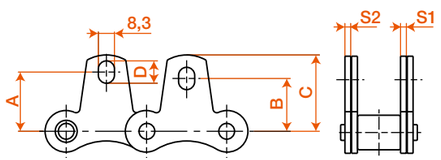

Modèle déposé
Tous droits de reproduction réservés

Light duty conveyor chains, extended pitch
ISO
Chaînes manutention légère, pas longs

QUALITY CHECKED FOR YOU

STOCK ET PRIX SUR ITAFRAN.COM

Chaînes à plaques évidées en acier
BS 4687 - ISO 1275- DIN 8181

PAS	Chaîne	Maillons Extérieur B	Maillons Raccord D	Maillons Coudé E	Charge rupture (daN)	L	D1	D6	H	S	S1	F1	F2	Masse chaîne
25,40	208B	208BB	208BD	208BE	1900	7,75	8,51	4,45	12,0	1,6	1,5	16,4	9,70	0,55
31,75	210B	210BB	210BD	210BE	2300	9,65	10,16	5,08	14,4	1,6	1,6	18,7	10,75	0,65
38,10	212B	212BB	212BD	212BE	2890	11,68	12,07	5,72	16,4	1,8	1,8	22,3	12,25	0,90
50,80	216B	216BB	216BD	216BE	6800	17,02	15,88	8,28	21,0	3,5	3,0	36,1	20,80	1,80
63,50	220B	220BB	220BD	220BE	9800	19,56	19,05	10,19	26,0	4,5	3,5	41,2	23,00	2,45
76,20	224B	224BB	224BD	224BE	16600	25,40	25,40	14,63	33,0	6,0	5,0	53,4	29,30	4,80

Chaîne standard avec plaques évidées en acier

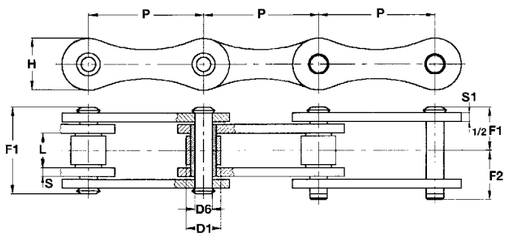

Chaîne acier à pattes équerres

PAS	Pattes équerres A2 2 trous / tous les 2 pas/ 1 coté: Chaîne	Maillon D	Pattes équerres K2 2 trous / tous les 2 pas / 2 cotés: Chaîne	Maillon D	Dimensions a	a1	c	d	f
25,40	208BA22B	208BDA2	208BK22B	208BDK2	9,12	19,20	22,0	4,3	12,70
31,75	210BA22B	210BDA2	210BK22B	210BDK2	11,13	25,10	28,0	5,3	15,875
38,10	212BA22B	212BDA2	212BK22B	212BDK2	14,68	30,60	35,0	6,4	19,05

Chaîne à pattes équerres
2 trous sur un seul coté (A2)

Chaîne à pattes équerres
2 trous sur les deux cotés (K2)

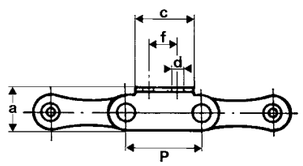

Chaîne standard avec pattes équerres (A ou K)

Chaîne acier à pattes droites

PAS	Pattes droites B2 2 trous / tous les 2 pas/ 1 coté: Chaîne	Maillon D	Pattes droites M2 2 trous / tous les 2 pas / 2 cotés: Chaîne	Maillon D	Dimensions a	a1	c	d	f
25,40	208BB22B	208BDB2	208BM22B	208BDM2	9,12	19,20	22,0	4,3	12,70
31,75	210BB22B	210BDB2	210BM22B	210BDM2	11,13	25,10	28,0	5,3	15,875
38,10	212BB22B	212BDB2	212BM22B	212BDM2	14,68	30,60	35,0	6,4	19,05

Chaîne à pattes droites
2 trous sur un seul coté (B2)

Chaîne à pattes droites
2 trous sur les deux cotés (M2)

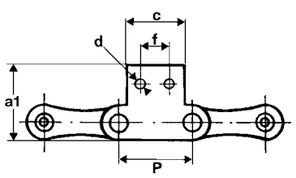

Chaîne standard avec pattes droites (B ou M)

Modèle déposé
Tous droits de reproduction réservés

Light duty conveyor chains, extended pitch
ANSI
Chaînes manutention légère, pas longs

QUALITY CHECKED FOR YOU

STOCK AND PRICES ON ITAFRAN.COM

Chaînes à plaques évidées ou à plaques droites
BS 4687 - ISO 1275 - DIN 8181

Type chaîne	PAS	Chaîne (Acier)	Maillons Raccord D	Maillons Coudé E	Chaîne (Inox)	Maillons Raccord D	Maillons Coudé E	Chaîne (Acier nickelé)	Maillons Raccord D	Maillons Coudé E
plaques évidées et rouleaux	25,40	2040	2040D	2040E	--	--	--	2040NI	2040DNI	2040ENI
	31,75	2050	2050D	2050E	--	--	--	2050NI	2050DNI	2050ENI
	38,10	2060	2060D	2060E	--	--	--	2060NI	2060DNI	2060ENI
	50,80	2080	2080D	2080E	--	--	--	2080NI	2080DNI	2080ENI
plaques droites et rouleaux	25,40	2040B	2040BD	2040BE	2040BI	2040BDI	2040BEI	2040BNI	2040BDNI	2040BENI
	31,75	2050B	2050BD	2050BE	2050BI	2050BDI	2050BEI	2050BNI	2050BDNI	2050BENI
	38,10	2060B	2060BD	2060BE	2060BI	2060BDI	2060BEI	2060BNI	2060BDNI	2060BENI
	50,80	2080B	2080BD	2080BE	2080BI	2080BDI	2080BEI	2080BNI	2080BDNI	2080BENI
	63,50	2100B	2100BD	2100BE	2100BI	2100BDI	2100BEI	2100BNI	2100BDNI	2100BENI
	76,20	2120B	2120BD	2120BE	--	--	--	--	--	--
	101,60	2160B	2160BD	2160BE	--	--	--	--	--	--
plaques droites et galets	25,40	2040C	2040BD	2040CE	2040CI	2040BDI	2040CEI	2040CNI	2040BDNI	2040CENI
	31,75	2050C	2050BD	2050CE	2050CI	2050BDI	2050CEI	2050CNI	2050BDNI	2050CENI
	38,10	2060C	2060BD	2060CE	2060CI	2060BDI	2060CEI	2060CNI	2060BDNI	2060CENI
	50,80	2080C	2080BD	2080CE	2080CI	2080BDI	2080CEI	2080CNI	2080BDNI	2080CENI
	63,50	2100C	2100BD	2100CE	2100CI	2100BDI	2100CEI	2100CNI	2100BDNI	2100CENI
	76,20	2120C	2120BD	2120CE	--	--	--	--	--	--
	101,60	2160C	2160BD	2160CE	--	--	--	--	--	--

Caractéristiques dimensionnelles - tous types d'acier (1)

Type de la chaîne	Code	PAS mm	Charge de rupture (daN)	L	D1	D6	H	S	F1	F2	Masse de la chaîne
plaques évidées et rouleaux	2040	25,40	1700	7,95	7,94	3,97	12,00	1,50	16,50	11,05	0,38
	2050	31,75	2800	9,53	10,16	5,09	15,00	2,00	20,60	13,50	0,63
	2060	38,10	3900	12,70	11,91	5,96	18,00	2,40	25,70	17,65	0,94
	2080	50,80	6500	15,88	15,88	7,94	23,00	3,20	32,50	22,05	1,54
plaques droites et rouleaux	2040B	25,40	1700	7,95	7,94	3,97	12,00	1,50	16,50	11,65	0,51
	2050B	31,75	2800	9,53	10,16	5,09	15,00	2,00	20,60	13,70	0,84
	2060B	38,10	4100	12,70	11,91	5,96	17,20	3,20	29,10	18,55	1,51
	2080B	50,80	7000	15,88	15,88	7,94	23,00	4,00	36,60	23,50	2,41
	2100B	63,50	11000	19,05	19,05	9,54	28,60	4,80	43,60	27,20	3,54
	2120B	76,20	15300	25,40	22,23	11,11	34,40	5,60	53,90	34,15	5,08
	2160B	101,60	24700	31,75	28,58	14,29	43,20	7,15	67,90	42,95	8,96
plaques droites et galets	2040C	25,40	1700	7,95	15,88	3,97	12,00	1,50	16,50	11,65	0,87
	2050C	31,75	2800	9,53	19,05	5,09	15,00	2,00	20,60	13,70	1,30
	2060C	38,10	4100	12,70	22,23	5,96	17,20	3,20	29,10	18,55	2,19
	2080C	50,80	7000	15,88	28,58	7,94	23,00	4,00	36,60	23,50	3,52
	2100C	63,50	11000	19,05	39,69	9,54	28,60	4,80	43,60	27,20	5,80
	2120C	76,20	15300	25,40	44,45	11,11	34,40	5,60	53,90	34,15	8,13
	2160C	101,60	24700	31,75	57,15	14,29	43,20	7,15	67,90	42,95	13,70

(1) : les charges de rupture indiquées ne concernent que les chaînes en acier standard ou revêtues du traitement de nickelage, à l'exclusion de toutes les chaînes en acier inoxydable pour lesquelles les charges de rupture et de charge maxi sont beaucoup plus faibles.

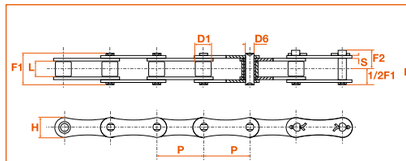

Chaîne à rouleaux avec des plaques évidées

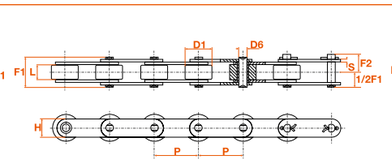

Chaîne à galets avec des plaques droites

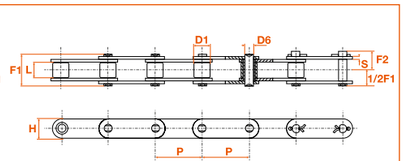

Chaîne à rouleaux avec des plaques droites

Modèle déposé
Tous droits de reproduction réservés

Light duty conveyor chains, extended pitch
ANSI, with bent attachment plates
Chaînes manutention légère, pas longs
ANSI, à pattes d'attache équerre

STOCK ET PRIX SUR ITAFRAN.COM

Chaînes équipées d'une équerre A1 ou K1
BS 4687- ISO 1275- DIN 8181

Type de la chaîne	PAS	Patte équerre 1 trou sur un seul côté (A1)		Patte équerre 1 trou sur les deux côtés (K1)	
		Chaîne	Maillon raccord (D)	Chaîne	Maillon raccord (D)
Tous les pas					
Rouleaux	25,40	2040BA1ABT	2040BDA1T	2040BK1ABT	2040BDK1T
	31,75	2050BA1ABT	2050BDA1T	2050BK1ABT	2050BDK1T
	38,10	2060BA1ABT	2060BDA1T	2060BK1ABT	2060BDK1T
	50,80	2080BA1ABT	2080BDA1T	2080BK1ABT	2080BDK1T
	63,50	2100BA1ABT	2100BDA1T	2100BK1ABT	2100BDK1T
	76,20	2120BA1ABT	2120BDA1T	2120BK1ABT	2120BDK1T
	101,60	2160BA1ABT	2160BDA1T	2160BK1ABT	2160BDK1T
Galets	25,40	2040CA1ABT	2040BDA1T	2040CK1ABT	2040BDK1T
	31,75	2050CA1ABT	2050BDA1T	2050CK1ABT	2050BDK1T
	38,10	2060CA1ABT	2060BDA1T	2060CK1ABT	2060BDK1T
	50,80	2080CA1ABT	2080BDA1T	2080CK1ABT	2080BDK1T
	63,50	2100CA1ABT	2100BDA1T	2100CK1ABT	2100BDK1T
	76,20	2120CA1ABT	2120BDA1T	2120CK1ABT	2120BDK1T
	101,60	2160CA1ABT	2160BDA1T	2160CK1ABT	2160BDK1T
Tous les deux pas					
Rouleaux	25,40	2040BA12BT	2040BDA1T	2040BK12BT	2040BDK1T
	31,75	2050BA12BT	2050BDA1T	2050BK12BT	2050BDK1T
	38,10	2060BA12BT	2060BDA1T	2060BK12BT	2060BDK1T
	50,80	2080BA12BT	2080BDA1T	2080BK12BT	2080BDK1T
	63,50	2100BA12BT	2100BDA1T	2100BK12BT	2100BDK1T
	76,20	2120BA12BT	2120BDA1T	2120BK12BT	2120BDK1T
	101,60	2160BA12BT	2160BDA1T	2160BK12BT	2160BDK1T
Galets	25,40	2040CA1 2BT	2040BDA1T	2040CK12BT	2040BDK1T
	31,75	2050CA12BT	2050BDA1T	2050CK12BT	2050BDK1T
	38,10	2060CA12BT	2060BDA1T	2060CK12BT	2060BDK1T
	50,80	2080CA12BT	2080BDA1T	2080CK12BT	2080BDK1T
	63,50	2100CA12BT	2100BDA1T	2100CK12BT	2100BDK1T
	76,20	2120CA12BT	2120BDA1T	2120CK12BT	2120BDK1T
	101,60	2160CA12BT	2160BDA1T	2160CK12BT	2160BDK1T

Caractéristiques dimensionnelles

ASA N°	PAS	a	b	c	d	e	S	f	Sup. Poids par Attache A1	Sup. Poids par Attache K1
C2040	25,40	9,1	12,70	19,1	3,6	19,3	1,50	9,5	0,003	0,006
C2050	31,75	11,1	15,90	23,8	5,2	24,2	2,00	11,9	0,006	0,012
C2060H	38,10	14,7	21,45	28,6	5,2	31,5	3,20	14,3	0,017	0,034
C2080H	50,80	19,1	27,80	38,1	6,8	40,7	4,00	19,1	0,032	0,064
C2100H	63,50	23,4	33,35	47,6	8,7	49,9	4,80	23,8	0,060	0,120
C2120H	76,20	27,8	39,70	57,2	14,0	60,7	5,60	28,6	0,100	0,200
C2160H	101,6	36,5	52,40	76,2	18,0	17,8	7,15	38,1	0,203	0,406

Equerre sur un côté
un trou (A1) ou deux trous (A2)

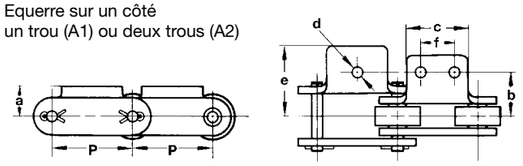

Equerre sur deux côtés
un trou (K1) ou deux trous (K2)

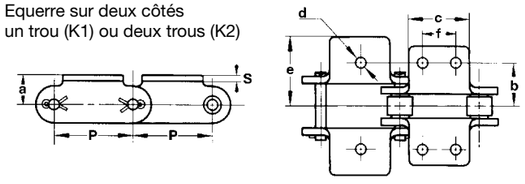

ITAFRAN (FACTORY|STOCK|SERVICE) : +33 437 253 505 - : +33 437 255 407 - business@itafran.com
Modèle déposé
Tous droits de reproduction réservés

Light duty conveyor chains, extended pitch
ANSI, with vertical attachment plates
Chaînes manutention légère, pas longs
ANSI, à pattes d'attache droite

STOCK AND PRICES ON ITAFRAN.COM

Chaînes équipées d'une patte droite B1 ou M1
BS 4687- ISO 1275- DIN 8181

Type de la chaîne	PAS	Patte droite 1 trou sur un seul côté (B1)		Patte droite 1 trou sur les deux côtés (M1)	
		Chaîne	Maillon raccord (D)	Chaîne	Maillon raccord (D)
Tous les pas					
Rouleaux	25,40	2040BB1ABT	2040BDB1T	2040BM1ABT	2040BDM1T
	31,75	2050BB1ABT	2050BDB1T	2050BM1ABT	2050BDM1T
	38,10	2060BB1ABT	2060BDB1T	2060BM1ABT	2060BDM1T
	50,80	2080BB1ABT	2080BDB1T	2080BM1ABT	2080BDM1T
	63,50	2100BB1ABT	2100BDB1T	2100BM1ABT	2100BDM1T
	76,20	2120BB1ABT	2120BDB1T	2120BM1ABT	2120BDM1T
	101,60	2160BB1ABT	2160BDB1T	2160BM1ABT	2160BDM1T
Galets	25,40	2040CB1ABT	2040BDB1T	2040CM1ABT	2040BDM1T
	31,75	2050CB1ABT	2050BDB1T	2050CM1ABT	2050BDM1T
	38,10	2060CB1ABT	2060BDB1T	2060CM1ABT	2060BDM1T
	50,80	2080CB1ABT	2080BDB1T	2080CM1ABT	2080BDM1T
	63,50	2100CB1ABT	2100BDB1T	2100CM1ABT	2100BDM1T
	76,20	2120CB1ABT	2120BDB1T	2120CM1ABT	2120BDM1T
	101,60	2160CB1ABT	2160BDB1T	2160CM1ABT	2160BDM1T
Tous les deux pas					
Rouleaux	25,40	2040BB12BT	2040BDB1T	2040BM12BT	2040BDM1T
	31,75	2050BB12BT	2050BDB1T	2050BM12BT	2050BDM1T
	38,10	2060BB12BT	2060BDB1T	2060BM12BT	2060BDM1T
	50,80	2080BB12BT	2080BDB1T	2080BM12BT	2080BDM1T
	63,50	2100BB12BT	2100BDB1T	2100BM12BT	2100BDM1T
	76,20	2120BB12BT	2120BDB1T	2120BM12BT	2120BDM1T
	101,60	2160BB12BT	2160BDB1T	2160BM12BT	2160BDM1T
Galets	25,40	2040CB12BT	2040BDB1T	2040CM12BT	2040BDM1T
	31,75	2050CB12BT	2050BDB1T	2050CM12BT	2050BDM1T
	38,10	2060CB12BT	2060BDB1T	2060CM12BT	2060BDM1T
	50,80	2080CB12BT	2080BDB1T	2080CM12BT	2080BDM1T
	63,50	2100CB12BT	2100BDB1T	2100CM12BT	2100BDM1T
	76,20	2120CB12BT	2120BDB1T	2120CM12BT	2120BDM1T
	101,60	2160CB12BT	2160BDB1T	2160CM12BT	2160BDM1T

Caractéristiques dimensionnelles

ASA N°	PAS	a	b	b1	c	d	d1	S	f	Sup. Poids par Attache B1	Sup. Poids par Attache M1
C2040	25,40	19,8	11,1	13,6	19,1	3,6	5,2	1,50	9,5	0,003	0,006
C2050	31,75	24,6	14,3	15,9	23,8	5,2	6,8	2,00	11,9	0,006	0,012
C2060H	38,10	30,6	17,5	19,1	28,6	5,2	8,7	3,20	14,3	0,017	0,034
C2080H	50,80	40,5	22,2	25,4	38,1	6,8	10,3	4,00	19,1	0,032	0,074
C2100H	63,50	50,4	28,6	31,8	47,6	8,7	14,3	4,80	23,8	0,060	0,120
C2120H	76,20	59,9	33,3	37,3	57,2	14,0	16,0	5,60	28,6	0,100	0,200
C2160H	101,6	78,6	44,5	50,8	76,2	18,0	22,0	7,15	38,1	0,203	0,406

Patte droite sur un côté
un trou (B1) ou deux trous (B2)

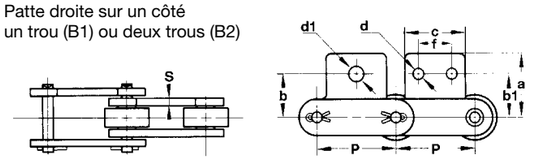

Patte droite sur deux côtés
un trou (M1) ou deux trous (M2)

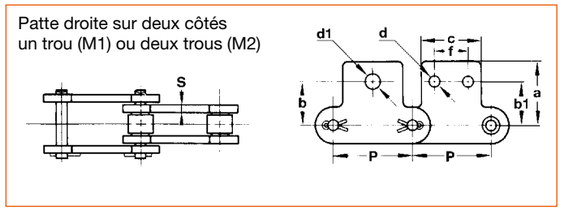

Modèle déposé
Tous droits de reproduction réservés
: +33 437 253 505 - : +33 437 255 407 - business@itafran.com ITAFRAN (FACTORY|STOCK|SERVICE)

Light duty conveyor chains, extended pins
Duplex pins
Chaînes manutention légère, axes débordants
Axes duplex

STOCK ET PRIX SUR ITAFRAN.COM

Chaînes avec axes débordants duplex sur un seul côté
DIN 8181

PAS		Axe déb. tous les	Chaîne	Maillons	
				Extérieur B	Raccord C ou D
9,52	06B-1 3/8"	pas	CRS095AD2AB	MAS0952AD2B	MAS0952AD2C
		2 pas	CRS095AD22B	MAS0951AD2B	MAS0951AD2C
12,70	08B-1 1/2"	pas	CRS127AD2AB	MAS1272AD2B	MAS1272AD2C
		2 pas	CRS127AD22B	MAS1271AD2B	MAS1271AD2C
15,80	10B-1 5/8"	pas	CRS158AD2AB	MAS1582AD2B	MAS1582AD2C
		2 pas	CRS158AD22B	MAS1581AD2B	MAS1581AD2C
19,05	12B-1 3/4"	pas	CRS190AD2AB	MAS1902AD2B	MAS1902AD2C
		2 pas	CRS190AD22B	MAS1901AD2B	MAS1901AD2C
25,40	16B-1 1"	pas	CRS254AD2AB	MAS2542AD2B	MAS2542AD2C
		2 pas	CRS254AD22B	MAS2541AD2B	MAS2541AD2C

Axes débordants duplex

P	D2	D6	L	L2	U2	V2	F1
9,52	6,35	3,28	5,72	22,65	10,90	6,00	12,6
12,70	8,51	4,45	7,75	30,45	14,90	7,95	16,5
15,80	10,16	5,08	9,65	35,30	17,55	9,20	19,3
19,05	12,07	5,72	11,68	41,75	20,80	11,00	22,5
25,40	15,88	8,28	17,02	68,00	34,50	18,00	36,1
31,75	19,05	10,19	19,56	79,00	39,40	20,60	43,2
38,10	25,40	14,63	25,40	101,00	50,40	26,20	53,4

Axe débordant sur deux côtés

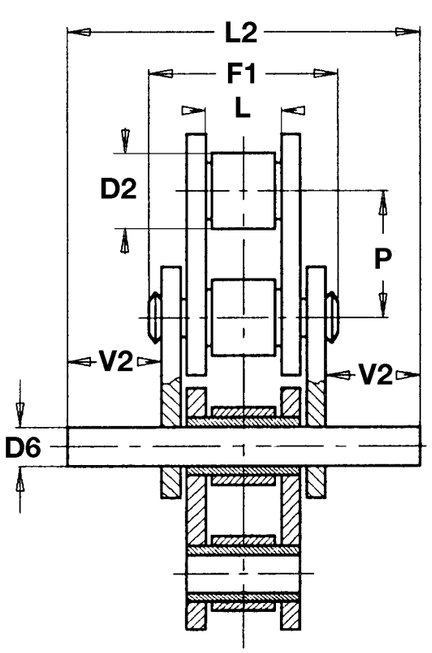

Axe débordant sur un côté

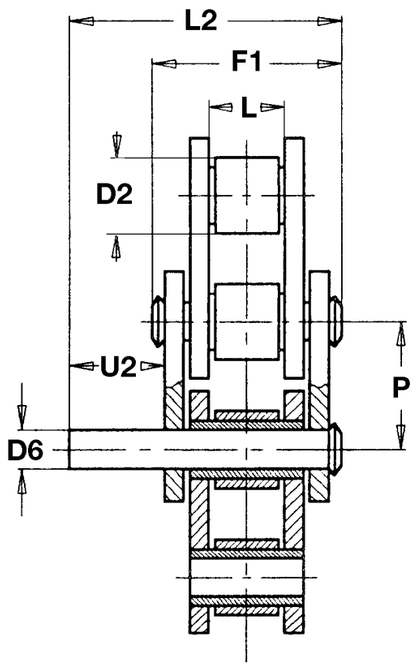

Modèle déposé
Tous droits de reproduction réservés

Light duty conveyor chains, extended pins
Triplex pins
Chaînes manutention légère, axes débordants
Axes triplex

STOCK AND PRICES ON ITAFRAN.COM

Chaînes avec axes débordants triplex sur un seul côté
DIN 8181

PAS		Axe déb. tous les	Chaîne	Maillons	
				Extérieur B	Raccord C ou D
9,52	06B-1 3/8"	pas	CRS095AD3AB	MAS0952AD3B	MAS0952AD3C
		2 pas	CRS095AD32B	MAS0951AD3B	MAS0951AD3C
12,70	08B-1 1/2"	pas	CRS127AD3AB	MAS1272AD3B	MAS1272AD3C
		2 pas	CRS127AD32B	MAS1271AD3B	MAS1271AD3C
15,80	10B- 5/8"	pas	CRS158AD3AB	MAS1582AD3B	MAS1582AD3C
		2 pas	CRS158AD32B	MAS1581AD3B	MAS1581AD3C
19,05	12B-1 3/4"	pas	CRS190AD3AB	MAS1902AD3B	MAS1902AD3C
		2 pas	CRS190AD32B	MAS1901AD3B	MAS1901AD3C
25,40	16B-1 1"	pas	CRS254AD3AB	MAS2542AD3B	MAS2542AD3C
		2 pas	CRS254AD32B	MAS2541AD3B	MAS2541AD3C

Axes débordants triplex

P	D2	D6	L	L3	U3	V3	F1
9,52	6,35	3,28	5,72	32,90	21,15	11,00	12,6
12,70	8,51	4,45	7,75	44,25	28,70	14,80	16,5
15,80	10,16	5,08	9,65	51,90	34,15	17,60	19,3
19,05	12,07	5,72	11,68	61,25	40,40	20,80	22,5
25,40	15,88	8,28	17,02	99,90	66,40	34,00	36,1
31,75	19,05	10,19	19,56	116,00	76,40	39,10	43,2
38,10	25,40	14,63	25,40	150,00	99,40	50,70	53,4

Axe débordant sur deux côtés

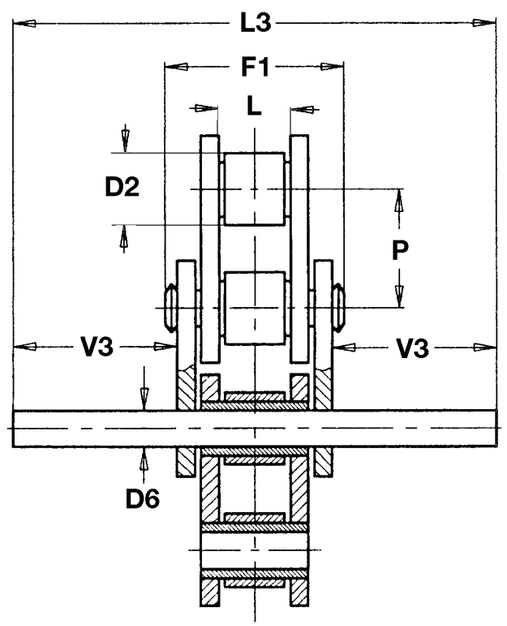

Axe débordant sur un côté

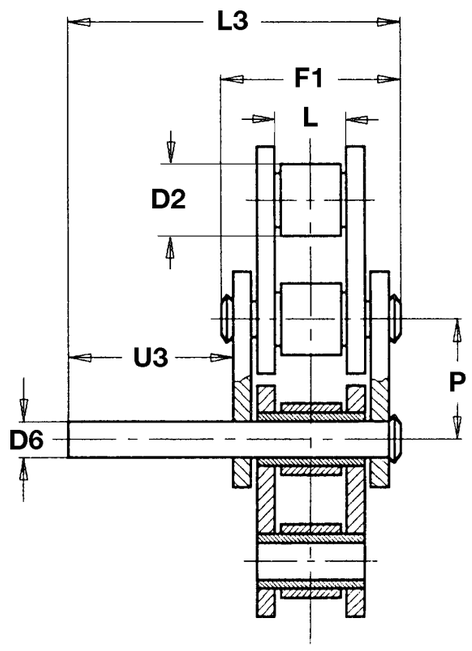

Modèle déposé
Tous droits de reproduction réservés

Light duty conveyor chains, attachment plates
Bent plates, 1 hole
Chaînes manutention légère, pattes d'attache
Pattes équerres, 1 trou

STOCK ET PRIX SUR ITAFRAN.COM

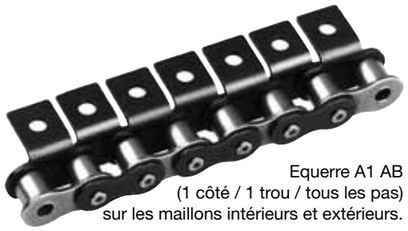

Equerre A1 AB
(1 côté / 1 trou / tous les pas)
sur les maillons intérieurs et extérieurs.

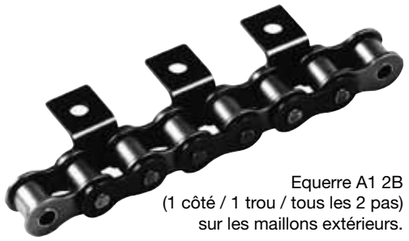

Equerre A1 2B
(1 côté / 1 trou / tous les 2 pas)
sur les maillons extérieurs.

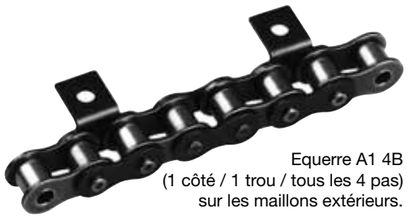

Equerre A1 4B
(1 côté / 1 trou / tous les 4 pas)
sur les maillons extérieurs.

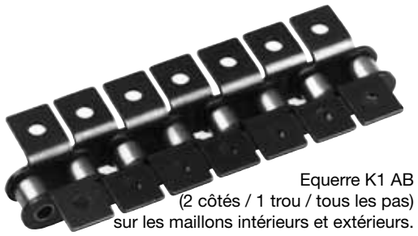

Equerre K1 AB
(2 côtés / 1 trou / tous les pas)
sur les maillons intérieurs et extérieurs.

Equerre K1 2B
(2 côtés / 1 trou / tous 2 les pas)
sur les maillons intérieurs et extérieurs.

Equerre K1 4B
(2 côtés / 1 trou / tous 4 les pas)
sur les maillons intérieurs et extérieurs.

Chaînes avec pattes à équerre 1 trou : A1/K1
ISO 606 - BS228 - DIN8187

PAS		Patte équerre tous les	Acier standard	
			un seul côté (A1)	sur les deux côtés (K1)
9,52	06B-1 3/8"	2 pas	CRS095A12B	CRS095K12B
		4 pas	CRS095A14B	CRS095K14B
12,70	08B-1 1/2"	pas	CRS127A1AB	CRS127K1AB
		2 pas	CRS127A12B	CRS127K12B
		4 pas	CRS127A14B	CRS127K14B
15,80	10B-1 5/8"	pas	CRS158A1AB	CRS158K1AB
		2 pas	CRS158A12B	CRS158K12B
		4 pas	CRS158A14B	CRS158K14B
19,05	12B-1 3/4"	pas	CRS190A1AB	CRS190K1AB
		2 pas	CRS190A12B	CRS190K12B
		4 pas	CRS190A14B	CRS190K14B
25,40	16B-1 1"	pas	CRS254A1AB	CRS254K1AB
		2 pas	CRS254A12B	CRS254K12B
		4 pas	CRS254A14B	CRS254K14B
31,75	20B-1 1" 1/4	pas	CRS317A1AB	CRS317K1AB
		2 pas	CRS317A12B	CRS317K12B
		4 pas	CRS317A14B	CRS317K14B
38,10	24B-1 1" 1/2	pas	CRS381A1AB	CRS381K1AB
		2 pas	CRS381A12B	CRS381K12B
		4 pas	CRS381A14B	CRS381K14B

La plupart des applications de “manutention légère” nécessitent l’utilisation de plaques intérieures ou extérieures spécifiques sur lesquelles viennent se fixer les accessoires du transporteur. Nous fabriquons ces chaînes de manutention, directement dérivées des chaînes de transmission (***normes ISO-606 et NF-E-261 02***), pour la plupart des applications industrielles : électroniques et électro-techniques, emballage et embouteillage, industries du bois et du papier, agro-alimentaire, etc...
ITAFRAN s’est dotée d’un très important stock de pièces détachées mais aussi de machines et d’outillages spécifiquement adaptés au montage de chaque type de chaîne. Si vous faites le choix de la chaîne CMW, vous disposez alors de plusieurs atouts majeurs:

1 - Une sélection immédiate :
Pour vous faciliter la lecture, nous avons regroupé sur huit pages les chaînes à plaques les plus courantes ainsi que tous les accessoires correspondants en indiquant leurs caractéristiques dimensionnelles.
Si votre chaîne ne correspond à aucun des montages indiqués ci-dessous, n’hésitez pas à consulter votre distributeur.

2 - Une rapidité de fabrication inégalée :
Difficile de faire attendre l’utilisateur d’une machine en panne ou le constructeur dont la chaîne de montage a dû être stoppée! Les distributeurs ITAFRAN le savent bien et c’est la raison pour laquelle nous leur expédions le pour même les pièces détachées et les chaînes à plaques disponibles sur stock.
Toutefois, les chaînes spéciales, toujours fabriquées à la demande, nécessitent un certain délai : dans la plupart des cas, la fabrication spéciale de votre chaîne sera effectuée en moins d'une semaine!

3 - Une qualité au meilleur niveau :
Rien n’a été laissé au hasard pour vous garantir une exceptionnelle qualité, qu’il s’agisse des pièces détachées (acier et traitement thermique des plaques) ou du montage (chaque type de plaque, pour chaque pas, a fait l’objet d’un outillage spécifique).

Modèle déposé
Tous droits de reproduction réservés

STOCK AND PRICES ON ITAFRAN.COM

Pièces détachées pour chaînes avec pattes à équerre 1 côté /1 trou (A1)

Norme ISO	PAS		Maillons			
	Inch	mm	Intérieur A	Extérieur B	Raccord C ou D	Equerre G
06B-1	3/8"	9,52	--	MAS095BA1	MAS095CA1	MAS095GA1
08B-1	1/2"	12,70	MAS127AA1	MAS127BA1	MAS127CA1	MAS127GA1
10B-1	5/8"	15,8	MAS158AA1	MAS158BA1	MAS158CA1	MAS158GA1
12B-1	3/4"	19,05	MAS190AA1	MAS190BA1	MAS190CA1	MAS190GA1
16B-1	1"	25,40	MAS254AA1	MAS254BA1	MAS254CA1	MAS254GA1
20B-1	1" 1/4	31,75	MAS317AA1	MAS317BA1	MAS317DA1	MAS317GA1
24B-1	1" 1/2	38,10	MAS381AA1	MAS381BA1	MAS381DA1	MAS381GA1

Pièces détachées pour chaînes avec pattes à équerre 2 côtés/1trou (K1)

Norme ISO	PAS		Maillons		
	Inch	mm	Intérieur A	Extérieur B	Raccord C ou D
06B-1	3/8"	9,52	--	MAS095BK1	MAS095CK1
08B-1	1/2"	12,70	MAS127AK1	MAS127BK1	MAS127CK1
10B-1	5/8"	15,80	MAS158AK1	MAS158BK1	MAS158CK1
12B-1	3/4"	19,05	MAS190AK1	MAS190BK1	MAS190CK1
16B-1	1"	25,40	MAS254AK1	MAS254BK1	MAS254DK1
20B-1	1" 1/4	31,75	MAS317AK1	MAS317BK1	MAS317DK1
24B-1	1" 1/2	38,10	MAS381AK1	MAS381BK1	MAS381DK1

Maillon intérieur (A)

Maillon à river (B)

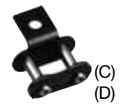

Maillon raccord (C) clips ou (D) goupille

Plaque à équerre (G)

Maillon intérieur (A)

Maillon à river (B)

Maillon raccord (C) clips ou (D) goupille

Caractéristiques dimensionnelles

Norme ISO	PAS		L	D1	a	b	c	d	e	S	S1
	Inch	mm									
06B-1	3/8"	9,52	5,72	6,35	6,50	9	8,0	3,2	13,50	1,0	1,0
08B-1	1/2"	12,70	7,75	8,51	8,90	12,70	11,5	4,3	18,70	1,4	1,4
10B-1	5/8"	15,80	9,65	10,16	10,30	15,87	14,0	5,3	23,87	1,5	1,5
12B-1	3/4"	19,05	11,68	12,07	13,45	19,05	17,0	6,4	28,05	1,8	1,8
16B-1	1"	25,40	17,02	15,88	19,50	29,70	25,0	8,4	42,20	3,0	3,0
20B-1	1"1/4	31,75	19,56	19,05	23,50	34,00	26,0	9,6	44,00	4,5	3,5
24B-1	1"1/2	38,10	25,40	25,40	25,00	38,00	30,0	10,0	59,70	6,0	5,0
28B-1	1"3/4	44,45	30,99	27,94	32,00	53,50	42,0	12,0	73,50	7,0	6,0
32B-1	2"	50,80	30,99	29,21	37,50	55,00	50,0	14,0	75,60	7,0	6,0
40B-1	2"1/2	63,50	38,10	39,37	40,00	63,50	60,0	17,0	90,00	8,0	8,0

Patte à équerre 1 trou...

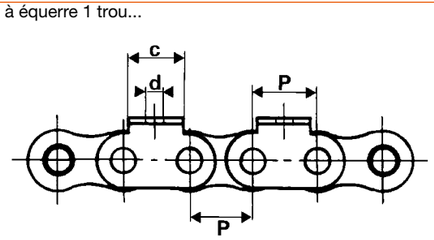

... sur un côté (A1)

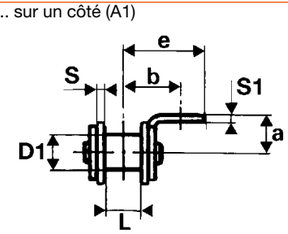

... sur deux côtés (K1)

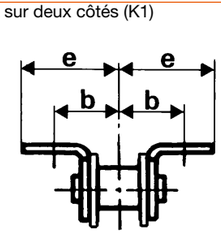

Modèle déposé
Tous droits de reproduction réservés

Light duty conveyor chains, attachment plates
Bent plates, 2 holes
Chaînes manutention légère, pattes d'attache
Pattes équerres, 2 trous

CMW
QUALITY CHECKED FOR YOU

STOCK ET PRIX
SUR ITAFRAN.COM

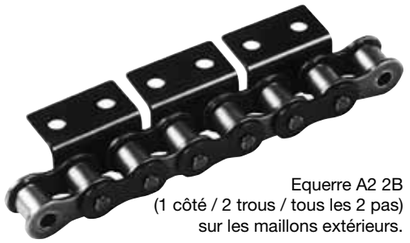

Equerre A2 2B
(1 côté / 2 trous / tous les 2 pas)
sur les maillons extérieurs.

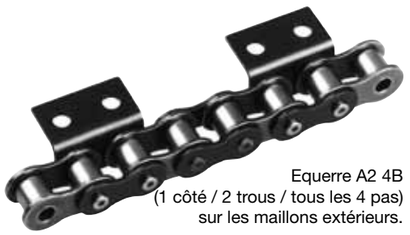

Equerre A2 4B
(1 côté / 2 trous / tous les 4 pas)
sur les maillons extérieurs.

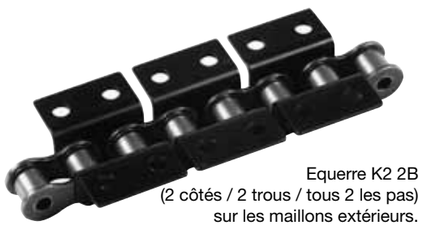

Equerre K2 2B
(2 côtés / 2 trous / tous 2 les pas)
sur les maillons extérieurs.

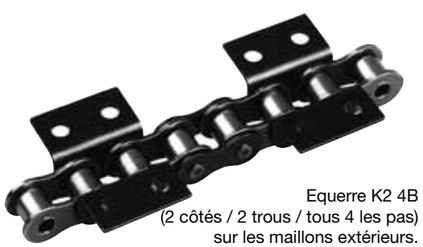

Equerre K2 4B
(2 côtés / 2 trous / tous 4 les pas)
sur les maillons extérieurs.

Chaînes avec pattes à équerre 2 trous : A2/K2
ISO 606 - BS 228 - DIN 8187

PAS		Patte équerre tous les	Acier standard	
			un seul côté (A2)	les deux côtés (K2)
9,52	06B-1 3/8"	2 pas	CRS095A22B	CRS095K22B
		4 pas	CRS095A24B	CRS095K24B
12,70	08B-1 1/2"	2 pas	CRS127A22B	CRS127K22B
		4 pas	CRS127A24B	CRS127K24B
15,80	10B-1 5/8"	2 pas	CRS158A22B	CRS158K22B
		4 pas	CRS158A24B	CRS158K24B
19,05	12B-1 3/4"	2 pas	CRS190A22B	CRS190K22B
		4 pas	CRS190A24B	CRS190K24B
25,40	16B-1 1"	2 pas	CRS254A22B	CRS254K22B
		4 pas	CRS254A24B	CRS254K24B
31,75	20B-1 1" 1/4	2 pas	CRS317A22B	CRS317K22B
		4 pas	CRS317A24B	CRS317K24B
38,10	24B-1 1" 1/2	2 pas	CRS381A22B	CRS381K22B
		4 pas	CRS381A24B	CRS381K24B

*Most of light conveyor chains uses necessitate the use of specific inner or outer plates to which the accessories for the conveyor belt are attached. We make these conveyor chains derivated directly from the transmission chains (**standard ISO-606 and NF-E-26102**), for most industrial uses : electronics and electrical engineering, packing and bottling, wood and paper industry, food industry etc... ITAFRAN has a large stock of spare parts and also the machines and equipment especially adapted for the assembly of each type of chain. If you choose the CMW chain, you will benefit from several major assets:*

1 - Instant selection:
To make your reading easy we have assembled on eight pages the chains with special attachments most in use, also the corresponding accessories by indicating the dimensional features.
If your chain requirements are different from those shown, please consult your distributor.

2- Speedy manufacturing which cannot be equalled:
When an operator's machine has broken down or a maker's assembly line has stopped, it's difficult to make them wait. ITAFRAN distributors realize this and it is the reason why we send out the spare parts and the plate machines in stock, the same day. However special chains made to your requirements mean a certain delay. In most cases if your chain has to be specially made, it will be done in less than a week!

3- A better level of quality:
Nothing has been left to chance in order to guarantee an exceptionnal quality, whether for spare parts (steel and thermal/heat treatment on plates) or assembly (each type of plate for each pitch is the result of our specific equipment).

Modèle déposé
Tous droits de reproduction réservés

CMW
QUALITY CHECKED FOR YOU

STOCK AND PRICES
ON ITAFRAN.COM

Pièces détachées pour chaînes avec pattes à équerre 1 côté / 2 trous (A2)

Norme ISO	PAS		Maillons		
	Inch	mm	Extérieur B	Raccord C ou D	Equerre G
06B-1	3/8"	9,52	MAS095BA2	MAS095CA2	MAS095GA2
08B-1	1/2"	12,70	MAS127BA2	MAS127CA2	MAS127GA2
10B-1	5/8"	15,80	MAS158BA2	MAS158CA2	MAS158GA2
12B-1	3/4"	19,05	MAS190BA2	MAS190CA2	MAS190GA2
16B-1	1"	25,40	MAS254BA2	MAS254CA2	MAS254GA2
20B-1	1" 1/4	31,75	MAS317BA2	MAS317DA2	MAS317GA2
24B-1	1" 1/2	38,10	MAS381BA2	MAS381DA2	MAS381GA2

Pièces détachées pour chaînes avec pattes à équerre 2 côtés /2 trous (K2)

Norme ISO	PAS		Maillons	
	Inch	mm	Extérieur B	Raccord C ou D
06B-1	3/8"	9,52	MAS095BK2	MAS095CK2
08B-1	1/2"	12,70	MAS127BK2	MAS127CK2
10B-1	5/8"	15,80	MAS158BK2	MAS158CK2
12B-1	3/4"	19,05	MAS190BK2	MAS190CK2
16B-1	1"	25,40	MAS254BK2	MAS254DK2
20B-1	1" 1/4	31,75	MAS317BK2	MAS317DK2
24B-1	1" 1/2	38,10	MAS381BK2	MAS381DK2

Maillon
à river (B)

Maillon
raccord
(C) clips ou
(D) goupille

Caractéristiques dimensionnelles

Norme ISO	PAS		L	D1	a	b	c	d	e	S	S1
	Inch	mm									
06B-1	3/8"	9,52	-	-	-	-	-	-	-	-	-
08B-1	1/2"	12,70	7,75	8,51	8,90	12,70	24,00	4,30	18,70	1,40	1,40
10B-1	5/8"	15,80	9,65	10,16	10,30	15,87	28,70	5,30	23,87	1,50	1,50
12B-1	3/4"	19,05	11,68	12,07	13,45	19,05	34,15	6,40	28,05	1,80	1,80
16B-1	1"	25,40	17,02	15,88	20,20	28,80	45,50	8,40	37,40	3,00	3,00
20B-1	1"1/4	31,75	19,56	19,05	23,50	34,00	57,75	9,60	44,00	4,50	3,50
24B-1	1"1/2	38,10	25,40	25,40	25,00	38,00	71,10	10,00	59,70	6,00	5,00
28B-1	1"3/4	44,45	30,99	27,94	32,00	53,50	81,05	12,00	73,50	7,00	6,00
32B-1	2"	50,80	30,99	29,21	37,50	55,00	92,60	14,00	75,60	7,00	6,00
40B-1	2"1/2	63,50	38,10	39,37	40,00	63,50	115,50	17,00	90,00	8,00	8,00

Plaque à
équerre (G)

Maillon
à river (B)

Maillon
raccord
(C) clips ou
(D) goupille

Patte à équerre 2 trous...

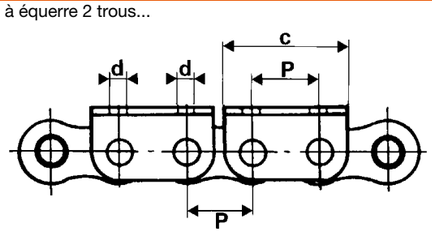

... sur un côté (A2)

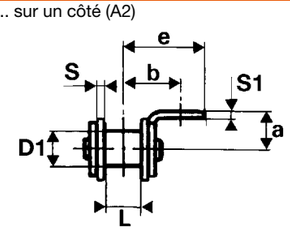

... sur deux côtés (K2)

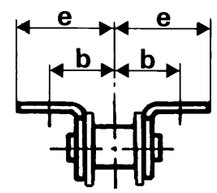

Modèle déposé
Tous droits de reproduction réservés

Light duty conveyor chains, attachment plates
Vertical plates, 1 hole
Chaînes manutention légère, pattes d'attache
Pattes droites, 1 trou

CMW QUALITY CHECKED FOR YOU

STOCK ET PRIX SUR ITAFRAN.COM

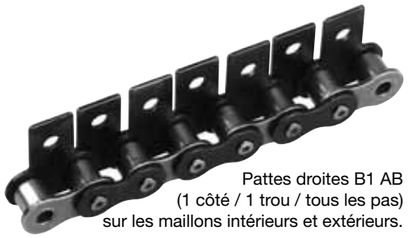

Pattes droites B1 AB
(1 côté / 1 trou / tous les pas)
sur les maillons intérieurs et extérieurs.

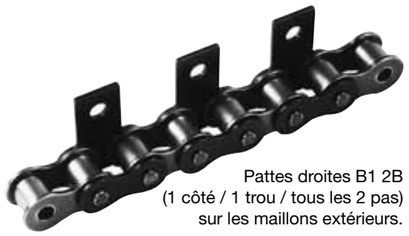

Pattes droites B1 2B
(1 côté / 1 trou / tous les 2 pas)
sur les maillons extérieurs.

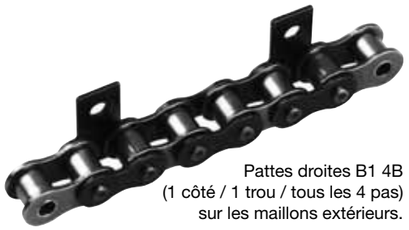

Pattes droites B1 4B
(1 côté / 1 trou / tous les 4 pas)
sur les maillons extérieurs.

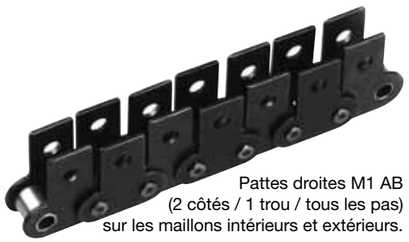

Pattes droites M1 AB
(2 côtés / 1 trou / tous les pas)
sur les maillons intérieurs et extérieurs.

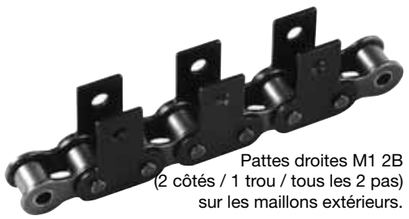

Pattes droites M1 2B
(2 côtés / 1 trou / tous les 2 pas)
sur les maillons extérieurs.

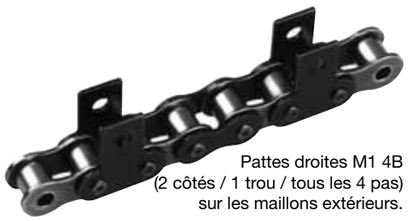

Pattes droites M1 4B
(2 côtés / 1 trou / tous les 4 pas)
sur les maillons extérieurs.

Chaînes avec pattes droites 1 trou : B1/M1
ISO 606 - BS228 - DIN8187

PAS		Patte droite tous les	Acier standard	
			un seul côté (B1)	les deux côtés (M1)
9,52	06B-1 3/8"	2 pas	CRS095B12B	CRS095M12B
		4 pas	CRS095B14B	CRS095M14B
12,70	08B-1 1/2"	pas	CRS127B1AB	CRS127M1AB
		2 pas	CRS127B12B	CRS127M12B
		4 pas	CRS127B14B	CRS127M14B
15,80	10B-1 5/8"	pas	CRS158B1AB	CRS158M1AB
		2 pas	CRS158B12B	CRS158M12B
		4 pas	CRS158B14B	CRS158M14B
19,05	12B-1 3/4"	pas	CRS190B1AB	CRS190M1AB
		2 pas	CRS190B12B	CRS190M12B
		4 pas	CRS190B14B	CRS190M14B
25,40	16B-1 1"	pas	CRS254B1AB	CRS254M1AB
		2 pas	CRS254B12B	CRS254M12B
		4 pas	CRS254B14B	CRS254M14B
31,75	20B-1 1" 1/4	pas	CRS317B1AB	CRS317M1AB
		2 pas	CRS317B12B	CRS317M12B
		4 pas	CRS317B14B	CRS317M14B
38,10	24B-1 1" 1/2	pas	CRS381B1AB	CRS381M1AB
		2 pas	CRS381B12B	CRS381M12B
		4 pas	CRS381B14B	CRS381M14B

Modèle déposé
Tous droits de reproduction réservés

CMW QUALITY CHECKED FOR YOU

STOCK AND PRICES ON ITAFRAN.COM

Pièces détachées pour chaînes avec pattes droites 1 côté / 1 trou (B1)

Norme ISO	PAS Inch	PAS mm	Maillons Intérieur A	Maillons Extérieur B	Maillons Raccord C ou D	Maillons Equerre G
06B-1	3/8"	9,52	--	MAS095BB1	MAS095CB1	MAS095GB1
08B-1	1/2"	12,7	MAS127AB1	MAS127BB1	MAS127CB1	MAS127GB1
10B-1	5/8"	15,80	MAS158AB1	MAS158BB1	MAS158CB1	MAS158GB1
12B-1	3/4"	19,05	MAS190AB1	MAS190BB1	MAS190CB1	MAS190GB1
16B-1	1"	25,40	MAS254AB1	MAS254BB1	MAS254CB1	MAS254GB1
20B-1	1" 1/4	31,75	MAS317AB1	MAS317BB1	MAS317DB1	MAS317GB1
24B-1	1" 1/2	38,10	MAS381AB1	MAS381BB1	MAS381DB1	MAS381GB1

Pièces détachées pour chaînes avec pattes droites 2 côtés /1 trou (M1)

Norme ISO	PAS Inch	PAS mm	Maillons Intérieur A	Maillons Extérieur B	Maillons Raccord C ou D
06B-1	3/8"	9,52	--	MAS095BM1	MAS095CM1
08B-1	1/2"	12,70	MAS127AM1	MAS127BM1	MAS127CM1
10B-1	5/8"	15,80	MAS158AM1	MAS158BM1	MAS158CM1
12B-1	3/4"	19,05	MAS190AM1	MAS190BM1	MAS190CM1
16B-1	1"	25,40	MAS254AM1	MAS254BM1	MAS254DM1
20B-1	1" 1/4	31,75	MAS317AM1	MAS317BM1	MAS317DM1
24B-1	1" 1/2	38,10	MAS381AM1	MAS381BM1	MAS381DM1

Maillon intérieur (A)

Maillon à river (B)

Maillon raccord (C) clips ou (D) goupille

Plaque droite (G)

Maillon intérieur (A)

Maillon à river (B)

Maillon raccord (C) clips ou (D) goupille

Caractéristiques dimensionnelles

Norme ISO	PAS Inch	PAS mm	L	D1	a	b	c	d	S	S1
06B-1	9,52	3/8"	5,72	6,35	13,6	9,10	8,0	3,2	1,0	1,0
08B-1	12,70	1/2"	7,75	8,51	19,0	13,00	11,5	4,3	1,4	1,4
10B-1	15,80	5/8"	9,65	10,16	24,0	16,25	14,0	5,3	1,5	1,5
12B-1	19,05	3/4"	11,68	12,07	30,0	21,00	17,0	6,4	1,8	1,8
16B-1	25,40	1"	17,02	15,88	43,0	30,50	25,0	8,4	3,0	3,0
20B-1	31,75	1" 1/4	19,56	19,05	45,5	35,00	26,0	9,6	4,5	3,5
24B-1	38,10	1" 1/2	25,40	25,40	54,5	45,00	30,0	10,0	6,0	5,0
28B-1	44,45	1" 3/4	30,99	27,94	68,0	55,00	42,0	12,0	7,0	6,0
32B-1	50,80	2"	30,99	29,21	77,0	63,50	50,0	14,0	7,0	6,0
40B-1	63,50	2" 1/2	38,10	39,37	86,0	65,00	60,0	17,0	8,0	8,0

Pattes droites 1 trou...

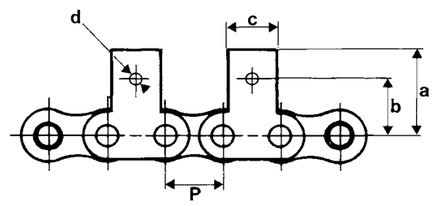

... sur un côté (B1)

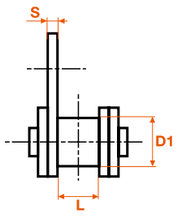

... sur deux côtés (M1)

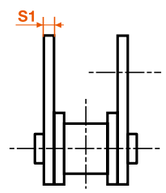

Modèle déposé
Tous droits de reproduction réservés

Light duty conveyor chains, attachment plates
Vertical plates, 2 holes
Chaînes manutention légère, pattes d'attache
Pattes droites, 2 trous

CMW QUALITY CHECKED FOR YOU

STOCK ET PRIX SUR ITAFRAN.COM

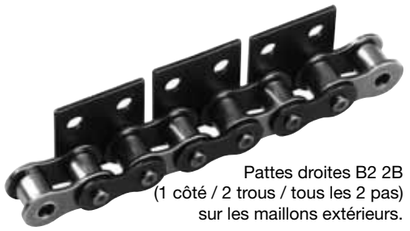

Pattes droites B2 2B
(1 côté / 2 trous / tous les 2 pas)
sur les maillons extérieurs.

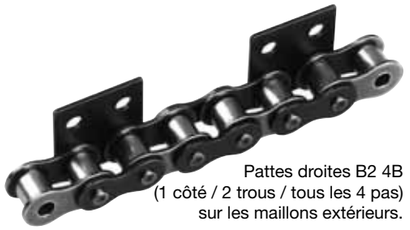

Pattes droites B2 4B
(1 côté / 2 trous / tous les 4 pas)
sur les maillons extérieurs.

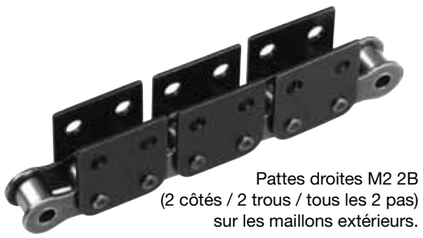

Pattes droites M2 2B
(2 côtés / 2 trous / tous les 2 pas)
sur les maillons extérieurs.

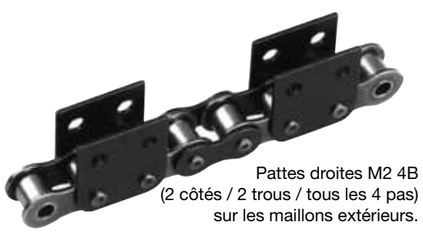

Pattes droites M2 4B
(2 côtés / 2 trous / tous les 4 pas)
sur les maillons extérieurs.

Chaînes avec pattes droites 2 trous: B2/M2
ISO 606 - BS 228 - DIN8187

PAS		Patte droite tous les	Acier standard	
			un seul côté (B2)	les deux côtés (M2)
9,52	06B-1 3/8"	2 pas	CRS095B22B	CRS095M22B
		4 pas	CRS095B24B	CRS095M24B
12,70	08B-1 1/2"	2 pas	CRS127B22B	CRS127M22B
		4 pas	CRS127B24B	CRS127M24B
15,80	10B-1 5/8"	2 pas	CRS158B22B	CRS158M22B
		4 pas	CRS158B24B	CRS158M24B
19,05	12B-1 3/4"	2 pas	CRS190B22B	CRS190M22B
		4 pas	CRS190B24B	CRS190M24B
25,40	16B-1 1"	2 pas	CRS254B22B	CRS254M22B
		4 pas	CRS254B24B	CRS254M24B
31,75	20B-1 1" 1/4	2 pas	CRS317B22B	CRS317M22B
		4 pas	CRS317B24B	CRS317M24B
38,10	24B-1 1" 1/2	2 pas	CRS381B22B	CRS381M22B
		4 pas	CRS381B24B	CRS381M24B

: +33 437 253 505 - : +33 437 255 407 - business@itafran.com
Modèle déposé
Tous droits de reproduction réservés

CMW QUALITY CHECKED FOR YOU

STOCK AND PRICES ON ITAFRAN.COM

Pièces détachées pour chaînes avec pattes droites 1 côté / 2 trous (B2)

Norme ISO	PAS		Maillons		
	Inch	mm	Extérieur B	Raccord C ou D	Equerre G
06B-1	3/8"	9,52	MAS095BB2	MAS095CB2	MAS095GB2
08B-1	1/2"	12,70	MAS127BB2	MAS127CB2	MAS127GB2
10B-1	5/8"	15,80	MAS158BB2	MAS158CB2	MAS158GB2
12B-1	3/4"	19,05	MAS190BB2	MAS190CB2	MAS190GB2
16B-1	1"	25,40	MAS254BB2	MAS254CB2	MAS254GB2
20B-1	1" 1/4	31,75	MAS317BB2	MAS317DB2	MAS317GB2
24B-1	1" 1/2	38,10	MAS381BB2	MAS381DB2	MAS381GB2

Pièces détachées pour chaînes avec pattes droites 2 côtés /2 trous (M2)

Norme ISO	PAS		Maillons	
	Inch	mm	Extérieur B	Raccord C ou D
06B-1	3/8"	9,52	MAS095BM2	MAS095CM2
08B-1	1/2"	12,70	MAS127BM2	MAS127CM2
10B-1	5/8"	15,80	MAS158BM2	MAS158CM2
12B-1	3/4"	19,05	MAS190BM2	MAS190CM2
16B-1	1"	25,40	MAS254BM2	MAS254DM2
20B-1	1 1/4"	31,75	MAS317BM2	MAS317DM2
24B-1	1 1/2"	38,10	MAS381BM2	MAS381DM2

Maillon à river (B)

Maillon raccord (C) clips ou (D) goupille

Plaque droite (G)

Maillon à river (B)

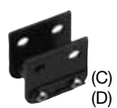

Maillon raccord (C) clips ou (D) goupille

Caractéristiques dimensionnelles

Norme ISO	Pas		L	D1	a	b	c	d	S	S1
	Inch	mm								
06B-1	3/8"	9,52	-	-	-	-	-	-	-	-
08B-1	1/2"	12,70	7,75	8,51	19,00	13,00	24,00	4,3	1,4	1,4
10B-1	5/8"	15,80	9,65	10,16	24,25	16,25	28,70	5,3	1,5	1,5
12B-1	3/4"	19,05	11,68	12,07	30,00	21,00	34,15	6,4	1,8	1,8
16B-1	1"	25,40	17,02	15,88	39,10	30,50	45,50	8,4	3,0	3,0
20B-1	1"1/4	31,75	19,56	19,05	45,50	35,00	57,75	9,6	4,5	3,5
24B-1	1"1/2	38,10	25,40	25,40	54,50	45,00	71,10	10,0	6,0	5,0
28B-1	1"3/4	44,45	30,99	27,94	66,70	55,00	81,05	12,0	7,0	6,0
32B-1	2"	50,80	30,99	29,21	77,90	63,50	92,60	14,0	7,0	6,0
40B-1	2"1/2	63,50	38,10	39,37	86,00	65,00	115,50	17,0	8,0	8,0

Pattes droites 2 trous...

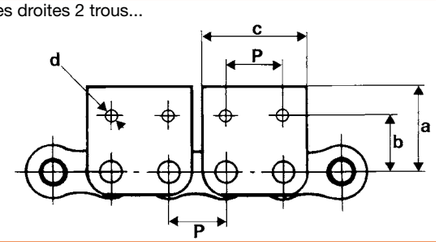

... sur un côté (B2)

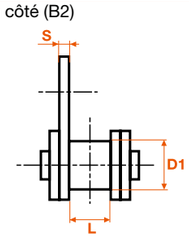

... sur deux côtés (M2)

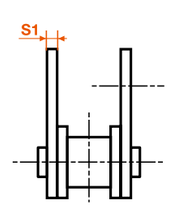

Modèle déposé
Tous droits de reproduction réservés
: +33 437 253 505 - : +33 437 255 407 - business@itafran.com

Light duty conveyor chains, special attachments

Chaînes manutention légère, plaques spéciales

La recherche d'une efficacité maximale dans la plupart des industries légères et de transformation (notamment en matière de convoyage léger d'emballage et de conditionnement) conduisent les bureaux d'études à utiliser des chaînes de plus en plus sophistiquées. Sur demande, nous fabriquons ce type de chaînes :
- soit à partir d'un plan que vous nous remettez : il faut prévoir alors la réalisation d'un outillage adapté,
- soit en utilisant des attaches ou pattes spéciales déjà existantes.

Attention dans certains cas, la fabrication de ce type de chaînes peut exiger un délai assez long.

The search for maximum efficiency in most of the light industry and conversion work mainly in light conveyance, packing and packaging lead the research departments to use chains that are more and more sophisticated. On request we make these types of chain.
- either to a plan you submit : you should allow for adapted equipment.
- or by using the special attachments already in use.
Warning on certain instances the manufacturing of these chains will mean a fairly long wait.

pas de 9,52 - 06C

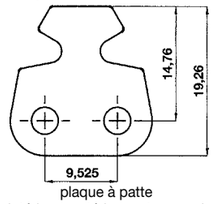

plaque à patte
intérieure extérieure et raccord

pas de 9,52 - 06B

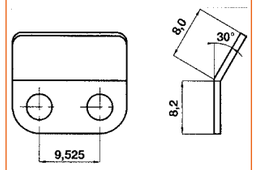

plaque à patte
intérieure extérieure et raccord

pas de 12,7 - 082 - 1/2x3/32

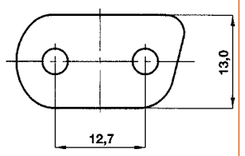

plaque à patte extérieure

pas de 12,7 - 081 - 1/2x1/8

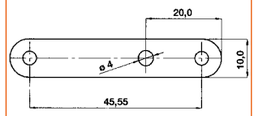

plaque à patte extérieure

pas de 12,7 - 083 - 1/2x3/16

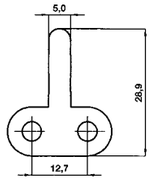

plaque à patte
intérieure extérieure

pas de 12,7 - 083 - 1/2x3/16

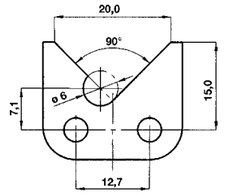

plaque à patte intérieure

pas de 12,7 - 08B

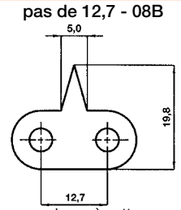

plaque à patte
intérieure extérieure et raccord

pas de 12,7 - 08B

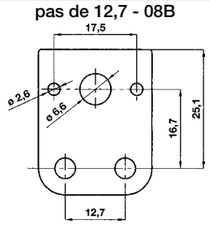

plaque à patte extérieure

pas de 12,7 - 08B

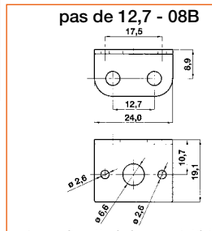

plaque à patte à équerre intérieure

pas de 12,7 - 08B

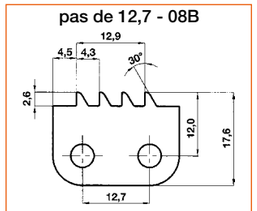

plaque à patte
intérieure et raccord

pas de 12,7 - 08B et 08A

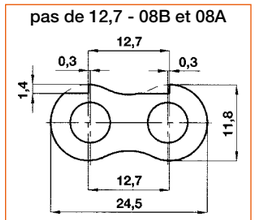

plaque à patte extérieure

pas de 12,7 - 08B

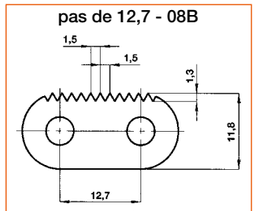

plaque à patte
intérieure extérieure et raccord

pas de 12,7 - 08B

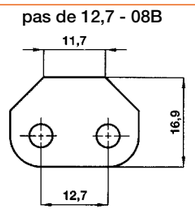

plaque à patte intérieure

pas de 12,7 - 08B et 08A

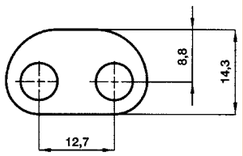

plaque à patte intérieure

pas de 12,7 - 08B

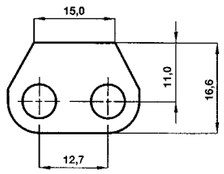

plaque à patte
intérieure extérieure

pas de 12,7 - 08B

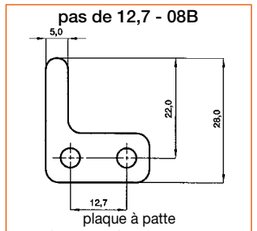

plaque à patte
intérieure extérieure et raccord

ITAFRAN #FACTORYSTOCKSERVICE1
: +33 437 253 505 - : +33 437 255 407 - business@itafran.com

Modèle déposé
Tous droits de reproduction réservés

pas de 15,8 - 10C

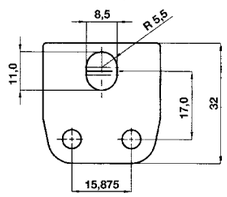

plaque à patte extérieure

pas de 15,8 - 10C

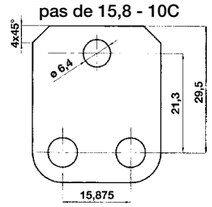

plaque à patte
intérieure et extérieure

pas de 15,8 - 10C

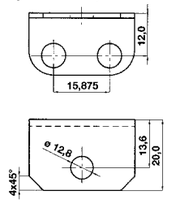

plaque à patte intérieure

pas de 15,8 - 10C

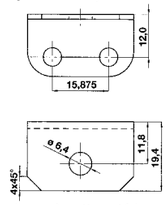

plaque à patte extérieure

pas de 15,8 - 10C

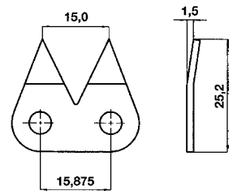

plaque à patte extérieure

pas de 15,8 - 10C

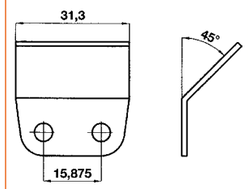

plaque à patte extérieure

pas de 15,8 - 10C

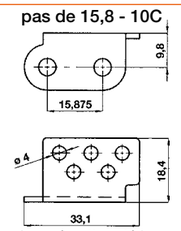

plaque à patte extérieure

pas de 15,8 - 10C

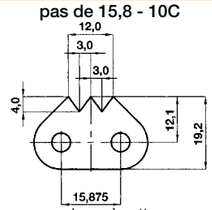

plaque à patte
intérieure extérieure et raccord

pas de 19,05 - 12B

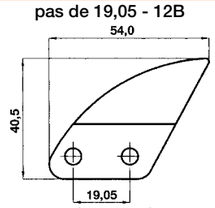

plaque à patte extérieure
droite et gauche

pas de 19,05 - 12B

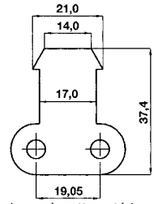

plaque à patte extérieure

pas de 19,05 - 12B

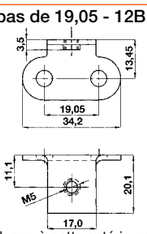

plaque à patte extérieure

pas de 19,05 - 12B et 12A

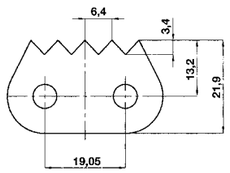

plaque à patte
intérieure extérieure et raccord

pas de 19,05 - 12B et 12A

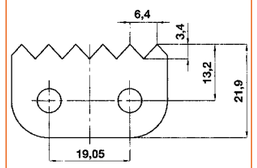

plaque à patte
intérieure extérieure et raccord

pas de 19,05 - 12B

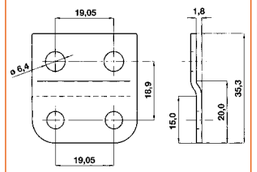

plaque à patte extérieure

pas de 25,4 - 16B

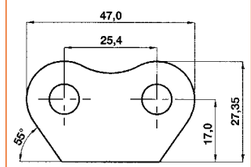

plaque à patte extérieure

pas de 25,4 - 16B

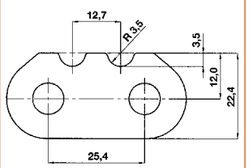

plaque à patte
intérieure extérieure et raccord

pas de 38,10 - C212B

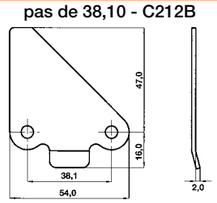

plaque à patte extérieure
droite/gauche et raccord droite

pas de 38,10 - C212B

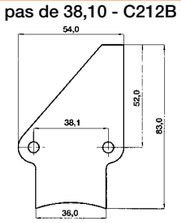

plaque à patte extérieure et raccord

Modèle déposé
Tous droits de reproduction réservés

: +33 437 253 505 - : +33 437 255 407 - business@itafran.com
ITAFRAN #FACTORYSTOCKSERVICE1

CMW
QUALITY CHECKED FOR YOU

Heavy duty conveyor chains ISO standard
Solid bearing pins, straight plates
Chaînes manutention lourde série ISO
Axes pleins, plaques droites

STOCK ET PRIX
SUR ITAFRAN.COM

Chaîne à douilles (A)

Chaîne à petits galets (B)

Chaînes standard
ISO 1977 - DIN 8167 - NFE26-106

Type de la chaîne	PAS	Chaîne type A (à douilles)	Chaîne type B (à petits galets lisses)	Chaîne type C (à galets lisses débordants)	Chaîne type D (à galets épaulés)	Maillon raccord (D)
M 20	40	M020A040	M020B040	M020C040		M020040D
	50	M020A050	M020B050	M020C050	M020D050	M020050D
	63	M020A063	M020B063	M020C063	M020D063	M020063D
	80	M020A080	M020B080	M020C080	M020D080	M020080D
	100	M020A100	M020B100	M020C100	M020D100	M020100D
	125	M020A125	M020B125	M020C125	M020D125	M020125D
	160	M020A160	M020B160	M020C160	M020D160	M020160D
M 28	50	M028A050	M028B050	M028C050	--	M028050D
	63	M028A063	M028B063	M028C063	M028D063	M028063D
	80	M028A080	M028B080	M028C080	M028D080	M028080D
	100	M028A100	M028B100	M028C100	M028D100	M028100D
	125	M028A125	M028B125	M028C125	M028D125	M028125D
	160	M028A160	M028B160	M028C160	M028D160	M028160D
	200	M028A200	M028B200	M028C200	M028D200	M028200D
M 40	63	M040A063	M040B063	M040C063	M040D063	M040063D
	80	M040A080	M040B080	M040C080	M040D080	M040080D
	100	M040A100	M040B100	M040C100	M040D100	M040100D
	125	M040A125	M040B125	M040C125	M040D125	M040125D
	160	M040A160	M040B160	M040C160	M040D160	M040160D
	200	M040A200	M040B200	M040C200	M040D200	M040200D
	250	M040A250	M040B250	M040C250	M040D250	M040250D
M 56	63	M056A063	M056B063	M056C063	M056D063	M056063D
	80	M056A080	M056B080	M056C080	M056D080	M056080D
	100	M056A100	M056B100	M056C100	M056D100	M056100D
	125	M056A125	M056B125	M056C125	M056D125	M056125D
	160	M056A160	M056B160	M056C160	M056D160	M056160D
	200	M056A200	M056B200	M056C200	M056D200	M056200D
	250	M056A250	M056B250	M056C250	M056D250	M056250D
M 80	63	M080A063	M080B063	M080C063	--	M080063D
	80	M080A080	M080B080	M080C080	M080D080	M080080D
	100	M080A100	M080B100	M080C100	M080D100	M080100D
	125	M080A125	M080B125	M080C125	M080D125	M080125D
	160	M080A160	M080B160	M080C160	M080D160	M080160D
	200	M080A200	M080B200	M080C200	M080D200	M080200D
	250	M080A250	M080B250	M080C250	M080D250	M080250D
	315	M080A315	M080B315	M080C315	M080D315	M080315D

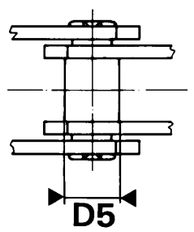

A
à douilles
(sans galets)

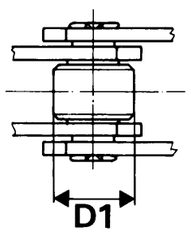

B
avec petits galets
lisses (rouleaux)

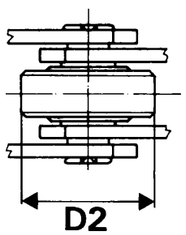

C
avec grands galets
débordants lisses

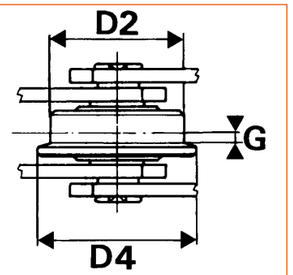

D
avec grands galets
débordants épaulés

: +33 437 253 505 - : +33 437 255 407 - business@itafran.com
Modèle déposé
Tous droits de reproduction réservés

CMW
QUALITY CHECKED FOR YOU

STOCK AND PRICES
ON ITAFRAN.COM

Chaîne à galets débordants (C)

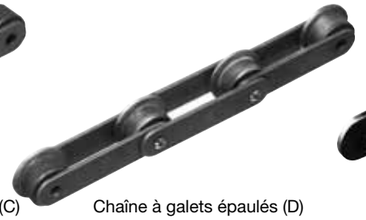
Chaîne à galets épaulés (D)

Maillon raccord

Caractéristiques dimensionnelles

Type de la chaîne	PAS	Charge de rupture (daN)	L	D1	D2	D4	G	D5	D6	H	S	F1	F2	a	b	c	d1	e maxi	f	Cor-nière	Masse...de la chaîne A	B	C	D	...de l'atta. A1	A2
M 20	40	2000 (3200)	16	12,5	25	32	4	9	6	18	2,5	31	18	16	27	14	6,6	40	1 trou	25 x 25 x 3	1,30	1,5	2,4	2,7	0,02	-
	50		16	12,5	25	32	4	9	6	18	2,5	31	18	16	27	14	6,6	40	1 trou		1,20	1,3	2,0	2,3	0,02	-
	63		16	12,5	25	32	4	9	6	18	2,5	31	18	16	27	35	6,6	40	20		1,10	1,2	1,7	2,0	0,02	0,04
	80		16	12,5	25	32	4	9	6	18	2,5	31	18	16	27	50	6,6	40	35		1,00	1,1	1,5	1,7	0,02	0,06
	100		16	12,5	25	32	4	9	6	18	2,5	31	18	16	27	65	6,6	40	50		0,95	1,0	1,4	1,5	0,02	0,07
	125		16	12,5	25	32	4	9	6	18	2,5	31	18	16	27	65	6,6	40	50		0,90	0,95	1,2	1,3	0,02	0,07
	160		16	12,5	25	32	4	9	6	18	2,5	31	18	16	27	65	6,6	40	50		0,85	0,9	1,1	1,2	0,02	0,07
M 28	50	2800 (4200)	18	15	30	38	4,5	10	7	20	3	35	20	20	32	20	9	47	1 trou	30 x 20 x 3	1,50	1,8	2,9	3,2	0,03	-
	63		18	15	30	38	4,5	10	7	20	3	35	20	20	32	20	9	47	1 trou		1,45	1,6	2,7	3,0	0,03	-
	80		18	15	30	38	4,5	10	7	20	3	35	20	20	32	45	9	47	25		1,30	1,5	2,4	2,5	0,03	0,05
	100		18	15	30	38	4,5	10	7	20	3	35	20	20	32	60	9	47	40		1,25	1,4	2,0	2,2	0,03	0,08
	125		18	15	30	38	4,5	10	7	20	3	35	20	20	32	85	9	47	65		1,20	1,3	1,8	2,0	0,03	0,09
	160		18	15	30	38	4,5	10	7	20	3	35	20	20	32	85	9	47	65		1,15	1,2	1,6	1,7	0,03	0,09
	200		18	15	30	38	4,5	10	7	20	3	35	20	20	32	85	9	47	65		1,10	1,2	1,5	1,6	0,03	0,09
M 40	63	4000 (6000)	20	18	36	45	4,5	11	8	25	4	41	23	25	35	20	9	50	1 trou	30 x 30 x 3	2,30	2,6	4,3	4,6	0,05	-
	80		20	18	36	45	4,5	11	8	25	4	41	23	25	35	40	9	50	20		2,10	2,4	3,7	3,9	0,05	0,07
	100		20	18	36	45	4,5	11	8	25	4	41	23	25	35	60	9	50	40		2,00	2,2	3,3	3,4	0,05	0,10
	125		20	18	36	45	4,5	11	8	25	4	41	23	25	35	85	9	50	65		1,90	2,0	2,9	3,0	0,05	0,15
	160		20	18	36	45	4,5	11	8	25	4	41	23	25	35	85	9	50	65		1,80	1,9	2,6	2,7	0,05	0,15
	200		20	18	36	45	4,5	11	8	25	4	41	23	25	35	85	9	50	65		1,70	1,8	2,3	2,4	0,05	0,15
	250		20	18	36	45	4,5	11	8	25	4	41	23	25	35	85	9	50	65		1,70	1,7	2,1	2,2	0,05	0,15
M 56	63	5600 (8500)	24	21	42	55	6	15	10	30	4	46	26	30	44	22	11	64	1 trou	40 x 40 x 4	3,50	4,0	6,3	7,0	0,07	-
	80		24	21	42	55	6	15	10	30	4	46	26	30	44	30	11	64	1 trou		3,20	3,5	5,5	6,2	0,07	-
	100		24	21	42	55	6	15	10	30	4	46	26	30	44	50	11	64	25		2,90	3,2	4,8	4,8	0,07	0,15
	125		24	21	42	55	6	15	10	30	4	46	26	30	44	75	11	64	50		2,70	2,9	4,2	4,2	0,07	0,20
	160		24	21	42	55	6	15	10	30	4	46	26	30	44	110	11	64	85		2,50	2,7	3,7	4,0	0,07	0,30
	200		24	21	42	55	6	15	10	30	4	46	26	30	44	110	11	64	85		2,40	2,5	3,4	3,6	0,07	0,30
	250		24	21	42	55	6	15	10	30	4	46	26	30	44	110	11	64	85		2,30	2,4	3,1	3,2	0,07	0,30
M 80	63	8000 (12500)	28	25	50	60	7	18	12	35	5	55	31	35	48	30	11	68	1 trou	40 x 40 x 4	4,80	6,0	10,0	10,7	0,10	-
	80		28	25	50	60	7	18	12	35	5	55	31	35	48	50	11	68	1 trou		4,50	5,5	9,3	9,9	0,10	-
	100		28	25	50	60	7	18	12	35	5	55	31	35	48	75	11	68	25		4,10	4,9	8,0	8,5	0,10	0,18
	125		28	25	50	60	7	18	12	35	5	55	31	35	48	110	11	68	50		3,80	4,5	6,9	7,3	0,10	0,25
	160		28	25	50	60	7	18	12	35	5	55	31	35	48	150	11	68	85		3,60	4,1	6,0	6,3	0,10	0,38
	200		28	25	50	60	7	18	12	35	5	55	31	35	48	150	11	68	125		3,40	3,8	5,3	5,55	0,10	0,50
	250		28	25	50	60	7	18	12	35	5	55	31	35	48	150	11	68	125		3,30	5,6	4,8	5,0	0,10	0,50
	315		28	25	50	60	7	18	12	35	5	55	31	35	48	150	11	68	125		3,20	3,4	4,35	4,5	0,10	0,50

En version standard, les chaînes sont livrées avec des plaques non traitées. Pour votre information, nous avons toutefois indiqué entre parenthèses les charges de rupture des chaînes équipées de plaques traitées: celles-ci peuvent être fabriquées sur commande spéciale.

In their standard version, chains are supplied with untreated plates. For your information we nevertheless indicated in brackets the breaking load of all chains with treated plates : they can be manufactured on demand.

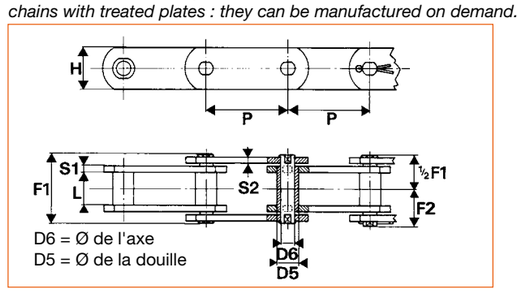

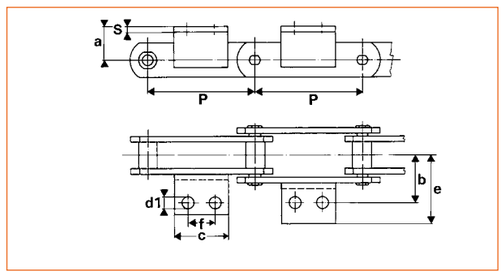

Modèle déposé
Tous droits de reproduction réservés
: +33 437 253 505 - : +33 437 255 407 - business@itafran.com

CMW
QUALITY CHECKED FOR YOU

Heavy duty conveyor chains ISO standard
Solid bearing pins, straight plates
Chaînes manutention lourde série ISO
Axes pleins, plaques droites

STOCK ET PRIX
SUR ITAFRAN.COM

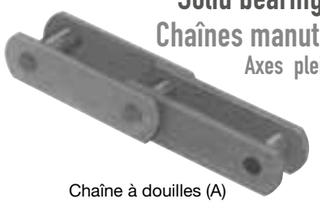
Chaîne à douilles (A)

Chaîne à petits galets (B)

Chaîne à galets débordants (C)

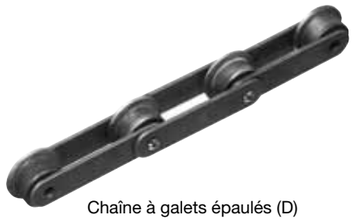
Chaîne à galets épaulés (D)

Maillon raccord

CMW
QUALITY CHECKED FOR YOU

STOCK AND PRICES
ON ITAFRAN.COM

Chaînes standard
ISO 1977 - DIN 8167 - NFE26-106

Type de la chaîne	PAS	Chaîne type A (à douilles)	Chaîne type B (à petits galets lisses)	Chaîne type C (à galets lisses débordants)	Chaîne type D (à galets épaulés)	Maillon raccord (D)
M 112	80	M112A080	M112B080	M112C080	M112D080	M112080D
	100	M112A100	M112B100	M112C100	M112D100	M112100D
	125	M112A125	M112B125	M112C125	M112D125	M112125D
	160	M112A160	M112B160	M112C160	M112D160	M112160D
	200	M112A200	M112B200	M112C200	M112D200	M112200D
	250	M112A250	M112B250	M112C250	M112D250	M112250D
	315	M112A315	M112B315	M112C315	M112D315	M112315D
M 160	100	M160A100	M160B100	M160C100	M160D100	M160100D
	125	M160A125	M160B125	M160C125	M160D125	M160125D
	160	M160A160	M160B160	M160C160	M160D160	M160160D
	200	M160A200	M160B200	M160C200	M160D200	M160200D
	250	M160A250	M160B250	M160C250	M160D250	M160250D
	315	M160A315	M160B315	M160C315	M160D315	M160315D
	400	M160A400	M160B400	M160C400	M160D400	M160400D
M 224	125	M224A125	M224B125	M224C125	M224D125	M224125D
	160	M224A160	M224B160	M224C160	M224D160	M224160D
	200	M224A200	M224B200	M224C200	M224D200	M224200D
	250	M224A250	M224B250	M224C250	M224D250	M224250D
	315	M224A315	M224B315	M224C315	M224D315	M224315D
	400	M224A400	M224B400	M224C400	M224D400	M224400D
	500	M224A500	M224B500	M224C500	M224D500	M224500D
M 315	160	M315A160	M315B160	M315C160	M315D160	M315160D
	200	M315A200	M315B200	M315C200	M315D200	M315200D
	250	M315A250	M315B250	M315C250	M315D250	M315250D
	315	M315A315	M315B315	M315C315	M315D315	M315315D
	400	M315A400	M315B400	M315C400	M315D400	M315400D
	500	M315A500	M315B500	M315C500	M315D500	M315500D
	630	M315A630	M315B630	M315C630	M315D630	M315630D
M 450	200	M450A200	M450B200	M450C200	M450D200	M450200D
	250	M450A250	M450B250	M450C250	M450D250	M450250D
	315	M450A315	M450B315	M450C315	M450D315	M450315D
	400	M450A400	M450B400	M450C400	M450D400	M450400D

Caractéristiques dimensionnelles

Type dela chaîne	PAS	Charge de rupture (daN)	L	D1	D2	D4	G	D5	D6	H	S	F1	F2	a	b	c	d1	e maxi	f	Cor-nière	Masse de la chaîne A	B	C	D	...de l'atta. A1	A2
M 112	80	11200 (17500)	32	30	60	75	7,5	21	15	40	6	64	36	40	55	28	14	80	1 trou	50 x 50 x 6	6,30	7,2	13,2	14,0	0,14	-
	100		32	30	60	75	7,5	21	15	40	6	64	36	40	55	40	14	80	1 trou		5,60	6,0	11,3	12,3	0,14	-
	125		32	30	60	75	7,5	21	15	40	6	64	36	40	55	65	14	80	35		5,40	5,8	9,8	10,6	0,14	0,30
	160		32	30	60	75	7,5	21	15	40	6	64	36	40	55	95	14	80	65		5,35	5,4	8,5	9,1	0,14	0,44
	200		32	30	60	75	7,5	21	15	40	6	64	36	40	55	130	14	80	100		4,65	5,0	7,6	8,0	0,14	0,59
	250		32	30	60	75	7,5	21	15	40	6	64	36	40	55	130	14	80	100		4,45	4,75	6,8	7,1	0,14	0,59
	315		32	30	60	75	7,5	21	15	40	6	64	36	40	55	130	14	80	100		4,10	4,6	6,2	6,4	0,14	0,59
M 160	100	16000 (26000)	37	36	70	90	8,5	25	18	50	7	73	41	45	62	30	14	85	1 trou	50 x 50 x 6	9,80	11,2	17,5	18,6	0,15	
	125		37	36	70	90	8,5	25	18	50	7	73	41	45	62	50	14	85	1 trou		8,50	10,0	15,5	16,5	0,15	0,23
	160		37	36	70	90	8,5	25	18	50	7	73	41	45	62	80	14	85	50		7,80	9,0	13,2	14,1	0,15	0,37
	200		37	36	70	90	8,5	25	18	50	7	73	41	45	62	115	14	85	85		7,30	8,4	11,6	12,3	0,15	0,53
	250		37	36	70	90	8,5	25	18	50	7	73	41	45	62	175	14	85	145		6,90	7,8	10,4	10,9	0,15	0,80
	315		37	36	70	90	8,5	25	18	50	7	73	41	45	62	175	14	85	145		6,60	7,3	9,3	9,8	0,15	0,80
	400		37	36	70	90	8,5	25	18	50	7	73	41	45	62	175	14	85	145		6,30	7,0	8,5	8,8	0,15	0,80
M 224	125	22400 (34000)	43	42	85	105	10	30	21	60	8	84	47	55	70	35	18	100	1 trou	60 x 60 x 8	12,30	14,1	23,5	25,9	0,30	-
	160		43	42	85	105	10	30	21	60	8	84	47	55	70	60	18	100	1 trou		10,20	12,4	20,0	22,3	0,30	-
	200		43	42	85	105	10	30	21	60	8	84	47	55	70	100	18	100	65		9,60	11,3	17,5	19,1	0,30	0,80
	250		43	42	85	105	10	30	21	60	8	84	47	55	70	160	18	100	125		9,00	10,4	15,5	16,7	0,30	0,20
	315		43	42	85	105	10	30	21	60	8	84	47	55	70	225	18	100	190		8,50	9,6	13,8	14,7	0,30	1,65
	400		43	42	85	105	10	30	21	60	8	84	47	55	70	225	18	100	190		8,10	8,9	12,5	13,0	0,30	1,65
	500		43	42	85	105	10	30	21	60	8	84	47	55	70	225	18	100	190		7,8	8,5	11,5	11,7	0,30	1,65
M 315	160	31500 (52000)	48	50	100	125	11	36	25	70	10	98	57	65	80	35	18	120	1 trou	70 x 70 x 8	19,20	21,2	33,4	35,4	0,43	
	200		48	50	100	125	11	36	25	70	10	98	57	65	80	85	18	120	50		16,70	18,4	29,0	31,0	0,43	0,75
	250		48	50	100	125	11	36	25	70	10	98	57	65	80	135	18	120	100		15,60	16,9	25,4	27,0	0,43	1,13
	315		48	50	100	125	11	36	25	70	10	98	57	65	80	190	18	120	155		14,70	15,7	22,4	23,6	0,43	1,55
	400		48	50	100	125	11	36	25	70	10	98	57	65	80	190	18	120	155		13,80	14,7	20,0	21,0	0,43	1,55
	500		48	50	100	125	11	36	25	70	10	98	57	65	80	190	18	120	155		13,20	13,9	18,2	19,0	0,43	1,55
	630		48	50	100	125	11	36	25	70	10	98	57	65	80	190	18	120	155		12,80	13,3	16,7	17,2	0,43	1,55
M 450	200	45000 (70000)	56	60	120	140	12	42	30	80	12	115	70	75	90	40	18	125	1 trou	70 x 70 x 8	29,90	26,9	44,5	47,6	0,43	-
	250		56	60	120	140	12	42	30	80	12	115	70	75	90	125	18	125	8		22,10	24,5	38,6	41,1	0,43	1,10
	315		56	60	120	140	12	42	30	80	12	115	70	75	90	195	18	125	155		20,60	22,6	33,8	35,7	1,60	1,70
	400		56	60	120	140	12	42	30	80	12	115	70	75	90	280	18	125	240		19,40	30,0	29,8	31,3	2,30	2,45

En version standard, les chaînes sont livrées avec des plaques non traitées. Pour votre information, nous avons toutefois indiqué entre parenthèses les charges de rupture des chaînes équipées de plaques traitées: celles-ci peuvent être fabriquées sur commande spéciale.

In their standard version, chains are supplied with untreated plates. For your information we nevertheless indicated in brackets the breaking load of all chains with treated plates : they can be manufactured on demand.

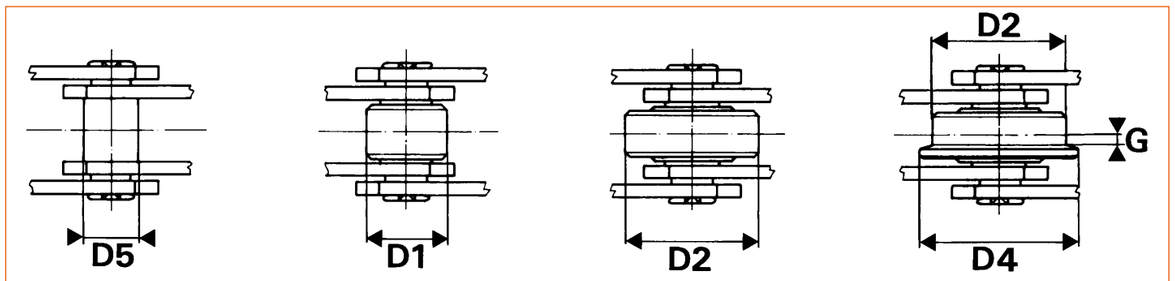

A à douilles (sans galets)

B avec petits galets lisses (rouleaux)

C avec grands galets débordants lisses

D avec grands galets débordants épaulés

Dimension des chaînes

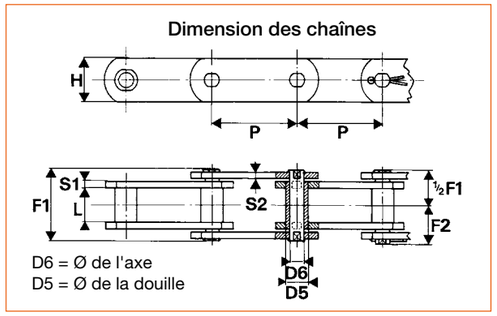

D6 = Ø de l'axe
D5 = Ø de la douille

Dimension des attaches

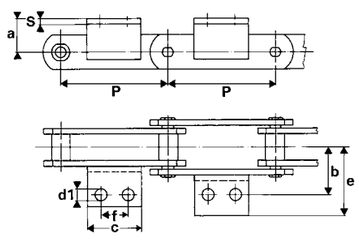

Modèle déposé
Tous droits de reproduction réservés
Modèle déposé
Tous droits de reproduction réservés

Heavy duty conveyor chains ISO standard
Solid bearing pins, deep links
Chaînes manutention lourde série ISO
Axes pleins, plaques déportées

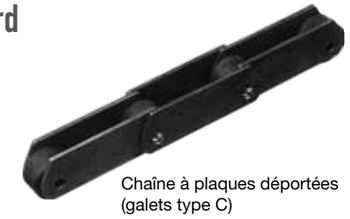

Chaîne à plaques déportées
(galets type C)

STOCK ET PRIX
SUR ITAFRAN.COM

Chaînes à plaques déportées (ME)
ISO 1977- DIN 8167- NF E 26-106

Type de la chaîne	PAS (1)	Chaîne Code	Chaîne Masse	Maillon raccord (D)
ME 20	50	ME020050	2,6	ME020050D
	63	ME020063	2,3	ME020063D
	80	ME020080	2,0	ME020080D
	100	ME020100	1,7	ME020100D
ME 28	50	ME028050	4,1	ME028050D
	63	ME028063	3,5	ME028063D
	80	ME028080	3,1	ME028080D
	100	ME028100	2,8	ME028100D
ME 40	63	ME040063	5,5	ME040063D
	80	ME040080	4,8	ME040080D
	100	ME040100	4,2	ME040100D
	125	ME040125	3,7	ME040125D
ME 56	63	ME056063	8,3	ME056063D
	80	ME056080	7,0	ME056080D
	100	ME056100	6,1	ME056100D
	125	ME056125	5,4	ME056125D
	160	ME056160	4,6	ME056160D
	200	ME056200	3,8	ME056200D
ME 80	63	ME080063	8,6	ME080063D
	80	ME080080	11,0	ME080080D
	100	ME080100	9,5	ME080100D
	125	ME080125	8,5	ME080125D
	160	ME080160	7,2	ME080160D
	200	ME080200	6,0	ME080200D
ME 112	80	ME112080	17,0	ME112080D
	100	ME112100	14,5	ME112100D
	125	ME112125	13,0	ME112125D
	160	ME112160	11,0	ME112160D
	200	ME112200	10,0	ME112200D
	250	ME112250	8,9	ME112250D
ME 160	100	ME160100	21,5	ME160100D
	125	ME160125	19,0	ME160125D
	160	ME160160	17,0	ME160160D
	200	ME160200	15,0	ME160200D
	250	ME160250	13,5	ME160250D
	315	ME160315	12,0	ME160315D
ME 224	125	ME224125	32,5	ME224125D
	160	ME224160	27,5	ME224160D
	200	ME224200	23,0	ME224200D
	250	ME224250	21,0	ME224250D
	315	ME224315	19,0	ME224315D
ME 315	160	ME315160	43,0	ME315160D
	200	ME315200	37,0	ME315200D
	250	ME315250	32,0	ME315250D
	315	ME315315	28,6	ME315315D

(1) : Dans un souci de clarification, certains pas de chaînes n'ont pas été reportés sur la présente page. Sur simple demande, nous vous communiquerons par retour le délai de livraison.

For clarification purposes, some chain pitches are not displayed on this page. On simple request, we can advise lead time.

Caractéristiques dimensionnelles

Type de la chaîne	Charge de rupture (daN)	L	D2	D5	D6	H1	H2	S	1	2
ME 20	2000 (4000)	16	25	9	6	25	16,0	2,5	31	18
ME 28	2800 (5500)	18	30	10	7	30	20,0	3	35	20
ME 40	4000 (7000)	20	36	11	8	35	22,5	4	41	23
ME 56	5600 (8000)	24	42	15	10	45	30,0	4	46	26
ME 80	8000 (12000)	28	50	18	12	50	32,5	5	55	31
ME 112	11200 (18000)	32	60	21	15	60	40,0	6	64	36
ME 160	16000 (27000)	37	70	25	18	70	45,0	7	73	41
ME 224	22400 (37000)	43	85	30	21	90	60,0	8	84	47
ME 315	31500 (54000)	48	100	36	25	100	65,0	10	98	57
ME 450	45000 (80000)	56	120	42	30	120	80,0	12	115	70

En version standard, les chaînes sont livrées avec des plaques non traitées. Pour votre information, nous avons toutefois indiqué entre parenthèses les charges de rupture des chaînes équipées de plaques traitées: celles-ci peuvent être fabriquées sur commande spéciale.

In their standard version, chains are supplied with untreated plates. For your information we nevertheless indicated in brackets the breaking load of all chains with treated plates : they can be manufactured on demand.

Chaînes standard à plaques déportées

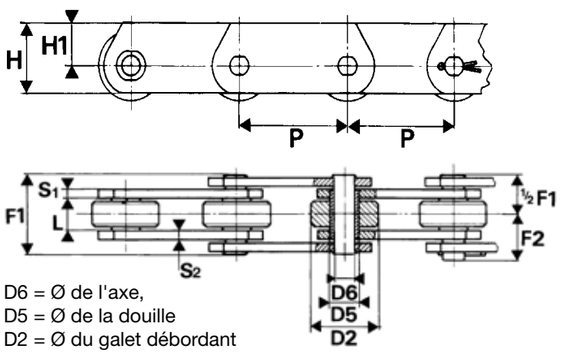

D6 = Ø de l'axe,
D5 = Ø de la douille
D2 = Ø du galet débordant

Un seul type de chaîne :

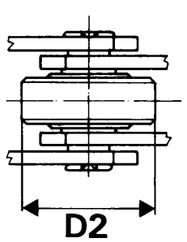

C : avec grands galets débordants lisses

Modèle déposé
Tous droits de reproduction réservés

Heavy duty conveyor chains ISO standard
Solid bearing pins, scraper conveyor
Chaînes manutention lourde série ISO
Axes pleins, à raclettes

Chaîne à raclettes

STOCK AND PRICES
ON ITAFRAN.COM

Chaîne à raclettes (MR)
ISO 1977- DIN 8167- NF E 26-106

Type de la chaîne	PAS (1)	Chaîne (2)	Maillon raccord D (2)	Caractéristiques dimensionnelles: Charge de rupture (daN)	L	D5	D6	H	S
MR 56	63	MR056063L...	MR056063DL...	5600 (8500)	24	15	10	30	4
	80	MR056080L...	MR056080DL...						
	100	MR056100L...	MR056100DL...						
	125	MR056125L...	MR056125DL...						
	160	MR056160L...	MR056160DL...						
	200	MR056200L...	MR056200DL...						
MR 80	63	MR080063L...	MR080063DL...	8000 (12000)	28	18	12	35	5
	80	MR080080L...	MR080080DL...						
	100	MR080100L...	MR080100DL...						
	125	MR080125L...	MR080125DL...						
	160	MR080160L...	MR080160DL...						
	200	MR080200L...	MR080200DL...						
MR 112	80	MR112080L...	MR112080DL...	11200 (18000)	32	21	15	40	6
	100	MR112100L...	MR112100DL...						
	125	MR112125L...	MR112125DL...						
	160	MR112160L...	MR112160DL...						
	200	MR112200L...	MR112200DL...						
	250	MR112250L...	MR112250DL...						
MR 160	100	MR160100L...	MR160100DL...	16000 (27000)	37	25	18	50	7
	125	MR160125L...	MR160125DL...						
	160	MR160160L...	MR160160DL...						
	200	MR160200L...	MR160200DL...						
	250	MR160250L...	MR160250DL...						
	315	MR160315L...	MR160315DL...						
MR 224	125	MR224125L...	MR224125DL...	22400 (37000)	43	30	21	60	8
	160	MR224160L...	MR224160DL...						
	200	MR224200L...	MR224200DL...						
	250	MR224250L...	MR224250DL...						
	315	MR224315L...	MR224315DL...						
MR 315	160	MR315160L...	MR315160DL...	31500 (54000)	48	36	25	70	10
	200	MR315200L...	MR315200DL...						
	250	MR315250L...	MR315250DL...						
	315	MR315315L...	MR315315DL...						

(1) : Dans un souci de clarification, certains pas de chaînes n'ont pas été reportés sur la présente page. Sur simple demande, nous vous communiquerons par retour le délai de livraison.

For clarification purposes, some chain pitches are not displayed on this page. On simple request, we can advise lead time.

(2) : Il convient de completer le code par la largeur hors tout de la chaîne équipées des raclettes (cote F3)

Code should be completed by the width of the chain mounted with scrappers (F3 dimension)

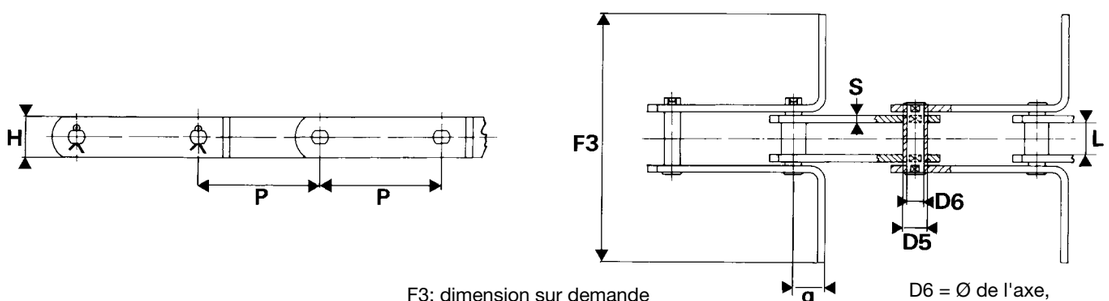

F3: dimension sur demande

D6 = Ø de l'axe,
D5 = Ø de la douille

Modèle déposé
Tous droits de reproduction réservés

CMW
QUALITY CHECKED FOR YOU

Heavy duty conveyor chains ISO standard
Hollow pins
Chaînes manutention lourde série ISO
Axes creux

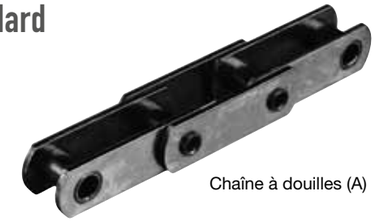

Chaîne à douilles (A)

STOCK ET PRIX
SUR ITAFRAN.COM

Chaînes standard
ISO 1977 - DIN 8167 - NFE26-106

Type de la chaîne	PAS	Chaîne type A (à douilles)	Chaîne type B (à petits galets lisses)	Chaîne type C (à galets lisses débordants)	Chaîne type D (à galets épaulés)	Pièces détachées Maillon raccord (D)
MC 28	50	MC028A050	MC028B050	MC028C050	MC028D050	MC028050D
	63	MC028A063	MC028B063	MC028C063	MC028D063	MC028063D
	80	MC028A080	MC028B080	MC028C080	MC028D080	MC028080D
	100	MC028A100	MC028B100	MC028C100	MC028D100	MC028100D
	125	MC028A125	MC028B125	MC028C125	MC028D125	MC028125D
MC 56	63	MC056A063	MC056B063	MC056C063	MC056D063	MC056063D
	80	MC056A080	MC056B080	MC056C080	MC056D080	MC056080D
	100	MC056A100	MC056B100	MC056C100	MC056D100	MC056100D
	125	MC056A125	MC056B125	MC056C125	MC056D125	MC056125D
	160	MC056A160	MC056B160	MC056C160	MC056D160	MC056160D
MC 112	80	MC112A080	MC112B080	MC112C080	MC112D080	MC112080D
	100	MC112A100	MC112B100	MC112C100	MC112D100	MC112100D
	125	MC112A125	MC112B125	MC112C125	MC112D125	MC112125D
	160	MC112A160	MC112B160	MC112C160	MC112D160	MC112160D
	200	MC112A200	MC112B200	MC112C200	MC112D200	MC112200D
	250	MC112A250	MC112B250	MC112C250	MC112D250	MC112250D
MC 224	125	MC224A125	MC224B125	MC224C125	MC224D125	MC224125D
	160	MC224A160	MC224B160	MC224C160	MC224D160	MC224160D
	200	MC224A200	MC224B200	MC224C200	MC224D200	MC224200D
	250	MC224A250	MC224B250	MC224C250	MC224D250	MC224250D
	315	MC224A315	MC224B315	MC224C315	MC224D315	MC224315D

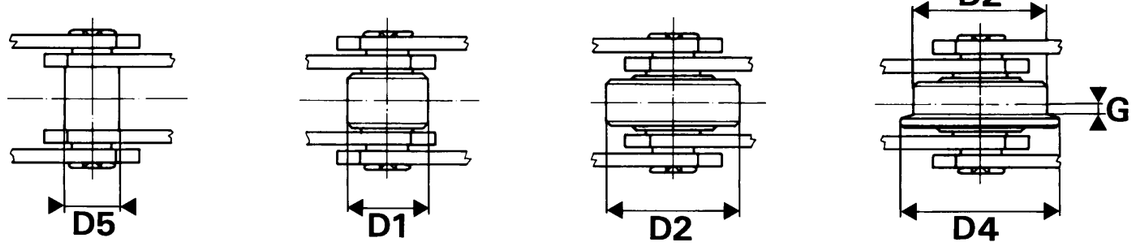

A
à douilles
(sans galets)

B
avec petits galets
lisses (rouleaux)

C
avec grands galets
débordants lisses

D
avec grands galets
débordants épaulés

Modèle déposé
Tous droits de reproduction réservés

Chaîne avec galets
débordants (C)

CMW
QUALITY CHECKED FOR YOU

STOCK AND PRICES
ON ITAFRAN.COM

Caractéristiques dimensionnelles

Type de la chaîne	PAS	Charge de rupture (daN)	L	D1	D2	D4	G	D5	D6	D7	H	S	F1	F2	Poids de la chaîne A	B	C	D
MC 28	50	2800 (4000)	20	25	36	45	4,5	17,5	13	8,2	25	3,5	40	22	2,7	3,0	4,4	3,9
	63	2801 (4000)	20	25	36	45	4,5	17,5	13	8,2	25	3,5	40	22	2,5	2,8	3,9	4,5
	80	2802 (4000)	20	25	36	45	4,5	17,5	13	8,2	25	3,5	40	22	2,3	2,5	3,4	3,9
	100	2803 (4000)	20	25	36	45	4,5	17,5	13	8,2	25	3,5	40	22	2,1	2,2	3,0	3,4
	125	2804 (4000)	20	25	36	45	4,5	17,5	13	8,2	25	3,5	40	22	2,0	2,1	2,7	3,0
MC 56	63	5600 (9000)	24	30	50	60	7	21	15,5	10,2	35	4	45	25	3,5	4,0	5,5	8,6
	80	5601 (9000)	24	30	50	60	7	21	15,5	10,2	35	4	45	25	3,2	3,6	6,7	7,5
	100	5602 (9000)	24	30	50	60	7	21	15,5	10,2	35	4	45	25	2,9	3,2	5,8	6,5
	125	5603 (9000)	24	30	50	60	7	21	15,5	10,2	35	4	45	25	2,7	2,9	5,3	5,6
	160	5604 (9000)	24	30	50	60	7	21	15,5	10,2	35	4	45	25	2,5	2,6	4,5	4,9
MC 112	80	11200 (18000)	32	42	70	85	8,5	29	22	14,3	50	6	64	34	6,4	7,0	16,8	18,7
	100	11201 (18000)	32	42	70	85	8,5	29	22	14,3	50	6	64	34	7,6	8,2	14,9	16,2
	125	11202 (18000)	32	42	70	85	8,5	29	22	14,3	50	6	64	34	6,9	7,4	12,8	13,8
	160	11203 (18000)	32	42	70	85	8,5	29	22	14,3	50	6	64	34	6,4	6,9	11,0	11,8
	200	11204 (18000)	32	42	70	85	8,5	29	22	14,3	50	6	64	34	6,0	6,4	9,7	10,3
	250	11205 (18000)	32	42	70	85	8,5	29	22	14,3	50	6	64	34	5,7	6,1	8,6	9,1
MC 224	125	22400 (35000)	43	60	100	120	10,5	41	31	20,3	70	8	84	45	14,7	16,8	24,9	26,0
	160	22401 (35000)	43	60	100	120	10,5	41	31	20,3	70	8	84	45	12,4	14,3	21,8	22,9
	200	22402 (35000)	43	60	100	120	10,5	41	31	20,3	70	8	84	45	10,7	12,4	18,7	19,9
	250	22403 (35000)	43	60	100	120	10,5	41	31	20,3	70	8	84	45	9,9	11,3	16,2	17,2
	315	22404 (35000)	43	60	100	120	10,5	41	31	20,3	70	8	84	45	9,3	10,4	14,2	14,8

En version standard, les chaînes sont livrées avec des plaques non traitées. Pour votre information, nous avons toutefois indiqué entre parenthèses les charges de rupture des chaînes équipées de plaques traitées: celles-ci peuvent être fabriquées sur commande spéciale.

In their standard version, chains are supplied with untreated plates. For your information we nevertheless indicated in brackets the breaking load of all chains with treated plates : they can be manufactured on demand.

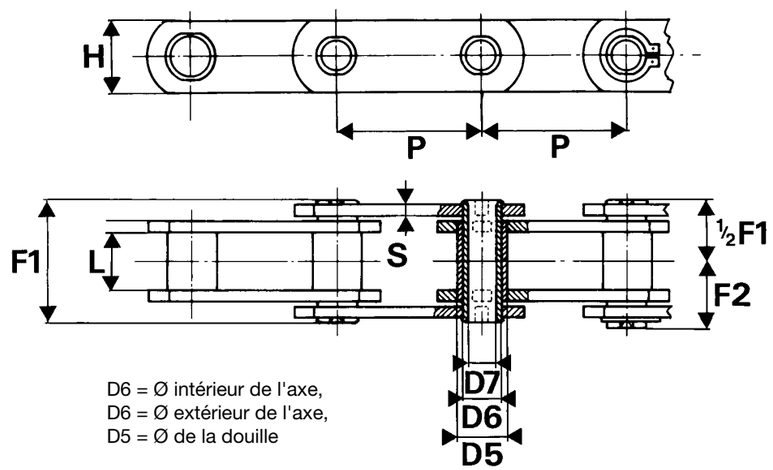

D6 = Ø intérieur de l'axe,
D6 = Ø extérieur de l'axe,
D5 = Ø de la douille

Modèle déposé
Tous droits de reproduction réservés

CMW
QUALITY CHECKED FOR YOU

Heavy duty conveyor chains DIN standard
Solid bearing pins, straight plates
Chaînes manutention lourde série DIN
Axes pleins, plaques droites

STOCK ET PRIX SUR ITAFRAN.COM

Chaîne à douilles (A)

Chaîne à petits galets (B)

Chaînes standard

Type de la chaîne	PAS	Chaîne type A (à douilles)	Chaîne type B (à petits galets lisses)	Chaîne type C (à galets lisses débordants)	Chaîne type D (à galets épaulés)	Pièces détachées Maillon raccord (D)
FV 40	50	FV040A050	FV040B050	FV040C050	FV040D050	FV040050D
	63	FV040A063	FV040B063	FV040C063	FV040D063	FV040063D
	80	FV040A080	FV040B080	FV040C080	FV040D080	FV040080D
	100	FV040A100	FV040B100	FV040C100	FV040D100	FV040100D
FV 63	63	FV063A063	FV063B063	FV063C063	FV063D063	FV063063D
	80	FV063A080	FV063B080	FV063C080	FV063D080	FV063080D
	100	FV063A100	FV063B100	FV063C100	FV063D100	FV063100D
	125	FV063A125	FV063B125	FV063C125	FV063D125	FV063125D
	160	FV063A160	FV063B160	FV063C160	FV063D160	FV063160D
FV 90	80	FV090A080	FV090B080	FV090C080	FV090D080	FV090080D
	100	FV090A100	FV090B100	FV090C100	FV090D100	FV090100D
	125	FV090A125	FV090B125	FV090C125	FV090D125	FV090125D
	160	FV090A160	FV090B160	FV090C160	FV090D160	FV090160D
FV 112	100	FV112A100	FV112B100	FV112C100	FV112D100	FV112100D
	125	FV112A125	FV112B125	FV112C125	FV112D125	FV112125D
	160	FV112A160	FV112B160	FV112C160	FV112D160	FV112160D
	200	FV112A200	FV112B200	FV112C200	FV112D200	FV112200D
FV 140	100	FV140A100	FV140B100	FV140C100	FV140D100	FV140100D
	125	FV140A125	FV140B125	FV140C125	FV140D125	FV140125D
	160	FV140A160	FV140B160	FV140C160	FV140D160	FV140160D
	200	FV140A200	FV140B200	FV140C200	FV140D200	FV140200D
FV 180	100	FV180A100	FV180B100	FV180C100	--	FV180100D
	125	FV180A125	FV180B125	FV180C125	FV180D125	FV180125D
	160	FV180A160	FV180B160	FV180C160	FV180D160	FV180160D
	200	FV180A200	FV180B200	FV180C200	FV180D200	FV180200D
	250	FV180A250	FV180B250	FV180C250	FV180D250	FV180250D
FV 250	125	FV250A125	FV250B125	FV250C125	--	FV250125D
	160	FV250A160	FV250B160	FV250C160	FV250D160	FV250160D
	200	FV250A200	FV250B200	FV250C200	FV250D200	FV250200D
	250	FV250A250	FV250B250	FV250C250	FV250D250	FV250250D

1) Nous avons sélectionné les chaînes ci-dessus parce qu'elles sont couramment utilisées. Mais la norme DIN prévoit des pas plus courts ou plus longs, ou encore des chaînes plus résistantes pour des applications très lourdes. (FV 315, FV 400, FV 500, FV 630) : n'hésitez pas à nous consulter!
We have selected the above chains because they are the most commonly used. Please keep in mind that the DIN standard also provides shorter or longer pitches, or chains with higher resistance for heavier applications (FV 315, FV 400, FV 500, FV 630) : don't hesitate to send us your inquiries!

2) Autres versions possibles : galets en nylon ou delrin, axes prolongés, acier inoxydable, traitements de zingage, nickelage ou cadmiage.
Other possible versions : Nylon or Delrin rollers, extended pins, stainless steel, zinc, nickel or cadmium plating.

4 types de chaînes

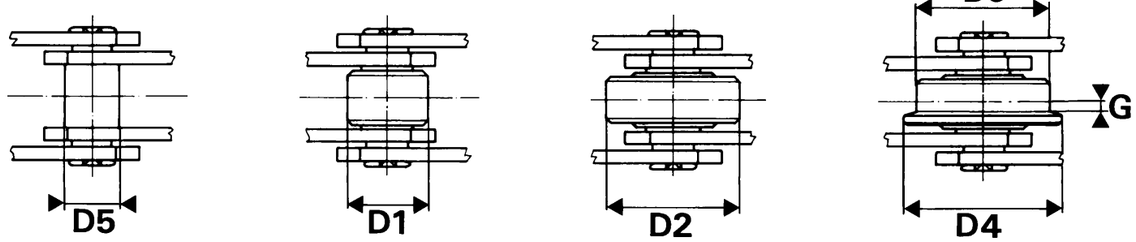

A à douilles (sans galets)

B avec petits galets lisses (rouleaux)

C avec grands galets débordants lisses

D avec grands galets débordants épaulés

Modèle déposé
Tous droits de reproduction réservés

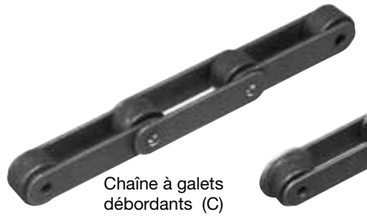
Chaîne à galets débordants (C)

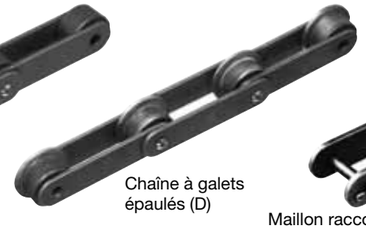
Chaîne à galets épaulés (D)

Maillon raccord à goupille (FV040 050 D)

Maillon raccord avec équerre 2 trous (FV250 200 D A2)

CMW
QUALITY CHECKED FOR YOU

STOCK AND PRICES ON ITAFRAN.COM

Caractéristiques dimensionnelles

Type de la chaîne	PAS	Charge de rupture (daN)	Chaîne L	D1	D2	D3	D4	G	D5	D6	H	S	F1	F2	Patte équerre a	b	c	d1	e maxi	f	Cornière	Masse de la chaîne A	B	C	D	Mas. de l'att.
FV 40	50	4200 (4700)	18	20	32	40	50	4	15	10	25	3	36	21	20	25	45	6,5	64,0	1 trou	25 x 25 x 3	2,4	2,9	4,0	5,6	0,05
	63		18	20	32	40	50	4	15	10	25	3	36	21	20	25	31	6,5	40,5	1 trou		2,0	2,4	3,3	4,5	0,04
	80		18	20	32	40	50	4	15	10	25	3	36	21	20	25	45	6,5	40,5	25		1,9	2,2	3,0	3,9	0,05
	100		18	20	32	40	50	4	15	10	25	3	36	21	20	25	50	6,5	40,5	30		1,7	2,0	2,6	3,3	0,06
FV 63	63	6400 (7500)	22	26	40	50	63	5	18	12	30	4	45	28	30	34	40	8,4	50,0	1 trou	30 x 30 x 4	3,8	4,5	6,4	8,9	0,06
	80		22	26	40	50	63	5	18	12	30	4	45	28	30	34	45	8,4	50,0	25		3,2	3,8	5,3	7,2	0,09
	100		22	26	40	50	63	5	18	12	30	4	45	28	30	34	50	8,4	50,0	30		3,0	3,5	4,7	6,2	0,11
	125		22	26	40	50	63	5	18	12	30	4	45	28	30	34	60	8,4	50,0	40		2,7	3,0	4,0	5,3	0,14
	160		22	26	40	50	63	5	18	12	30	4	45	28	30	34	70	8,4	50,0	50		2,4	2,7	3,5	4,4	0,17
FV 90	80	10000 (11500)	25	30	48	63	78	6,5	20	14	35	5	53	30	35	40	45	8,4	64,0	25	40 x 40 x 4	5,1	6,0	8,6	12,3	0,11
	100		25	30	48	63	78	6,5	20	14	35	5	53	30	35	40	50	8,4	64,0	30		4,5	5,3	7,3	10,3	0,13
	125		25	30	48	63	78	6,5	20	14	35	5	53	30	35	40	60	8,4	64,0	40		4,2	4,8	6,5	8,8	0,16
	160		25	30	48	63	78	6,5	20	14	35	5	53	30	35	40	70	8,4	64,0	50		4,0	4,5	5,8	7,6	0,20
FV 112	100	12000 (17000)	30	32	55	72	90	7,5	22	16	40	6	62	35	40	50	50	11,0	70,0	30	40 x 40 x 6	6,7	7,7	11,2	18,8	0,20
	125		30	32	55	72	90	7,5	22	16	40	6	62	35	40	50	65	11,0	70,0	40		6,0	6,8	9,6	15,7	0,27
	160		30	32	55	72	90	7,5	22	16	40	6	62	35	40	50	75	11,0	70,0	50		5,5	6,1	8,3	13,0	0,31
	200		30	32	55	72	90	7,5	22	16	40	6	62	35	40	50	90	11,0	70,0	65		5,2	5,7	7,5	11,3	0,40
FV 140	100	14500 (18000)	35	36	60	80	100	9	26	18	45	6	67	38	45	50	55	11,0	81,0	30	50 x 50 x 6	8,2	9,5	14,3	21,4	0,23
	125		35	36	60	80	100	9	26	18	45	6	67	38	45	50	65	11,0	81,0	40		7,4	8,5	12,3	18,0	0,30
	160		35	36	60	80	100	9	26	18	45	6	67	38	45	50	75	11,0	81,0	50		6,7	7,5	10,5	14,9	0,36
	200		35	36	60	80	100	9	26	18	45	6	67	38	45	50	90	11,0	81,0	65		6,0	6,7	9,0	12,8	0,45
FV 180	100	19000 (25000)	45	42	70	100	125	13	30	20	50	8	86	49	45	64	55	13,0	91,0	1 trou	50 x 50 x 7	11,7	13,9	21,9	37,2	0,25
	125		45	42	70	100	125	13	30	20	50	8	86	49	45	64	63	13,0	91,0	35		10,5	12,4	18,9	31,3	0,32
	160		45	42	70	100	125	13	30	20	50	8	86	49	45	64	80	13,0	91,0	50		10,2	11,7	16,7	26,5	0,41
	200		45	42	70	100	125	13	30	20	50	8	86	49	45	64	95	13,0	91,0	65		9,6	10,8	14,8	25,9	0,52
	250		45	42	70	100	125	13	30	20	50	8	86	49	45	64	110	13,0	91,0	80		8,9	9,8	13,0	19,3	0,62
FV 250	125	27500 (30000)	55	50	80	125	155	15	36	26	60	8	97	55	55	69	50	14,0	106,0	1 trou	60 x 60 x 8	13,8	17,4	26,9	54,2	0,44
	160		55	50	80	125	155	15	36	26	60	8	97	55	55	69	80	14,0	106,0	50		13,4	16,4	23,8	45,9	0,57
	200		55	50	80	125	155	15	36	26	60	8	97	55	55	69	95	14,0	106,0	65		12,3	14,7	20,6	38,3	0,71
	250		55	50	80	125	155	15	36	26	60	8	97	55	55	69	110	14,0	106,0	80		11,3	13,3	17,9	32,1	0,85

En version standard, les chaînes sont livrées avec des plaques non traitées. Pour votre information, nous avons toutefois indiqué entre parenthèses les charges de rupture des chaînes équipées de plaques traitées: celles-ci peuvent être fabriquées sur commande spéciale.

In their standard version, chains are supplied with untreated plates. For your information we nevertheless indicated in brackets the breaking load of all chains with treated plates : they can be manufactured on demand.

Dimension des chaînes

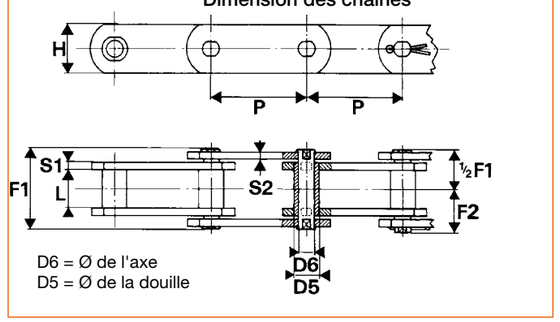

Dimension des pattes équerres

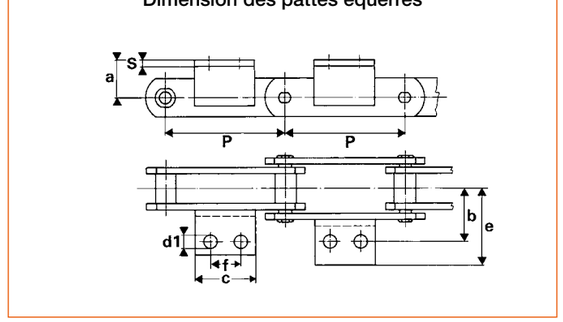

Modèle déposé
Tous droits de reproduction réservés

Heavy duty conveyor chains DIN standard
Solid bearing pins, deep links
Chaînes manutention lourde série DIN
Axes pleins, plaques déportées

Chaîne à plaques déportées (galets type C)

STOCK ET PRIX SUR ITAFRAN.COM

Chaîne à plaques déportées (FIE)
DIN 8165

Type de la chaîne	PAS	Chaîne		Maillon raccord (D)
FIE 40	50	FVE040050	5,0	FVE040050D
	63	FVE040063	4,3	FVE040063D
	80	FVE040080	3,8	FVE040080D
	100	FVE040100	3,4	FVE040100D
	125	FVE040125	3,0	FVE040125D
FIE 63	63	FVE063063	7,5	FVE063063D
	80	FVE063080	6,5	FVE063080D
	100	FVE063100	5,7	FVE063100D
	125	FVE063125	5,1	FVE063125D
	160	FVE063160	4,5	FVE063160D
FIE 90	63	FVE090063	11,7	FVE090063D
	80	FVE090080	10,0	FVE090090D
	100	FVE090100	8,7	FVE090100D
	125	FVE090125	7,7	FVE090125D
	160	FVE090160	6,8	FVE090160D
	200	FVE090200	5,8	FVE090200D
	250	FVE090250	5,4	FVE090250D
FIE 112	100	FVE112100	12,7	FVE112100D
	125	FVE112125	11,7	FVE112125D
	160	FVE112160	9,7	FVE112160D
	200	FVE112200	8,7	FVE112200D
	250	FVE112250	8,0	FVE112250D
FIE 140	100	FVE140100	16,8	FVE140100D
	125	FVE140125	14,6	FVE140125D
	160	FVE140160	12,6	FVE140160D
	200	FVE140200	11,3	FVE140200D
	250	FVE140250	10,1	FVE140250D
FIE 180	125	FVE180125	24,2	FVE180125D
	160	FVE180160	20,8	FVE180160D
	200	FVE180200	18,4	FVE180200D
	250	FVE180250	16,5	FVE180250D
	315	FVE180315	14,9	FVE180315D
FIE 250	160	FVE250160	28,2	FVE250160D
	200	FVE250200	24,5	FVE250200D
	250	FVE250250	21,7	FVE250250D
	315	FVE250315	19,3	FVE250315D

Caractéristiques dimensionnelles

Type de la chaîne	Charge de rupture (daN)	L	D2	D5	D6	H1	H2	S	F1	F2
FIE 40	4200 (5500)	18	32	15	10	35	22,0	3	36	21
FIE 63	6400 (9000)	22	40	18	12	40	25,0	4	45	28
FIE 90	10000 (14000)	25	48	20	14	45	27,5	5	53	30
FIE 112	12000 (20000)	30	55	22	16	50	30,0	6	62	35
FIE 140	14500 (21000)	35	60	25	18	60	37,5	6	67	38
FIE 180	19000 (30000)	45	70	30	20	70	45,0	8	86	49
FIE 250	27500 (36000)	55	80	36	26	80	50,0	8	97	55

En version standard, les chaînes sont livrées avec des plaques non traitées. Pour votre information, nous avons toutefois indiqué entre parenthèses les charges de rupture des chaînes équipées de plaques traitées: celles-ci peuvent être fabriquées sur commande spéciale.

In their standard version, chains are supplied with untreated plates. For your information we nevertheless indicated in brackets the breaking load of all chains with treated plates : they can be manufactured on demand.

Chaînes à plaques déportées

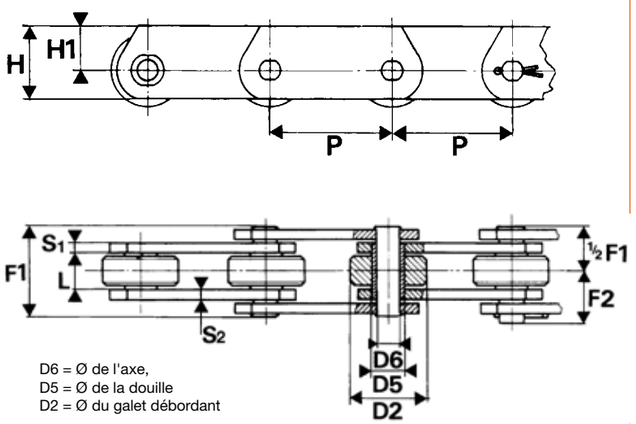

Un seul type de chaîne

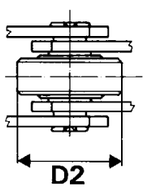

c
avec grands galets débordants lisses

Modèle déposé
Tous droits de reproduction réservés

Chaîne à raclettes

Heavy duty conveyor chains DIN standard
Solid bearing pins, scraper conveyor
Chaînes manutention lourde série DIN
Axes pleins, à raclettes

STOCK AND PRICES ON ITAFRAN.COM

Chaîne à raclettes (FVR)
DIN 8165

Caractéristiques dimensionnelles

Type de la chaîne	PAS	Chaîne (1)	Maillon raccord (D)	Charge de rupture (daN)	L	D5	D6	H	S	g
FVR 40	80	FVR040080L...	FVR040080D	4200 (4700)	18	15	10	25	3	20
	100	FVR040100L...	FVR040100D		18	15	10	25	3	20
	125	FVR040125L...	FVR040125D		18	15	10	25	3	20
FVR 63	100	FVR063100L...	FVR063100D	6400 (7500)	22	18	12	30	4	25
	125	FVR063125L...	FVR063125D		22	18	12	30	4	25
	160	FVR063160L...	FVR063160D		22	18	12	30	4	25
FVR 90	100	FVR090100L...	FVR090100D	10000 (11500)	25	20	14	35	5	30
	125	FVR090125L...	FVR090125D		25	20	14	35	5	30
	160	FVR090160L...	FVR090160D		25	20	14	35	5	30
FVR 112	100	FVR112100L...	FVR112100D	12000 (17000)	30	22	16	40	6	35
	125	FVR112125L...	FVR112125D		30	22	16	40	6	35
	160	FVR112160L...	FVR112160D		30	22	16	40	6	35
FVR 140	100	FVR140100L...	FVR140100D	14500 (18000)	35	25	18	45	6	38
	125	FVR140125L...	FVR140125D		35	25	18	45	6	38
	160	FVR140160L...	FVR140160D		35	25	18	45	6	38
	200	FVR140200L...	FVR140200D		35	25	18	45	6	38
FVR 180	125	FVR180125L...	FVR180125D	19000 (25000)	45	30	20	50	8	44
	160	FVR180160L...	FVR180160D		45	30	20	50	8	44
	200	FVR180200L...	FVR180200D		45	30	20	50	8	44
FVR 250	160	FVR250160L...	FVR250160D	27500 (30000)	55	36	26	60	8	50
	200	FVR250200L...	FVR250200D		55	36	26	60	8	50
	250	FVR250250L...	FVR250250D		55	36	26	60	8	50

(1) Il convient de compléter le code par la largeur hors tout de la chaîne équipée des raclettes (côte F3)
Code should be completed by the width of the chain mounted with scrappers (F3 dimension)

Chaînes à raclettes

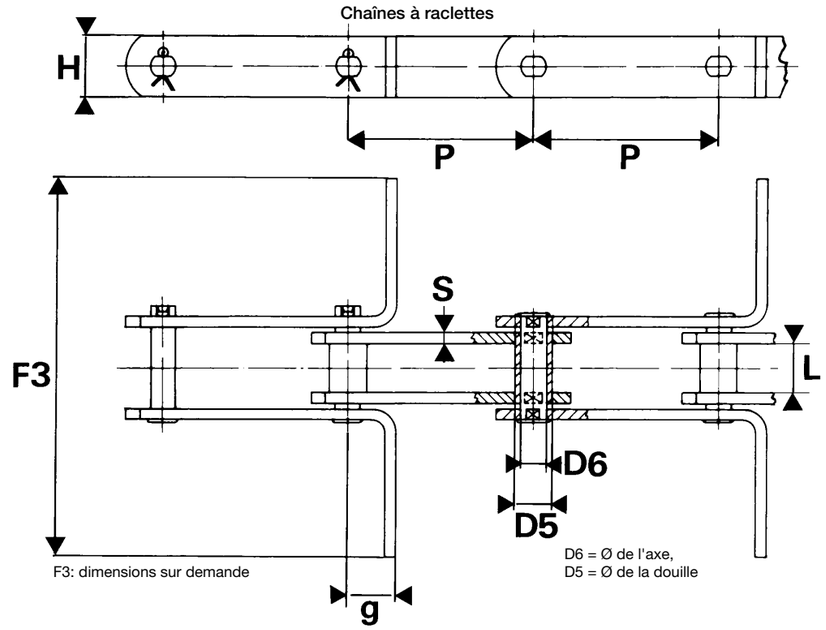

Modèle déposé
Tous droits de reproduction réservés

Heavy duty conveyor chains DIN standard
Hollow pins
Chaînes manutention lourde série DIN
Axes creux

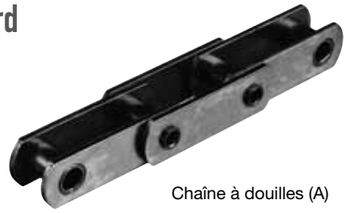

Chaîne à douilles (A)

STOCK ET PRIX SUR ITAFRAN.COM

Chaînes standard
DIN 8165

Type de la chaîne	PAS	Chaîne type A (à douilles)	Chaîne type B (à petits galets lisses)	Chaîne type C (à galets lisses débordants)	Chaîne type D (à galets épaulés)	Pièces détachées Maillon raccord (D)
FVC 63	63	FVC063A063	FVC063B063	FVC063C063	FVC063D063	FVC063063D
	80	FVC063A080	FVC063B080	FVC063C080	FVC063D080	FVC063080D
	100	FVC063A100	FVC063B100	FVC063C100	FVC063D100	FVC063100D
	125	FVC063A125	FVC063B125	FVC063C125	FVC063D125	FVC063125D
	160	FVC063A160	FVC063B160	FVC063C160	FVC063D160	FVC063160D
FVC 90	63	FVC090A063	FVC090B063	FVC090C063	FVC090D063	FVC090063D
	80	FVC090A080	FVC090B080	FVC090C080	FVC090D080	FVC090080D
	100	FVC090A100	FVC090B100	FVC090C100	FVC090D100	FVC090100D
	125	FVC090A125	FVC090B125	FVC090C125	FVC090D125	FVC090125D
	160	FVC090A160	FVC090B160	FVC090C160	FVC090D160	FVC090160D
	200	FVC090A200	FVC090B200	FVC090C200	FVC090D200	FVC090200D
	250	FVC090A250	FVC090B250	FVC090C250	FVC090D250	FVC090250D
FVC 112	100	FVC112A100	FVC112B100	FVC112C100	FVC112D100	FVC112100D
	125	FVC112A125	FVC112B125	FVC112C125	FVC112D125	FVC112125D
	160	FVC112A160	FVC112B160	FVC112C160	FVC112D160	FVC112160D
	200	FVC112A200	FVC112B200	FVC112C200	FVC112D200	FVC112200D
	250	FVC112A250	FVC112B250	FVC112C250	FVC112D250	FVC112250D
FVC 140	100	FVC140A100	FVC140B100	FVC140C100	FVC140D100	FVC140100D
	125	FVC140A125	FVC140B125	FVC140C125	FVC140D125	FVC140125D
	160	FVC140A160	FVC140B160	FVC140C160	FVC140D160	FVC140160D
	200	FVC140A200	FVC140B200	FVC140C200	FVC140D200	FVC140200D
	250	FVC140A250	FVC140B250	FVC140C250	FVC140D250	FVC140250D
FVC 180	125	FVC180A125	FVC180B125	FVC180C125	FVC180D125	FVC180125D
	160	FVC180A160	FVC180B160	FVC180C160	FVC180D160	FVC180160D
	200	FVC180A200	FVC180B200	FVC180C200	FVC180D200	FVC180200D
	250	FVC180A250	FVC180B250	FVC180C250	FVC180D250	FVC180250D
	315	FVC180A315	FVC180B315	FVC180C315	FVC180D315	FVC180315D
FVC 250	160	FVC250A160	FVC250B160	FVC250C160	FVC250D160	FVC250160D
	200	FVC250A200	FVC250B200	FVC250C200	FVC250D200	FVC250200D
	250	FVC250A250	FVC250B250	FVC250C250	FVC250D250	FVC250250D
	315	FVC250A315	FVC250B315	FVC250C315	FVC250D315	FVC250315D

En version standard, les chaînes sont livrées avec des plaques non traitées. Pour votre information, nous avons toutefois indiqué entre parenthèses les charges de rupture des chaînes équipées de plaques traitées: celles-ci peuvent être fabriquées sur commande spéciale.

In their standard version, chains are supplied with untreated plates. For your information we nevertheless indicated in brackets the breaking load of all chains with treated plates : they can be manufactured on demand.

4 types de chaînes

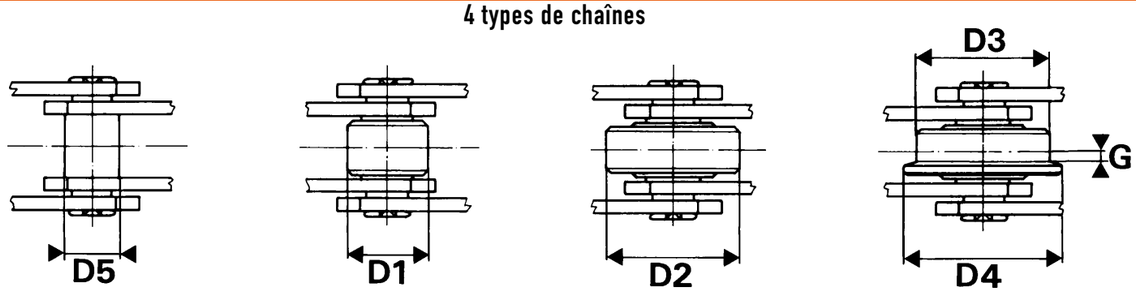

A à douilles (sans galets)

B avec petits galets lisses (rouleaux)

C avec grands galets débordants lisses

D avec grands galets débordants épaulés

Modèle déposé
Tous droits de reproduction réservés

Chaîne avec galets débordants (C)

STOCK AND PRICES ON ITAFRAN.COM

Caractéristiques dimensionnelles
DIN 8165

Type de la chaîne	PAS	Charge de rupture (daN)	L	D1	D2	D3	D4	G	D5	D6	D7	H	S	1	2
FVC 63	63	4600 (7500)	22	26	40	50	63	5,0	18	12	8	30	4	45	28
	80														
	100														
	125														
	160														
FVC 90	63	7300 (9000)	25	30	48	63	78	6,5	20	14	10	35	5	53	30
	80		25	30	48	63	78	6,5	20	14	10	35	5	53	30
	100		25	30	48	63	78	6,5	20	14	10	35	5	53	30
	125		25	30	48	63	78	6,5	20	14	10	35	5	53	30
	160		25	30	48	63	78	6,5	20	14	10	35	5	53	30
	200		25	30	48	63	78	6,5	20	14	10	35	5	53	30
	250		25	30	48	63	78	6,5	20	14	10	35	5	53	30
FVC 112	100	9000 (13000)	30	32	55	72	90	7,5	22	16	11	40	6	62	35
	125		30	32	55	72	90	7,5	22	16	11	40	6	62	35
	160		30	32	55	72	90	7,5	22	16	11	40	6	62	35
	200		30	32	55	72	90	7,5	22	16	11	40	6	62	35
	250		30	32	55	72	90	7,5	22	16	11	40	6	62	35
FVC 140	100	11000 (17000)	35	36	60	80	100	9,0	26	18	12	45	6	67	38
	125		35	36	60	80	100	9,0	26	18	12	45	6	67	38
	160		35	36	60	80	100	9,0	26	18	12	45	6	67	38
	200		35	36	60	80	100	9,0	26	18	12	45	6	67	38
	250		35	36	60	80	100	9,0	26	18	12	45	6	67	38
FVC 180	125	14500 (19000)	45	42	70	100	125	13,0	30	20	14	50	8	86	49
	160		45	42	70	100	125	13,0	30	20	14	50	8	86	49
	200		45	42	70	100	125	13,0	30	20	14	50	8	86	49
	250		45	42	70	100	125	13,0	30	20	14	50	8	86	49
	315		45	42	70	100	125	13,0	30	20	14	50	8	86	49
FVC 250	160	21500 (30000)	55	50	80	125	155	15,0	36	26	18	60	8	97	55
	200		55	50	80	125	155	15,0	36	26	18	60	8	97	55
	250		55	50	80	125	155	15,0	36	26	18	60	8	97	55
	315		55	50	80	125	155	15,0	36	26	18	60	8	97	55

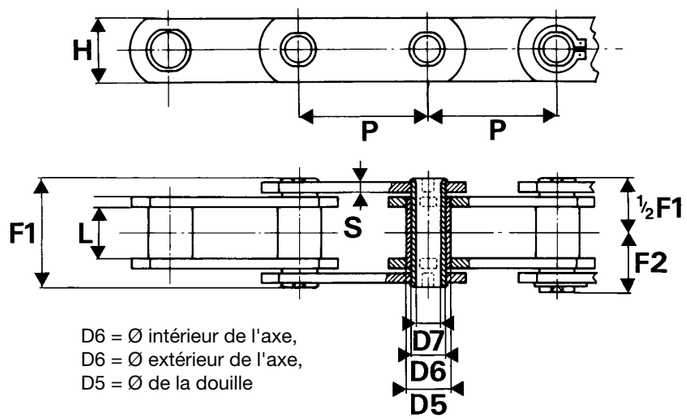

D6 = Ø intérieur de l'axe,
D6 = Ø extérieur de l'axe,
D5 = Ø de la douille

Modèle déposé
Tous droits de reproduction réservés

CMW
QUALITY CHECKED FOR YOU

Heavy duty conveyor chains BS standard
Solid bearing pins, straight plates
Chaînes manutention lourde série BS
Axes pleins, plaques droites

STOCK ET PRIX SUR ITAFRAN.COM

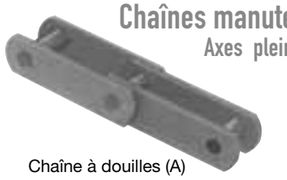
Chaîne à douilles (A)

Chaîne à galets débordants (C)

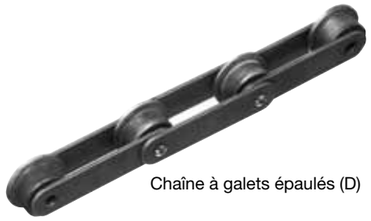
Chaîne à galets épaulés (D)

Maillon raccord à goupille (FV040 050 D)

Maillon raccord avec équerre 2 trous (FV250 200 D A2)

CMW
QUALITY CHECKED FOR YOU

STOCK AND PRICES ON ITAFRAN.COM

Chaînes standard
Ces chaînes sont également fabriquées avec des pas métriques (longueurs supérieures à 100 mètres)

Type chaîne	PAS Inch	PAS mm	Chaîne type A douilles)	Chaîne type C (à galets lisses débordants)	Chaîne type D (à galets épaulés)	Pièces détachées Maillon raccord (D)
BS 40	2"	50,8	BS040A0508	BS040C0508	BS040D0508	BS0400508D
	2"	63,5	BS040A0635	BS040C0635	BS040D0635	BS0400635D
	3"	76,2	BS040A0762	BS040C0762	BS040D0762	BS0400762D
	3"1/2	88,9	BS040A0889	BS040C0889	BS040D0889	BS0400889D
	4"	101,6	BS040A1016	BS040C1016	BS040D1016	BS0401016D
	5"	127,0	BS040A1270	BS040C1270	BS040D1270	BS0401270D
	6"	152,4	BS040A1524	BS040C1524	BS040D1524	BS0401524D
BS 100	3"	76,2	BS100A0762	BS100C0762	BS100D0762	BS1000762D
	3"1/2	88,9	BS100A0889	BS100C0889	BS100D0889	BS1000889D
	4"	101,6	BS100A1016	BS100C1016	BS100D1016	BS1001016D
	5"	127,0	BS100A1270	BS100C1270	BS100D1270	BS1001270D
	6"	152,4	BS100A1524	BS100C1524	BS100D1524	BS1001524D
	7"	177,8	BS100A1778	BS100C1778	BS100D1778	BS1001778D
	8"	203,2	BS100A2032	BS100C2032	BS100D2032	BS1002032D
BS 160	4"	101,6	BS160A1016	BS160C1016	BS160D1016	BS1601016D
	5"	127,0	BS160A1270	BS160C1270	BS160D1270	BS1601270D
	6"	152,4	BS160A1524	BS160C1524	BS160D1524	BS1601524D
	7"	177,8	BS160A1778	BS160C1778	BS160D1778	BS1601778D
	8"	203,2	BS160A2032	BS160C2032	BS160D2032	BS1602032D
	9"	228,6	BS160A2286	BS160C2286	BS160D2286	BS1602286D
	10"	254,0	BS160A2540	BS160C2540	BS160D2540	BS1602540D
BS 300	6"	152,4	BS300A1524	BS300C1524	BS300D1524	BS3001524D
	7"	177,8	BS300A1778	BS300C1778	BS300D1778	BS3001778D
	8"	203,2	BS300A2032	BS300C2032	BS300D2032	BS3002032D
	10"	254,0	BS300A2540	BS300C2540	BS300D2540	BS3002540D
	12"	304,8	BS300A3048	BS300C3048	BS300D3048	BS3003048D

3 types de chaînes

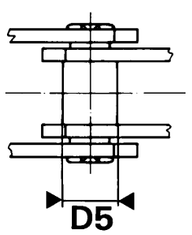

A
à douilles
(sans galets)

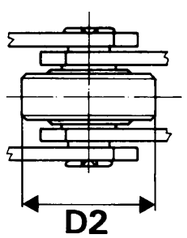

C
avec grands galets
débordants lisses

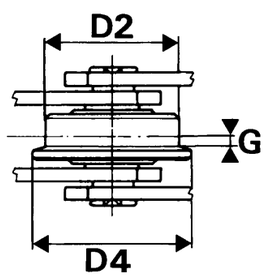

D
avec grands galets
débordants épaulés

Modèle déposé
Tous droits de reproduction réservés

Caractéristiques dimensionnelles

Type de la chaîne	PAS	Charge de rupture (daN)	L	D2	D4	G	D5	D6	H	S1	S2	F1	F2	a	b	c	d	d1	e max	f	Cor-nière	*	Masse de la chaîne A	C	D	Masse de l'attache A1	A2
BS 40	50,8	4000 (5000)	15,0	31,75	40,0	2,5	17	14	25	4	4	36	21,5	19	38,1	45,0	10,7	-	46	-	40 x 25	1 P	3,0	4,2	4,4	0,1	0,2
	63,5		15,0	31,75	40,0	2,5	17	14	25	4	4	36	21,5	19	38,1	43,0	10,7	9,3	56	22,2		2	2,8	3,8	3,9	0,1	0,2
	76,2		15,0	31,75	40,0	2,5	17	14	25	4	4	36	21,5	19	38,1	43,0	10,7	9,3	68	22,2		2 P	2,5	3,3	3,4	0,1	0,2
	88,9		15,0	31,75	40,0	2,5	17	14	25	4	4	36	21,5	19	38,1	50,0	10,7	9,5	56	31,7		3	2,4	3,1	3,2	0,1	0,2
	101,6		15,0	31,75	40,0	2,5	17	14	25	4	4	36	21,5	19	38,1	64,0	10,7	9,5	55	31,7		3 P	2,3	2,9	3,0	0,1	0,2
	127,0		15,0	31,75	40,0	2,5	17	14	25	4	4	36	21,5	19	38,1	84,0	10,7	9,5	56	57,2		3	2,1	2,6	2,7	0,2	0,4
	152,4		15,0	31,75	40,0	2,5	17	14	25	4	4	36	21,5	19	38,1	84,0	10,7	9,5	56	57,2		3	1,9	2,4	2,5	0,2	0,4
BS 100	76,2	10000 (13000)	19,0	47,50	60,0	3,5	23	18	40	5	4	44	26,0	32	44,5	30,0	14,0	-	65	-	45 x 5	1	4,9	7,7	8,2	0,1	0,2
	88,9		19,0	47,50	60,0	3,5	23	18	40	5	4	44	26,0	32	44,5	30,0	14,0	-	65	-		1	4,7	7,1	7,5	0,1	0,2
	101,6		19,0	47,50	60,0	3,5	23	18	40	5	4	44	26,0	32	44,5	64,0	14,0	10,7	65	31,8		2 P	4,6	6,5	7,0	0,1	0,2
	127,0		19,0	47,50	60,0	3,5	23	18	40	5	4	44	26,0	32	44,5	84,0	14,0	10,7	65	57,2		2	4,3	5,6	6,2	0,3	0,6
	152,4		19,0	47,50	60,0	3,5	23	18	40	5	4	44	26,0	32	44,5	114,5	14,0	10,7	65	57,2		2	4,1	5,2	5,7	0,3	0,6
	177,8		19,0	47,50	60,0	3,5	23	18	40	5	4	44	26,0	32	44,5	127,0	14,0	10,7	65	90,0		2	3,9	4,8	5,2	0,4	0,8
	203,2		19,0	47,50	60,0	3,5	23	18	40	5	4	44	26,0	32	44,5	127,0	14,0	10,7	65	90,0		2	3,8	4,6	5,0	0,4	0,8
BS 160	101,6	16000 (20000)	25,4	66,70	82,0	4,0	32	22	50	7	5	56	32,0	38	54	35,0	15,5	-	77	-	50 x 6	1	8,8	13,7	14,9	0,2	0,4
	127,0		25,4	66,70	82,0	4,0	32	22	50	7	5	56	32,0	38	54	56,0	15,5	12,3	77	31,7		2	8,0	11,8	12,8	0,3	0,6
	152,4		25,4	66,70	82,0	4,0	32	22	50	7	5	56	32,0	38	54	84,0	15,5	12,3	77	57,2		2	7,5	10,8	11,5	0,4	0,8
	177,8		25,4	66,70	82,0	4,0	32	22	50	7	5	56	32,0	38	54	108,0	15,5	12,3	77	70,0		2	7,0	9,8	10,5	0,4	0,8
	203,2		25,4	66,70	82,0	4,0	32	22	50	7	5	56	32,0	38	54	130,0	15,5	12,3	77	90,0		2	6,7	9,2	9,7	0,6	1,2
	228,6		25,4	66,70	82,0	4,0	32	22	50	7	5	56	32,0	38	54	150,0	15,5	12,3	77	100,0		2	6,0	8,9	9,1	0,7	1,4
	254,0		25,4	66,70	82,0	4,0	32	22	50	7	5	56	32,0	38	54	170,0	15,5	12,3	77	135,0		2	5,6	7,6	8,0	0,7	1,4
BS 300	152,4	30000 (34000)	38,0	88,90	114,3	8,5	38	28	60	10	8	83	47,0	51	73	70,0	17,0	14,0	100	38,1	60 x 8	1	14,7	24,3	26,0	0,5	1,0
	177,8		38,0	88,90	114,3	8,5	38	28	60	10	8	83	47,0	51	73	70,0	17,0	14,0	100	38,1		1	13,7	22,0	23,5	0,5	10
	203,2		38,0	88,90	114,3	8,5	38	28	60	10	8	83	47,0	51	73	100,0	17,0	14,0	100	76,2		2	13,1	20,5	21,6	0,7	1,4
	254,0		38,0	88,90	114,3	8,5	38	28	60	10	8	83	47,0	51	73	152,4	17,0	14,0	100	90,0		2	12,2	18,0	19,0	0,9	1,8
	304,8		38,0	88,90	114,3	8,5	38	28	60	10	8	83	47,0	51	73	225,0	17,0	14,0	100	165,0		2	11,6	16,5	17,5	1,6	3,2

En version standard, les chaînes sont livrées avec des plaques non traitées.
Pour votre information, nous avons toutefois indiqué entre parenthèses les charges de rupture des chaînes équipées de plaques traitées:
celles-ci peuvent être fabriquées sur commande spéciale.

* : Possibilités de type d'attaches :
1 : attaches à 1 trou uniquement,
2 : attaches à 1 ou 2 trous selon demande,
3 : attaches à 1, 2, ou3 trous selon demande,
P : attaches pliées.

Dimension des chaînes

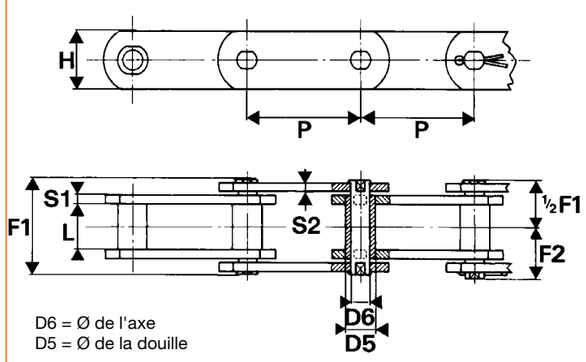

D6 = Ø de l'axe
D5 = Ø de la douille

Dimension des attaches

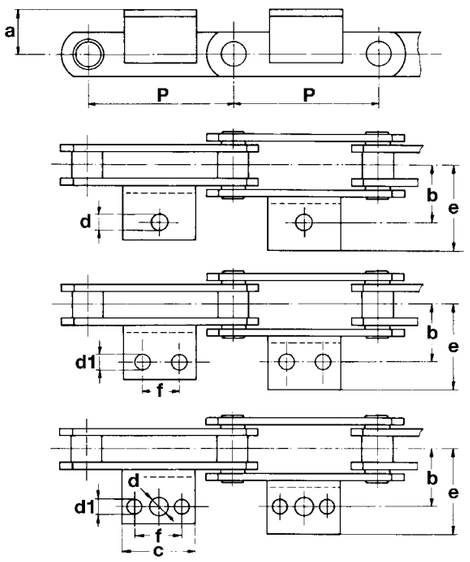

Modèle déposé
Tous droits de reproduction réservés

Heavy duty conveyor chains BS standard
Solid bearing pins, deep links
Chaînes manutention lourde série BS
Axes pleins, plaques déportées

Chaîne à galets débordants (C)

STOCK ET PRIX SUR ITAFRAN.COM

STOCK AND PRICES ON ITAFRAN.COM

Chaîne à plaques déportées (BSE)

Type de la chaîne	PAS Inch	PAS mm	Chaîne	Maillon raccord (D)
BSE 40	2"	50,8	BSE040C0508	BSE0400508D
	2"1/2	63,5	BSE040C0635	BSE0400635D
	3"	76,2	BSE040C0762	BSE0400762D
	3"1/2	88,9	BSE040C0889	BSE0400889D
	4"	101,6	BSE040C1016	BSE0401016D
	5"	127,0	BSE040C1270	BSE0401270D
	6"	152,4	BSE040C1524	BSE0401524D
BSE 100	3"	76,2	BSE100C0762	BSE1000762D
	3"1/2	88,9	BSE100C0889	BSE1000889D
	4"	101,6	BSE100C1016	BSE1001016D
	5"	127,0	BSE100C1270	BSE1001270D
	6"	152,4	BSE100C1524	BSE1001524D
	7"	177,8	BSE100C1778	BSE1001778D
	8"	203,2	BSE100C2032	BSE1002032D
BSE 160	4"	101,6	BSE160C1016	BSE1601016D
	5"	127,0	BSE160C1270	BSE1601270D
	6"	152,4	BSE160C1524	BSE1601524D
	7"	177,8	BSE160C1778	BSE1601778D
	8"	203,2	BSE160C2032	BSE1602032D
	9"	228,6	BSE160C2286	BSE1602286D
	10"	254,0	BSE160C2540	BSE1602540D
BSE 300	6"	152,4	BSE300C1524	BSE3001524D
	7"	177,8	BSE300C1778	BSE3001778D
	8"	203,2	BSE300C2032	BSE3002032D
	10"	254,0	BSE300C2540	BSE3002540D
	12"	304,8	BSE300C3048	BSE3003048D

En version standard, les chaînes sont livrées avec des plaques non traitées. Pour votre information, nous avons toutefois indiqué entre parenthèses les charges de rupture des chaînes équipées de plaques traitées: celles-ci peuvent être fabriquées sur commande spéciale.

In their standard version, chains are supplied with untreated plates. For your information we nevertheless indicated in brackets the breaking load of all chains with treated plates : they can be manufactured on demand.

Caractéristiques dimensionnelles

Type de la chaîne	PAS Inch	Charge de rupture (daN)	L	D2	D5	D6	H1	H2	S1	S2	F1	F2	Poids kg/m
BSE 40	2"	4000 (6000)	15	31,75	17	14	40	27	4	4	37	22	5,6
	2" 1/2	4000 (6000)	15	31,75	17	14	40	27	4	4	37	22	5,1
	3"	4000 (6000)	15	31,75	17	14	40	27	4	4	37	22	4,4
	3" 1/2	4000 (6000)	15	31,75	17	14	40	27	4	4	37	22	4,1
	4"	4000 (6000)	15	31,75	17	14	40	27	4	4	37	22	3,9
	5"	4000 (6000)	15	31,75	17	14	40	27	4	4	37	22	3,6
	6"	4000 (6000)	15	31,75	17	14	40	27	4	4	37	22	3,3
BSE 100	3"	10000 (16000)	19	47,5	23	19	50	30	5	4	45	28	9,2
	3" 1/2	10000 (16000)	19	47,5	23	19	50	30	5	4	45	28	8,5
	4"	10000 (16000)	19	47,5	23	19	50	30	5	4	45	28	7,8
	5"	10000 (16000)	19	47,5	23	19	50	30	5	4	45	28	6,9
	6"	10000 (16000)	19	47,5	23	19	50	30	5	4	45	28	6,4
	7"	10000 (16000)	19	47,5	23	19	50	30	5	4	45	28	6,0
	8"	10000 (16000)	19	47,5	23	19	50	30	5	4	45	28	5,7
BSE 160	4"	16000 (24000)	25,4	66,7	33	26,9	70	45	7	5	58	34,5	17,6
	5"	16000 (24000)	25,4	66,7	33	26,9	70	45	7	5	58	34,5	15,4
	6"	16000 (24000)	25,4	66,7	33	26,9	70	45	7	5	58	34,5	13,9
	7"	16000 (24000)	25,4	66,7	33	26,9	70	45	7	5	58	34,5	12,9
	8"	16000 (24000)	25,4	66,7	33	26,9	70	45	7	5	58	34,5	12,1
	9"	16000 (24000)	25,4	66,7	33	26,9	70	45	7	5	58	34,5	11,5
	10"	16000 (24000)	25,4	66,7	33	26,9	70	45	7	5	58	34,5	11,0
BSE 300	6"	30000 (42000)	38	88,9	38	28	90	60	10	8	83	47	32,2
	7"	30000 (42000)	38	88,9	38	28	90	60	10	8	83	47	29,4
	8"	30000 (42000)	38	88,9	38	28	90	60	10	8	83	47	27,3
	10"	30000 (42000)	38	88,9	38	28	90	60	10	8	83	47	24,4
	12"	30000 (42000)	38	88,9	38	28	90	60	10	8	83	47	22,5

Chaînes à plaques déportées

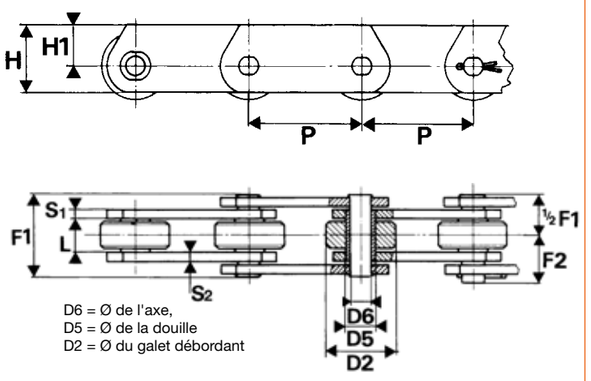

D6 = Ø de l'axe,
D5 = Ø de la douille
D2 = Ø du galet débordant

Un seul type de chaîne

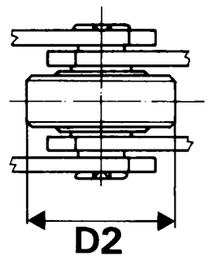

C
avec grands galets débordants lisses

Modèle déposé
Tous droits de reproduction réservés
Modèle déposé
Tous droits de reproduction réservés

Heavy duty conveyor chains BS standard
Hollow pins
Chaînes manutention lourde série BS
Axes creux

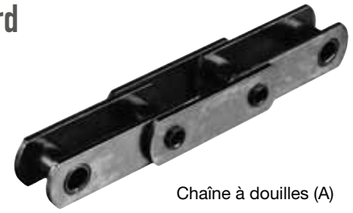

Chaîne à douilles (A)

Chaîne avec galets débordants (C)

STOCK ET PRIX SUR ITAFRAN.COM

STOCK AND PRICES ON ITAFRAN.COM

Chaînes standard

Ces chaînes sont également fabriquées avec des pas métriques (longueurs supérieures à 100 mètres)

Type chaîne	PAS Inch	PAS mm	Chaîne type A douilles)	Chaîne type C (à galets lisses débordants)	Chaîne type D (à galets épaulés)	Pièces détachées Maillon raccord (D)
BSC 21	1"1/2	38,1	BSC021A0381	BSC021C0381	BSC021D0381	BSC0210381D
	2"	50,8	BSC021A0508	BSC021C0508	BSC021D0508	BSC0210508D
	2"1/2	63,5	BSC021A0635	BSC021C0635	BSC021D0635	BSC0210635D
	3"	76,2	BSC021A0762	BSC021C0762	BSC021D0762	BSC0210762D
BSC 40	2"	50,8	BSC040A0508	BSC040C0508	BSC040D0508	BSC0400508D
	2"1/2	63,5	BSC040A0635	BSC040C0635	BSC040D0635	BSC0400635D
	3"	76,2	BSC040A0762	BSC040C0762	BSC040D0762	BSC0400762D
	3"1/2	88,9	BSC040A0889	BSC040C0889	BSC040D0889	BSC0400889D
	4"	101,6	BSC040A1016	BSC040C1016	BSC040D1016	BSC0401016D
	5"	127,0	BSC040A1270	BSC040C1270	BSC040D1270	BSC0401270D
	6"	152,4	BSC040A1524	BSC040C1524	BSC040D1524	BSC0401524D
BSC 60	3"	76,2	BSC060A0762	BSC060C0762	BSC060D0762	BSC0600762D
	3"1/2	88,9	BSC060A0889	BSC060C0889	BSC060D0889	BSC0600889D
	4"	101,6	BSC060A1016	BSC060C1016	BSC060D1016	BSC0601016D
	5"	127,0	BSC060A1270	BSC060C1270	BSC060D1270	BSC0601270D
	6"	152,4	BSC060A1524	BSC060C1524	BSC060D1524	BSC0601524D
	7"	177,8	BSC060A1778	BSC060C1778	BSC060D1778	BSC0601778D
	8"	203,2	BSC060A2032	BSC060C2032	BSC060D2032	BSC0602032D
BSC 150	4"	101,6	BSC150A1016	BSC150C1016	BSC150D1016	BSC1501016D
	5"	127,0	BSC150A1270	BSC150C1270	BSC150D1270	BSC1501270D
	6"	152,4	BSC150A1524	BSC150C1524	BSC150D1524	BSC1501524D
	7"	177,8	BSC150A1778	BSC150C1778	BSC150D1778	BSC1501778D
	8"	203,2	BSC150A2032	BSC150C2032	BSC150D2032	BSC1502032D
	9"	228,6	BSC150A2286	BSC150C2286	BSC150D2286	BSC1502286D
	10"	254,0	BSC150A2540	BSC150C2540	BSC150D2540	BSC1502540D
BSC 300	6"	152,4	BSC300A1524	BSC300C1524	BSC300D1524	BSC3001524D
	7"	177,8	BSC300A1778	BSC300C1778	BSC300D1778	BSC3001778D
	8"	203,2	BSC300A2032	BSC300C2032	BSC300D2032	BSC3002032D
	10"	254,0	BSC300A2540	BSC300C2540	BSC300D2540	BSC3002540D
	12"	304,8	BSC300A3048	BSC300C3048	BSC300D3048	BSC3003048D

En version standard, les chaînes sont livrées avec des plaques non traitées. Pour votre information, nous avons toutefois indiqué entre parenthèses les charges de rupture des chaînes équipées de plaques traitées: celles-ci peuvent être fabriquées sur commande spéciale.

In their standard version, chains are supplied with untreated plates. For your information we nevertheless indicated in brackets the breaking load of all chains with treated plates : they can be manufactured on demand.

Caractéristiques dimensionnelles

Type dela chaîne	PAS Inch	PAS mm	Charge de rupture (daN)	L	D2	D4	G	D5	D6	D7	H	S1	S2	F1	F2
BSC 21	1" 1/2	38,1	2100	12,7	25,4			11	9	6,5	18	2,5	2,5	26,0	14,5
	2"	50,8													
	2 "1/2	63,5													
	3"	76,2													
BSC 40	2"	50,8	4000 (5000)	15,0	31,75	40	2,5	17	14,0	10,2	25	4,0	4,0	36,4	19,5
	2" 1/2	63,5													
	3"	76,2													
	3" 1/2	88,9													
	4"	101,6													
	5"	127,0													
	6"	152,4													
BSC 60	3"	76,2	6000 (12000)	19,0	47,5	60	3,5	23	19,0	13,2	40	5,0	4,0	45,0	23,5
	3" 1/2	88,9													
	4"	101,6													
	5"	127,0													
	6"	152,4													
	7"	177,8													
	8"	203,2													
BSC 150	4"	101,6	15000 (19000)	26,0	66,7	82	4,0	33	26,9	20,2	50	7,0	5,0	58,0	31,5
	5"	127,0													
	6"	152,4													
	7"	177,8													
	8"	203,2													
	9"	228,6													
	10"	254,0													
BSC 300	6"	152,4	30000 (38000)	38,0	88,9	114	8,5	38	32,0	22,5	60	10,0	8,0	83,0	43,5
	7"	177,8													
	8"	203,2													
	10"	254,0													
	12"	304,8													

3 types de chaînes

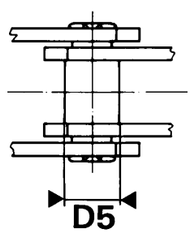

A
à douilles
(sans galets)

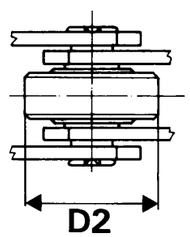

C
avec grands galets
débordants lisses

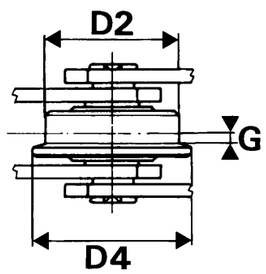

D
avec grands galets
débordants épaulés

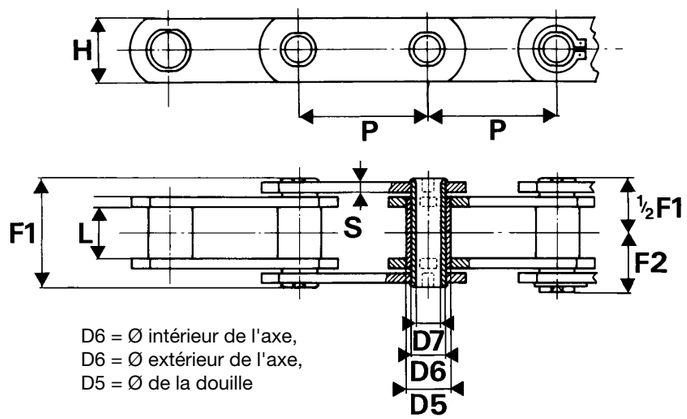

D6 = Ø intérieur de l'axe,
D6 = Ø extérieur de l'axe,
D5 = Ø de la douille

Modèle déposé
Tous droits de reproduction réservés

Modèle déposé
Tous droits de reproduction réservés

Heavy duty conveyor chains WORK's standard
Solid bearing pins
Chaînes manutention lourde série USINE
Axes pleins

CMW
QUALITY CHECKED FOR YOU

STOCK ET PRIX
SUR ITAFRAN.COM

Equerre 1 trou 1 coté,
tous les pas (205 A1 AB)

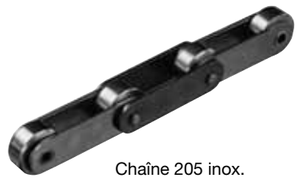

Chaîne 205 inox.

CMW
QUALITY CHECKED FOR YOU

STOCK AND PRICES
ON ITAFRAN.COM

Chaînes à plaques droites et galets débordants

PAS	Chaînes conditionnées par rouleaux de 5 mètres.		Maillon raccord (D)
50	103 équerre 1 trou 1 côté tous les pas	103A1AB	103DA1
	103 équerre 1 trou 1 côté tous les 2 pas	103A12B	
50	Chaîne 200 pas 50 axes pleins	200	200D
	200 équerre 1 trou 1 côté tous les pas	200A1AB	200DA1
	200 équerre 1 trou 1 côté tous les 2 pas	200A12B	
75	Chaîne 203 pas 75 axes pleins	203	203D
	203 équerre 1 trou 1 côté tous les pas	203A1AB	203DA1
	203 équerre 1 trou 1 côté tous les 2 pas	203A12B	
50	Chaîne 205 pas 50 axes pleins	205	205D
	205 équerre 1 trou 1 côté tous les pas	205A1AB	205DA1
	205 équerre 1 trou 1 côté tous les 2 pas	205A12B	
	205 équerre 1 trou 2 côtés tous les pas	205K1AB	205DK1
	205 équerre 1 trou 2 côtés tous les 2 pas	205K12B	
	Chaîne 205 zinguée pas 50 axes pleins	205Z	205DZ
	205 zinguée équerre 1 trou 1 côté tous les pas	205A1ABZ	205DA1Z
	205 zinguée équerre 1 trou 1 côté tous les 2 pas	205A12BZ	
	Chaîne 205 inox pas 50 axes pleins	205I	205DI
	205 inox équerre 1 trou 1 côté tous les 2 pas	205A12BI	205DA1I
	205 surbaissée équerre 1 trou 1 côté tous les pas	205BA1AB	205BDA1
	205 surbaissée équerre 1 trou 1 côté tous les 2 pas	205BA12B	
50	Chaîne 206 pas 50 axes pleins	206	206D
50	Chaîne 400 pas 50 axes pleins (*)	400	400D
	400 équerre 1 trou 1 côté tous les pas	400A1AB	400DA1
	400 équerre 1 trou 1 côté tous les 2 pas	400A12B	
	Chaîne 400 inox pas 50 axes pleins	400I	400DI
	400 surbaissée équerre 1 trou 1 côté tous les pas	400BA1AB	400BDA1
	400 surbaissée équerre 1 trou 1 côté tous les 2 pas	400BA12B	
75	Chaîne 401 pas 75 axes pleins	401	401D
100	402 équerre 3 trous 1 côté tous les pas	402A3AB	402DA3

(*) : Chaînes plaques évidées

Caractéristiques dimensionnelles des chaînes

Code	Pas P	Charge de rupture (daN)	L	D2	D5	D6	H	S	F1	F2	a	b	c	d	d1	e	f	Poids kg/m	Poids supplmt par attache
103																		1,40	
103A1AB	50	1600	11,5	25	8,35	5,7	15	2,0	23,8	14,6	25,0	21	41,0	6,5		32,0		1,86	0,023
103A12B																		1,63	
200																		1,70	
200A1AB	50	1800	11,5	25	8,35	5,7	15	3,0	27,0	16,5	25,0	23,5	41,0	6,5		34,0		2,40	0,035
200A12B																		2,05	
203																		1,70	
203A1AB	75	1800	11,5	25	8,35	5,7	20	3,0	27,0	16,5	27,0	34	45,5	6,5		46,0		2,43	0,055
203A12B																		0,27	
205	50	1800	11,5	25	8,35	5,7	18	2,5	25,5	15,4	24,0	22	46,0	6,5		36,0		1,70	0,035
205A1AB																		2,40	
205A12B	50	1800	11,5	25	8,35	5,7	18	2,5	25,5	15,4	24,0	22	46,0	6,5		36,0		2,05	
205A110B																		1,74	
205K1AB	50	1800	11,5	25	8,35	5,7	18	2,5	25,5	15,4	24,0	22	46,0	6,5		36,0		3,10	
205K12B																		2,40	
205Z																		1,70	
205A1ABZ	50	1800	11,5	25	8,35	5,7	18	2,5	25,5	15,4	24,0	22	46,0	6,5		36,0		2,40	
205A12BZ																		2,05	
205I	50	1800	11,5	25	8,35	5,7	18	2,5	25,5	15,4	24,0	22	46,0	6,5		36,0		1,70	
205A12BI																		2,40	
205BA1AB	50	1800	11,5	25	8,35	5,7	18	2,5	25,5	15,4	24,0	22	46,0	6,5		36,0		2,40	
205BA12B																		2,05	
206	50	2200	11,5	25	11,00	8	20	3,0	28,8	16,5	24,0	23	40,0	6,5		38,0		1,90	0,035
400																		3,00	
400A1AB	50	3500	15,0	31	13,20	10	23	3,0	32,6	19,2	35,0	31	60,0	10,0	8,5	48,5	25	3,40	0,080
400A12B																		3,80	
400I	50	3000	15,0	31	13,20	10	23	3,0	32,6	19,2	35,0	31	60,0	10,0	8,5	48,5	25	3,00	0,080
400BA1AB	50	3500	15,0	31	13,20	10	23	3,0	32,6	19,2	16,5	31	60,0	10,0	8,5	49,0	25	4,00	
400BA12B																		3,50	0,050
401	75	3500	15,0	31	13,20	10	25	3,0	32,6	19,2	30,0	28	60,0	10,0	9	41,0	30	2,80	0,060
402A3AB	100	3500	15,0	31	13,20	10	25	3,0	32,6	19,2	35,0	31	70,0	10,5	9	47,5	35	2,30	0,085

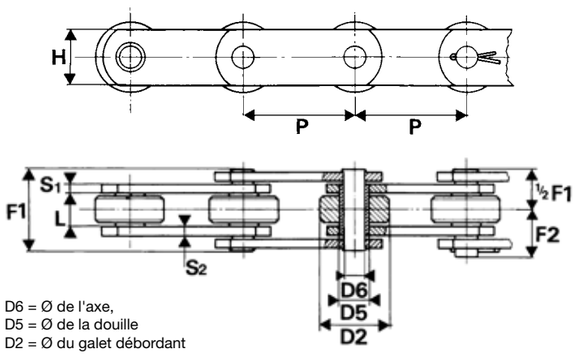

Chaînes avec équerres 1 trou (A1)

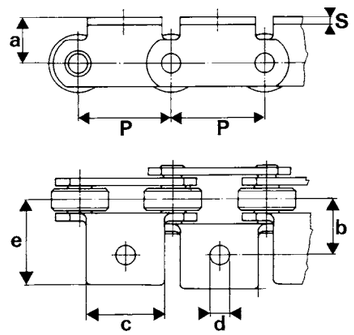

Chaînes avec équerres 2 trous (A2) ou 3 trous (A3)

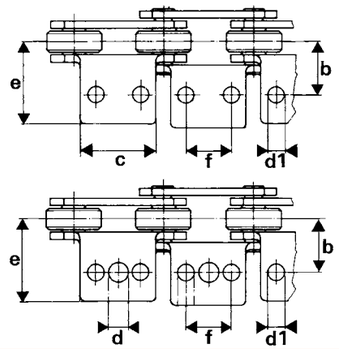

Exemples d'attaches spéciales

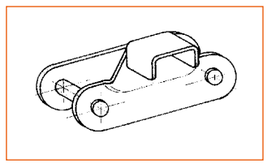

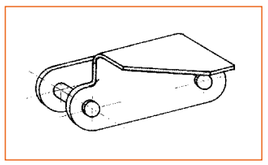

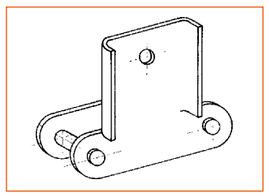

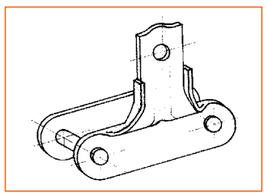

Modèle déposé
Tous droits de reproduction réservés

Modèle déposé
Tous droits de reproduction réservés

Heavy duty conveyor chains WORK's standard
Solid bearing pins
Chaînes manutention lourde série USINE
Axes pleins

CMW QUALITY CHECKED FOR YOU

STOCK ET PRIX SUR ITAFRAN.COM

Chaînes à plaques droites et galets débordants

PAS	Chaînes conditionnées par rouleaux de 5 mètres.		Maillon raccord (D)
50	Chaîne 500 pas 50 axes pleins	500	500D
	500 équerre 1 trou 1 côté tous les pas	500A1AB	500DA1
	500 équerre 1 trou 1 côté tous les 2 pas	500A12B	
75	Chaîne 501 pas 75 axes pleins	501	501D
	501 équerre 3 trous 1 côté tous les pas	501A3AB	501DA3
	501 équerre 3 trous 1 côté tous les 2 pas	501A32B	
100	Chaîne 502 pas 100 axes pleins	502	502D
	502 équerre 3 trous 1 côté tous les pas	502A3AB	502DA3
	502 équerre 3 trous 1 côté tous les 2 pas	502A32B	
125	Chaîne 503 pas 125 axes pleins	503	503D
	503 équerre 3 trous 1 côté tous les pas	503A3AB	503DA3
	503 équerre 3 trous 1 côté tous les 2 pas	503A32B	
150	Chaîne 504 pas 150 axes pleins	504	504D
	504 équerre 3 trous 1 côté tous les pas	504A3AB	504DA3
	504 équerre 3 trous 1 côté tous les 2 pas	504A32B	
75	Chaîne 701 pas 75 axes pleins	701	701D
100	Chaîne 703 pas 100 axes pleins	703	703D
	703 équerre 3 trous 1 côté tous les pas	703A3AB	703DA3
	703 équerre 3 trous 1 côté tous les 2 pas	703A32B	
	703 surbaissée équerre 3 trous 1 côté ts les pas	703BA3AB	703BDA3
	703 surbaissée équerre 3 trous 1 côté ts les 2 pas	703BA32B	
125	Chaîne 704 pas 125 axes pleins	704	704D
	704 équerre 3 trous 1 côté tous les pas	704A3AB	704DA3
	704 équerre 3 trous 1 côté tous les 2 pas	704A32B	
150	Chaîne 705 pas 150 axes pleins	705	705D
	705 équerre 3 trous 1 côté tous les pas	705A3AB	705DA3
	705 équerre 3 trous 1 côté tous les 2 pas	705A32B	

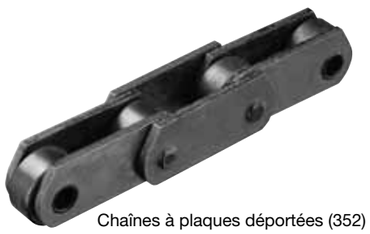

Chaînes à plaques déportées (352)

Chaînes à plaques déportées

PAS	Chaînes conditionnées par rouleaux de 5 mètres.		Maillon raccord (D)
50	Chaîne 350 zinguée pas 50 axes pleins	350Z	350DZ
50	Chaîne 351 pas 50 axes pleins	351	351D
	Chaîne 351 zinguée pas 50 axes pleins	351Z	351DZ
50	Chaîne 352 pas 50 axes pleins	352	352D
	Chaîne 352 zinguée pas 50 axes pleins	352Z	352DZ
75	Chaîne 353 pas 75 axes pleins	353	353D
100	Chaîne 354 pas 100 axes pleins	354	354D

ITAFRAN IFACTORYISTOCKISERVICE! : +33 437 253 505 - : +33 437 255 407 - business@itafran.com

Modèle déposé
Tous droits de reproduction réservés

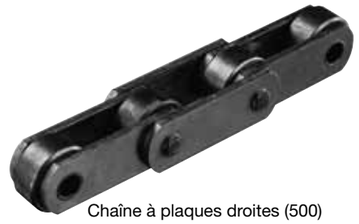

Chaîne à plaques droites (500)

Chaîne avec équerre 3 trous sur 1 seul côté (A3) tous les pas

CMW QUALITY CHECKED FOR YOU

STOCK AND PRICES ON ITAFRAN.COM

Caractéristiques dimensionnelles des chaînes

Code	Pas P	Charge de rupture (daN)	L	D2	D5	D6	H	H1	S	F1	F2	a	b	c	d	d1	e	f	Poids kg/m	Poids sup-plmt at-tache
500																			3,90	
500A1AB	50	4500	15	31	13,2	10	25		4	36,6	20,7	35	32	45	10	8,5	48	25	4,25	0,07
500A12B																			4,60	
501																			3,20	
501 A3AB	75	4500	15	31	13,2	10	25		4	36,6	20,7	30	29	60	10	9,0	43,5	30	3,73	0,08
501A32B																			4,27	
502																			2,70	
502A3AB	100	4500	15	31	13,2	10	25		4	36,6	20,7	35	32	70	10	9,0	49,2	35	3,70	0,10
502A32B																			3,20	
503																			2,50	
503A2AB	125	4500	15	31	13,2	10	25		4	36,6	20,7	35	32	70	10	9,0	56	35	3,78	0,16
503A22B																			3,14	
504																			2,40	
504A2AB	150	4500	15	31	13,2	10	25		4	36,6	20,7	35	32	100	10	9,0	56	50	4,06	0,25
504A22B																			3,23	
701	75	7500	22	40	17	12	35		4	44	25	26	38	50	10	9,0	70,5	25	5,90	0,10
703	100	7500	22	40	17	12	35		4	44	25	40	38	70	10	9,0	65	35	4,90	0,14
703A3AB	100	7500	22	40	17	12	35		4	44	25	40	38	70	10	9,0	65	35	6,30	0,14
703A32B																			5,60	
703BA3AB	100	7500	22	40	17	12	35		4	44	25	40	38	70	10	9,0	65	35	6,30	0,14
703BA32B																			5,60	
704																			4,40	
704A2AB	125	7500	22	40	17	12	35		4	44	25	26	40	100	10	9,0	66	70	5,60	0,15
704A22B																			5,00	
705																			4,00	
705A2AB	150	7500	22	40	17	12	35		4	44	25	26	40	75	10	9,0	60	50	5,20	0,18
705A22B																			4,6	

Chaînes avec équerres

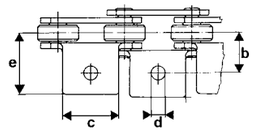

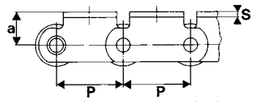

Avec équerre 1 trou (A1)

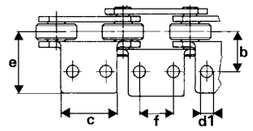

Avec équerre 2 trous (A2)

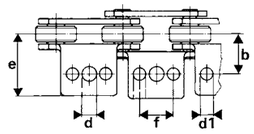

Avec équerre 3 trous (A3)

Chaînes standard à plaques droites et galets débordants

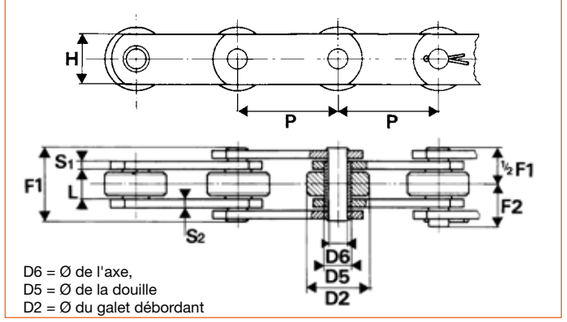

D6 = Ø de l'axe,
D5 = Ø de la douille
D2 = Ø du galet débordant

Chaînes standard à plaques déportées

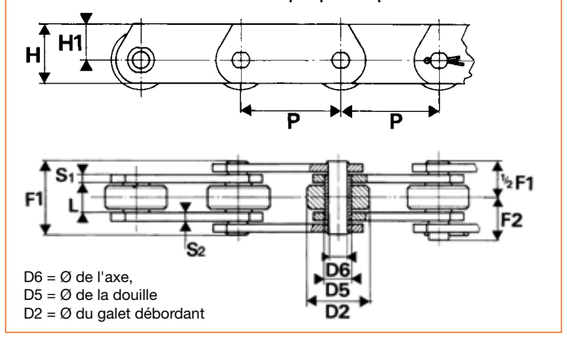

D6 = Ø de l'axe,
D5 = Ø de la douille
D2 = Ø du galet débordant

Caractéristiques dimensionnelles des chaînes

Code	Pas P	Charge de rupture	L	D2	D5	D6	H	H1	S	F1	F2	kg/m
350Z	50	2000	11,5	18	8,35	5,7	17,5	10,0	2,5	25,5	15,4	1,25
351	50	2000	11,5	25	8,35	5,7	250	16,5	2,0	23,8	14,6	2,00
351Z												
352	50	6000	15,0	31	13,20	10,0	30,0	17,5	4,0	36,6	20,7	4,50
352Z												
353	75	6000	15,0	31	13,20	10,0	30,0	17,5	4,0	36,6	20,7	3,80
354	100	6000	15,0	31	13,20	10,0	30,0	17,5	4,0	36,6	20,7	3,50

Maillon raccord (352D)

Modèle déposé
Tous droits de reproduction réservés

: +33 437 253 505 - : +33 437 255 407 - business@itafran.com ITAFRAN IFACTORYISTOCKISERVICE!

Heavy duty conveyor chains WORK's standard
Hollow pins
Chaînes manutention lourde série USINE
Axes creux

CMW
QUALITY CHECKED FOR YOU

STOCK ET PRIX
SUR ITAFRAN.COM

Chaîne à plaques évidées (260)

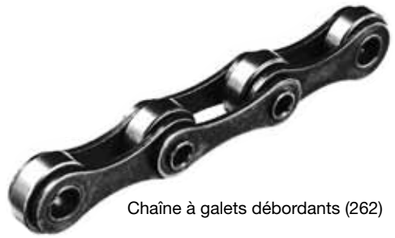
Chaîne à galets débordants (262)

Chaîne à galets débordants
en delrin (262G)

CMW
QUALITY CHECKED FOR YOU

STOCK AND PRICES
ON ITAFRAN.COM

Chaînes à plaques droites et galets débordants

PAS	Chaînes conditionnées par rouleaux de 5 mètres.		Maillon raccord (D)
50	Chaîne 250 pas 50 axes creux	250	250D
	Chaîne 250 zinguée pas 50 axes creux	250Z	250DZ
	Chaîne 250 inox pas 50 axes creux	250I	250DI
	Chaîne 250 renforçée pas 50 axes creux	250R	250RD
50	Chaîne 400C pas 50 axes creux	400C	400CD
50	Chaîne 500C pas 50 axes creux (*)	500C	500CD
	Chaîne 500C zinguée pas 50 axes creux	500CZ	500CDZ
	Chaîne 500C renforçée pas 50 axes creux	500CR	500CRD
75	Chaîne 501 C pas 75 axes creux (*)	501C	501CD
100	Chaîne 502C pas 100 axes creux (*)	502C	502CD
125	Chaîne 503C pas 125 axes creux	503C	503CD
150	Chaîne 504C pas 150 axes creux	504C	504CD
75	Chaîne 701 C zinguée pas 75 axes creux	701CZ	701CDZ
100	Chaîne 703C pas 100 axes creux	703C	703CD

(*) : Chaînes plaques évidées

Chaînes à plaques évidées

PAS	Chaînes conditionnées par rouleaux de 5 mètres.		Maillon raccord (D)
35	Chaîne 3520 zinguée pas 35 axes creux	3520Z	3520DZ
41,75	Chaîne 260 pas 41,75	260	260D
	260 équerre 1 trou 1 côté tous les pas	260A1AB	260DA1
	260 équerre 1 trou 1 côté tous les 2 pas	260A12B	
	260 équerre 1 trou 2 côtés tous les pas	260K1AB	260DK1
	260 équerre 1 trou 2 côtés tous les 2 pas	260K12B	
	Chaîne 260 zinguée pas 41,75	260Z	260DZ
	260 zinguée équerre 1 trou 1 côté tous les pas	260A1ABZ	260DA1Z
	260 zinguée équerre 1 trou 1 côté ts les 2 pas	260A12BZ	
	260 zinguée équerre 1 trou 2 côtés tous les pas	260K1ABZ	260DK1Z
	260 zinguée équerre 1 trou 2 côtés ts les 2 pas	260K12BZ	
	Chaîne 260 inox pas 41,75 rouleaux roulés	260I	260DI
	Chaîne 260 inox pas 41,75 rouleaux taillés	260IRT	
	Chaîne 260 renforçée pas 41,75	260R	260RD
	Chaîne 260 renforçée et zinguée pas 41,75	260RZ	260RDZ

Chaînes à plaques évidées et galets débordants

PAS	Chaînes conditionnées par rouleaux de 5 mètres.		Maillon raccord (D)
50	Chaîne261 pas50	261	261D
50,8	Chaîne 262 pas 50,8	262	262D
	Chaîne 262 zinguée pas 50,8	262Z	262DZ
	Chaîne 262 pas 50,8 galets delrin	262G	262GD
	Chaîne 262 pas 50,8 zinguée galets delrin	262GZ	262GDZ
	Chaîne 262 inox pas 50,8	262I	262DI
	Chaîne 262 inox pas 50,8 galets delrin	262GI	262GDI
100	Chaîne263pas100	263	263D
	Chaîne 263 pas 100 galets delrin	263G	263GD
	Chaîne 263 pas 100 zinguée galets delrin	263GZ	263GDZ

Modèle déposé
Tous droits de reproduction réservés

Caractéristiques dimensionnelles des chaînes

Code	Pas P	Charge rupture (daN)	L	D2	D5	D6	D7	H	S	F1	F2	Poids* kg/m
250	50	3000	11,5	25	11	9	6,2	20	2,5	26	14,5	1,80
250Z 250I 250R	50	3000 2500 3800	11,5	25	11	9	6,2	20	2,5	26	14,5	1,80
400C	50	3500	15,0	31	17	14	10,2	25	3,0	31	17,5	3,00
500C 500CZ	50	4000	15,0	31	17	14	10,2	25	4,0	35	19,5	3,60
500CR	50	6500	15,0	31	17	14	10,2	25	3,0	31	17,5	3,60
501C	75	4000	15,0	31	17	14	10,2	25	4,0	35	19,5	3,10
502C	100	4000	15,0	31	17	14	10,2	25	4,0	35	19,5	2,60
503C	125	4000	15,0	31	17	14	10,2	25	4,0	35	19,5	2,40
504C	150	4000	15,0	31	17	14	10,2	25	4,0	35	19,5	2,30
701CZ	75	6000	22,0	40	23	18	12,2	35	4,0	42	24	4,60
703C	100	6000	22,0	40	23	18	12,2	35	4,0	42	24	4,60

Chaînes à plaques droites et galets débordants

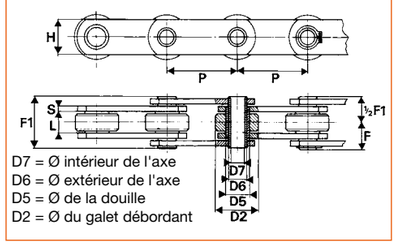

Caractéristiques dimensionnelles

Code	Pas P	Charge rupture (daN)	L	D1	D5	D6	D7	H	S	F1	F2	Poids* kg/m
3520Z	35	2500	16	20	17	14	10,2	26	2,5	30	16,7	2,20
260	41,75	2700	20,5	17	13,8	11	8,3	21,4	3	36	22,7	1,50
260A1AB 260A12B	41,75	2700	20,5	17	13,8	11	8,3	21,4	3	36	22,7	1,50
260K1AB 260K12B	41,75	2700	20,5	17	13,8	11	8,3	21,4	3	36	22,7	1,50
260Z	41,75	2700	20,5	17	13,8	11	8,3	21,4	3	36	22,7	1,50
260ZA1AB 260ZA12B	41,75	2700	20,5	17	13,8	11	8,3	21,4	3	36	22,7	1,50
260ZK1AB 260ZK12B	41,75	2700	20,5	17	13,8	11	8,3	21,4	3	36	22,7	1,50
260I 260IRT	41,75	1350	20,5	17	13,8	11	8,3	21,4	3	36	22,7	1,50
260R 260RZ	41,75	3500	20,5	17	13,8	11	8,3	21,4	3	36	22,7	1,90

* Supplément du poids par attache : 20 gr

Caractéristiques dimensionnelles pour les codes 260 à 260RZ							
a	b	b1	b2	c	d	e	e1
13,5	29	28	25	19	14/8,3	43,5	39,5

Chaînes à plaques évidées

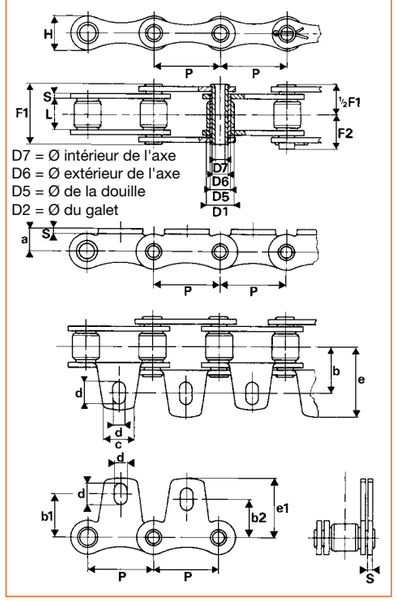

Caractéristiques dimensionnelles

Code	Pas P	Charge rupture (daN)	L	D2	D5	D6	D7	H	S	1	2	Poids kg/m
261	50	6000	10	30	16	11,5	8,2	27,0	3	26,5	14,5	2,20
262	50,8	6000	10	30	16	11,5	8,2	25,5	3	26,5	14,5	2,10
262Z 262G 262GZ	50,8	6000	10	30	16	11,5	8,2	25,5	3	26,5	14,5	2,10
262I 262GI	50,8	6000	10	30	16	11,5	8,2	25,5	3	26,5	14,5	2,10
263 263G 263GZ	100	6000	10	30	16	11,5	8,2	25,5	3	26,5	14,5	1,50

Chaînes à plaques évidées et galets débordants

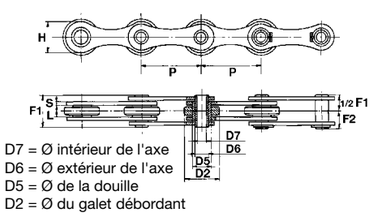

Modèle déposé
Tous droits de reproduction réservés

Wood conveyor chains
Spiked plates, straight profil
Chaînes manutention du bois
Plaques dentées à profil droit

Chaînes 16B-1
avec des plaques dentées
sur tous les maillons intérieurs et extérieurs

STOCK ET PRIX
SUR ITAFRAN.COM

Plaques dentées sur tous les maillons intérieurs et extérieurs

PAS (P) mm	Iso	Inch	Chaîne Code	Maillon raccord (C ou D) Code
25,40	16B-1	1"	CRS254PCAB	MAS254CPC
	16B-2		CRD254PCAB	MAD254CPC
	16B-3		CRT254PCAB	MAT254CPC

Caractéristiques dimensionnelles

mm	Iso	L	D1	D6	E	H	H1	H2	S	S1	C	F1	F2	F (daN)	Masse (kg)
25,40	16B-1	17,02	15,88	8,28	-		16,0	26,5	3,5	3,0	46,0	36,1	23,45	6000	2,9
	16B-2	17,02	15,88	8,28	31,88		16,0	26,5	3,5	3,0	46,0	68,0	39,40	11000	5,2
	16B-3	17,02	15,88	8,28	31,88		16,0	26,5	3,5	3,0	46,0	99,9	55,35	16500	7,7

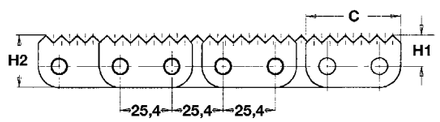

Chaque plaque comporte 6 dents

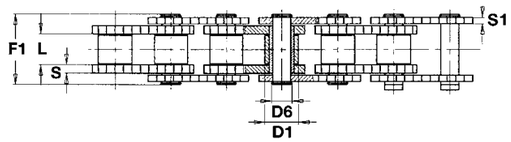

Chaîne simple

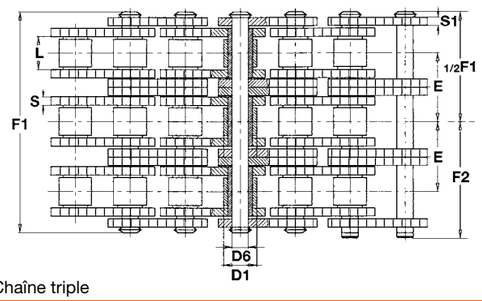

Chaîne triple

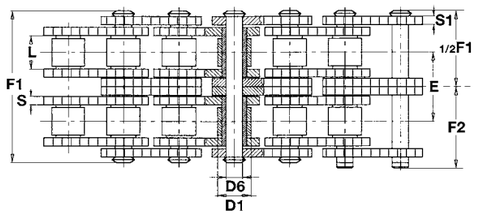

Chaîne double

Modèle déposé
Tous droits de reproduction réservés

Chaînes 20B-1
avec des plaques dentées
sur tous les maillons extérieurs

Wood conveyor chains
Spiked plates, straight profil
Chaînes manutention du bois
Plaques dentées à profil droit

STOCK AND PRICES
ON ITAFRAN.COM

Plaques dentées sur tous les maillons extérieurs

PAS (P) mm	Iso	Inch	Chaîne Code	Maillon raccord (C ou D) Code
25,40	16B-1	1"	CRS254PC2B	MAS254CPC
	16B-2		CRD254PC2B	MAD254CPC
	16B-3		CRT254PC2B	MAT254CPC
31,75	20B-1	1"1/4	CRS317PC2B	MAS317CPC
38,10	24B-1	1"1/2	CRS381PC2B	MAS381CPC

Caractéristiques dimensionnelles

mm	Iso	L	D1	D6	E	H	H1	H2	S	S1	C	F1	F2	F (daN)	Masse (kg)
25,40	16B-1	17,02	15,88	8,28	-	21,0	16,0	26,5	3,5	3,0	46,0	36,1	23,45	6000	2,9
	16B-2	17,02	15,88	8,28	31,88	21,0	16,0	26,5	3,5	3,0	46,0	68,0	39,40	11000	5,2
	16B-3	17,02	15,88	8,28	31,88	21,0	16,0	26,5	3,5	3,0	46,0	99,9	55,35	16500	7,7
31,75	20B-1	19,56	19,05	10,19	-	26,0	19,0	32,0	4,5	3,5	57,7	41,2	25,40	9500	4,5
38,1	24B-1	25,40	25,40	14,63	-	33,0	22,5	39,0	6,0	5,0	69,0	53,4	31,80	16000	7,8

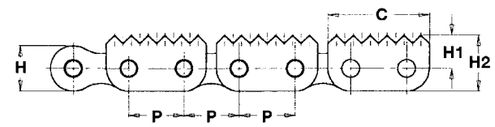

Chaque plaque comporte 6 dents

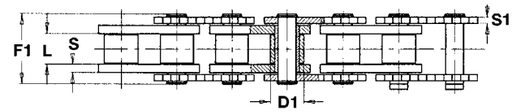

Chaîne simple

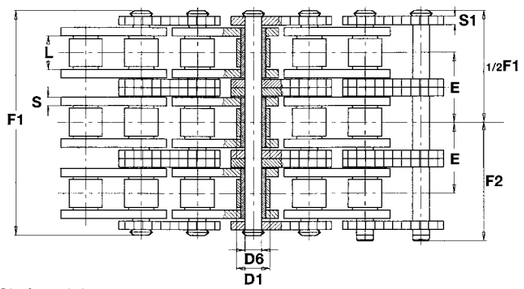

Chaîne triple

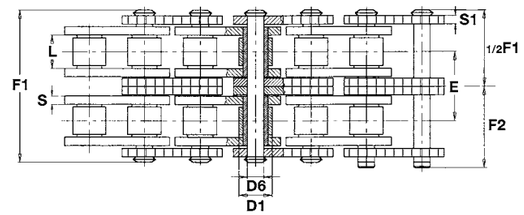

Chaîne double

Modèle déposé
Tous droits de reproduction réservés

Wood conveyor chains
Sharp spiked plates
Chaînes manutention du bois
Plaques dentées à denture couchée

STOCK ET PRIX
SUR ITAFRAN.COM

Chaîne au pas de 38,10 (24B) avec plaques dentées sur tous les maillons int. et ext.

PAS (P) mm	Iso	Inch	Chaîne Code	Maillon intérieur (A) Code	Maillon extérieur (B) Code	Maillon raccord (C ou D) Code
38,1	24B-1	1/12"				

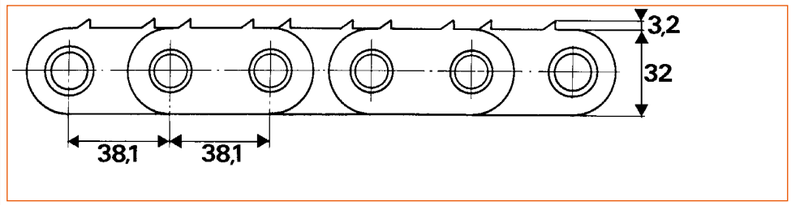

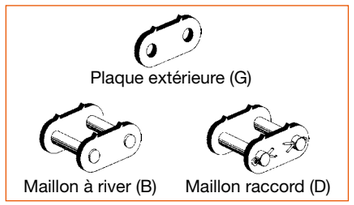

Chaîne au pas de 50,8 (32B) avec maillons intérieurs standards

PAS (P) mm	Iso	Inch	Chaîne Code	Maillon intérieur (A) Code	Maillon extérieur (B) Code	Maillon raccord (D) Code
50,8	32B-1	2"	CRS508SHARP		MAS508BSHARP	MAS508DSHARP

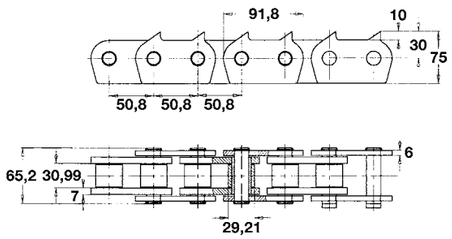

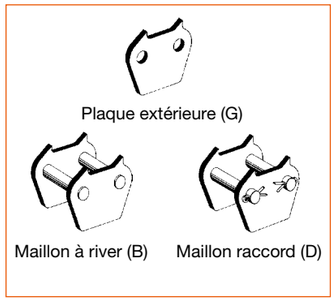

Chaîne au pas de 50,8 (32B) avec maillons intérieurs profilés

PAS (P) mm	Iso	Inch	Chaîne Code	Maillon intérieur (A) Code	Maillon extérieur (B) Code	Maillon raccord (D) Code
50,8	32B-1	2"				

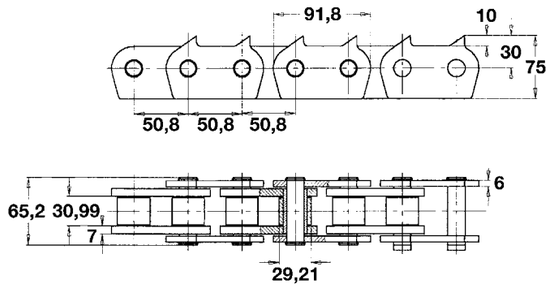

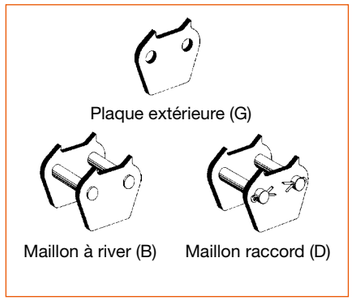

Modèle déposé
Tous droits de reproduction réservés

Chaînes 24A-1
avec plaques dentées
à "profil arrassé"

Wood conveyor chains
Special spiked and straight plates
Chaînes manutention du bois
Plaques dentées et spéciales

Chaînes
à plaques droites
au pas de 50 mm

Plaques dentées "profil en tulipe", sur tous les maillons intérieurs et extérieurs

PAS (P) mm	Iso	Inch	Chaîne Code	Maillon extérieur (B) Code	Maillon raccord (C ou D) Code
25,4	16B-1	1"			
31,75	20B-1	1"1/4			

Caractéristiques dimensionnelles

Iso	L	D1	H1	H2	h	S	S1	C	F1	z	F (daN)	Masse (kg)
16B-1	17,02	15,88	16,0	26,5	4,30	3,5	3,0	46,00	36,1	4	6000	3,1
20B-1	19,56	19,05	19,8	32,8	2,85	4,5	3,5	57,75	41,2	6	9500	4,6

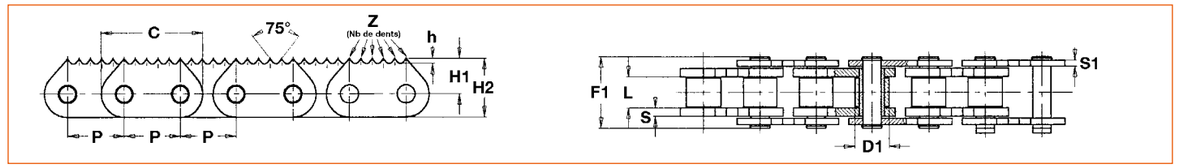

Plaques dentées "profil de denture arrasée", sur tous les maillons intérieurs et extérieurs

PAS (P) mm	Iso	Inch	Chaîne Code	Maillon extérieur (B) Code	Maillon raccord (C ou D) Code
38,1	24A-1	1 1/2"	CRS381APD	MAS381 BAPD	MAS381 DAPD
	24A-2	1 1/2"	CRD381APD	MAD381 BAPD	MAD381 DAPD

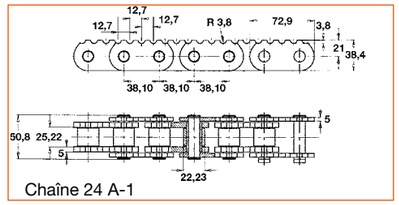

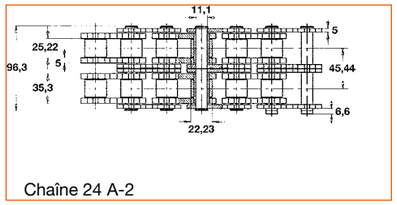

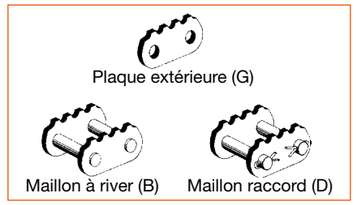

Chaînes à plaques droites spéciales - Pas 40 et 50 mm

PAS (P) mm	Iso	Inch	Chaîne Code	Maillon extérieur (B) Code	Maillon raccord (C ou D) Code
40	-	-	T40RD	T40RDB	T40RDD
50	-	-	T50BR	T50BRB	T50BRD

Caractéristiques dimensionnelles

mm	L	L1	D1	D6	H	S	S1	F1	F2	F (daN)	Masse (kg)
40	20,0	28,8	21,6	11,10	35,0	4,0	4,0	43,0	26,5	6500	4,8
50	25,4	36,0	25,4	14,63	40,0	5,0	5,0	53,0	31,0	12000	7,3

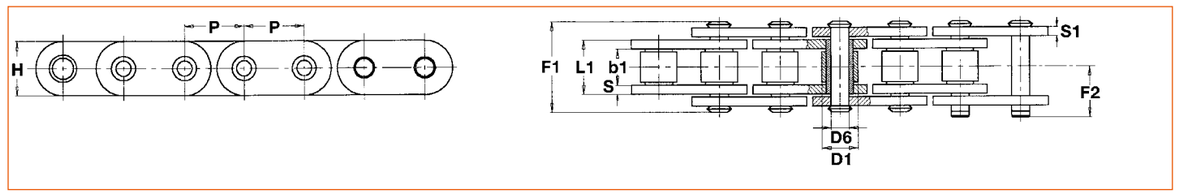

Modèle déposé
Tous droits de reproduction réservés

Wood conveyor chains
Pusher plates
Chaînes manutention du bois
Plaques poussoirs

Chaînes à plaques poussoirs

PAS (P) mm	PAS (P) Iso	PAS (P) Inch	Chaîne Code	Maillon intérieur (A) Code	Maillon extérieur (B) Code	Maillon raccord (C ou D) Code
25,40	16B-1	1"				
50,80	32B-1	2"				
	32B-2	2"				

Caractéristiques dimensionnelles

mm	Iso	L	D1	D6	H1	S	S1	C	1	F(daN)	Masse(kg)
25,40	16B-1	17,02	15,88	8,28	61	3,5	3,0	15	36,1	6000	3,7
50,80	32B	30,99	29,21	17,81	112	7,0	6,0	20	65,2	25000	14,6

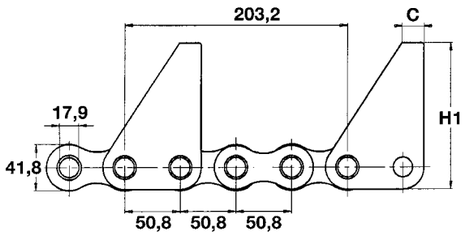

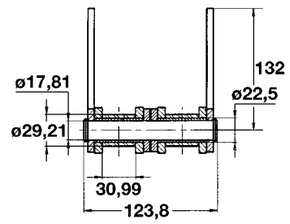

Chaînes simples 16B-1 et 32B-1

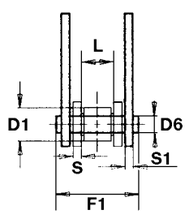

Chaînes doubles 32B-2

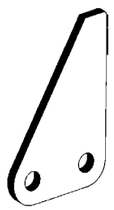

Plaque extérieure (G)

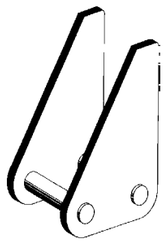

Maillon à river (B)

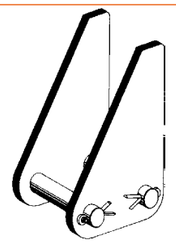

Maillon raccord (D)

Chaîne au pas de 66,3 mm

PAS (P) mm	Code
66,3	T66.3D81X

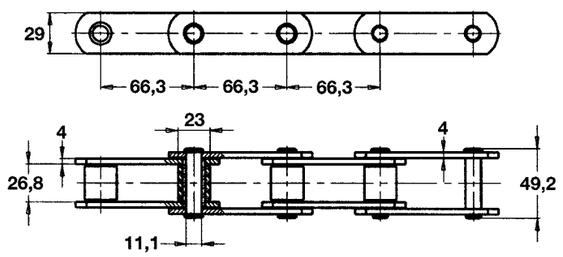

ITAFRAN (FACTORY|STOCK|SERVICE) : +33 437 253 505 - : +33 437 255 407 - business@itafran.com

Modèle déposé
Tous droits de reproduction réservés

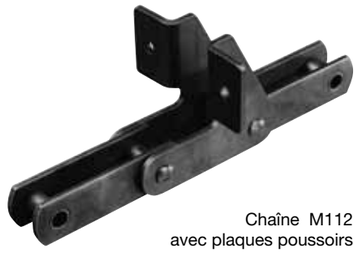

Chaîne M112
avec plaques poussoirs

Wood conveyor chains
Special pusher plates
Chaînes manutention du bois
Plaques poussoirs

Caractéristiques dimensionnelles

Base	M80	M112
D1	25	30
H1	35	40
b	47	50
c	46	45
d	11	11
e	66	69
s	5	6
F(daN)	8000	11200

Chaîne M80 et M112 avec plaques poussoirs à équerres

PAS (P) mm	PAS (P) Iso	PAS (P) Inch	Chaîne Code	Maillon raccord (C ou D) Code
100	M80			
100	M112			

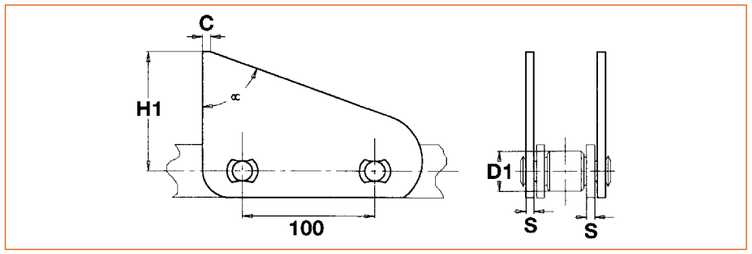

Chaîne M80 et M112 avec plaques poussoirs droites (petits galets)

PAS (P) mm	PAS (P) Iso	PAS (P) Inch	Chaîne Code	Maillon raccord (C ou D) Code
100	M80			
100	M112			

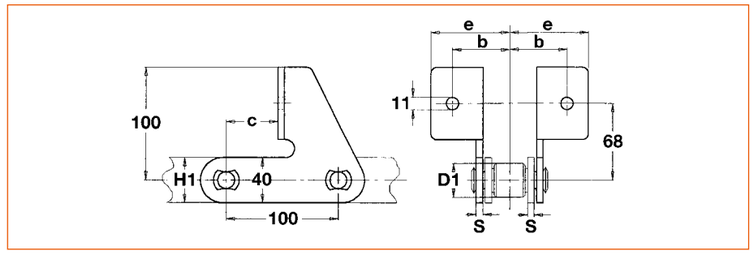

Caractéristiques dimensionnelles

Base	M80	M112
D1	25	30
H1	76,5	90,0
C	5	6
s	5	6
α	73	70
F (daN)	8000	11200

Chaîne de transport à toit

PAS (P) mm	PAS (P) Iso	Chaîne Code	Caractéristiques dimensionnelles L	D3	F	G1	G2	S1	S2	A	B	C	D	H	F (daN)	Poids kg/m
40	FVT40		18	32	37,5	22,0	35	3	3	59,5	32	4	15	26,0	5400	7,4
40	FVT40		18	32	40,7	22,0	35	4	4	59,5	32	4	15	26,0	4000	8,4
63	FVT90		25	48	51,9	27,5	45	5	5	80,0	55	5	15	32,5	10700	14,5

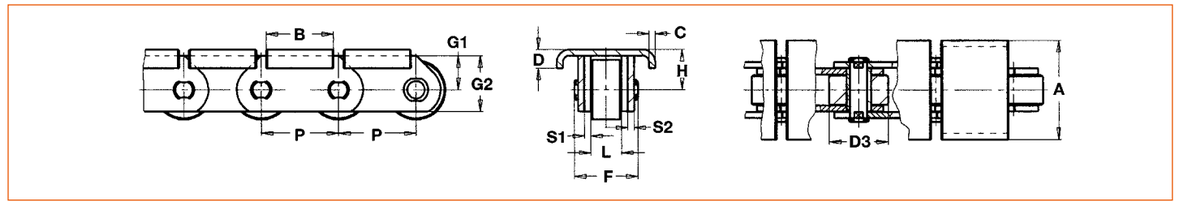

Modèle déposé
Tous droits de reproduction réservés

: +33 437 253 505 - : +33 437 255 407 - business@itafran.com ITAFRAN (FACTORY|STOCK|SERVICE)

CMW QUALITY CHECKED FOR YOU

Chaîne de transport

PAS (P) mm	PAS (P) Iso	Chaîne Code	L	D3	F	H	S1	S2	A	B	C	D	H1	X	F (daN)	Poids kg/m
			Caractéristiques dimensionnelles													
100	FV180		45	30	90	50	8	10	350	54,0	25	50	90	900	18000	17,3
160	M112		32	21	64,6	40	6	6	305	37,5	6	60	65	960	11200	8,3
160	M224		43	30	85	60	8	8	420	57,0	26	60	70	960	22400	17,3
160	M224		43	30	85	60	8	8	350	55,0	20	50	70	960	22400	13,6

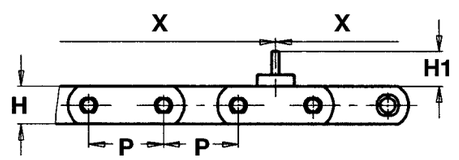

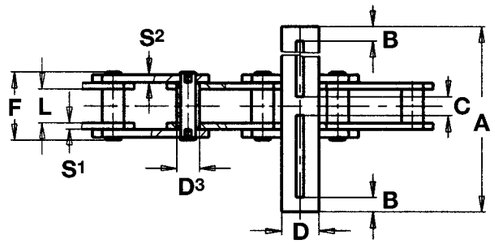

Chaîne de transport jumelé

PAS (P) mm	PAS (P) Iso	Chaîne Code	L	D3	F	H	S1	S2	A	B	C	D	E	H1	X	F (daN)	Poids kg/m
			Caractéristiques dimensionnelles														
160	M112		32	21	64,6	40	6	6	305	37,5	6	60	153	65	960	11200	9,70
160	M112		32	21	64,6	40	6	6	315	41	/	60	150	63	960	11200	13,9
160	M112		32	21	64,6	40	6	6	300	35	/	60	15	60	960	11200	13,8

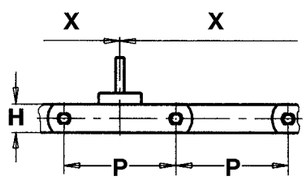

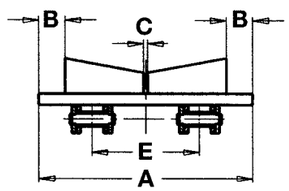

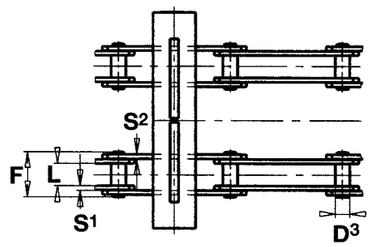

Modèle déposé
Tous droits de reproduction réservés

Wood conveyor chains
Special plates
Chaînes manutention du bois
Plaques spéciales

CMW QUALITY CHECKED FOR YOU

STOCK AND PRICES ON ITAFRAN.COM

Chaînes à pattes droites sur un (B) ou deux (M) côtés

PAS (P) mm	PAS (P) Iso	PAS (P) Inch	Chaîne Code	Maillon intérieur (A) Code	Maillon extérieur (B) Code	Maillon raccord (C ou D) Code
25,40	16B-1	1"				
31,75	20B-1	1"1/4				
50,80	32B-2	2"				

Caractéristiques dimensionnelles

mm	Iso	L	D1	D6	H1	S	S1	C	1	F(daN)	Masse(kg)
25,40	16B-1	17,02	15,88	8,28	25	3,5	3,0	25	36,1	6000	3,1
31,75	20B-1	19,56	19,05	10,19	30	4,5	3,5	32	41,2	9500	4,4

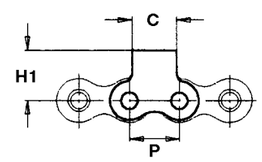

Chaînes simples 16B-1 et 32B-1

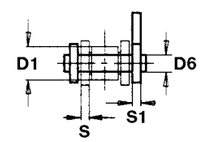

Patte 1 coté (B)

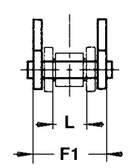

Patte 2 cotés (M)

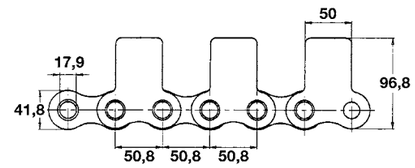

Chaînes doubles 32B-2

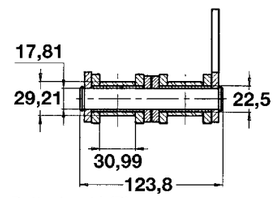

Patte 1 coté (B)

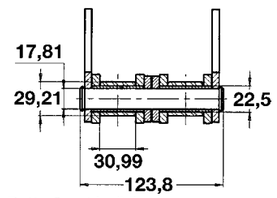

Patte 2 cotés (M)

Chaîne au pas de 31,75 Iso (20B) avec pattes droites évasées

PAS (P) mm	PAS (P) Iso	PAS (P) Inch	Chaîne Code	Maillon intérieur (A) Code	Maillon extérieur (B) Code	Maillon raccord (C ou D) Code
31,75	20B-1	1"1/4				

Force de rupture : 9500 daN - Masse au mètre : 4,1 kg

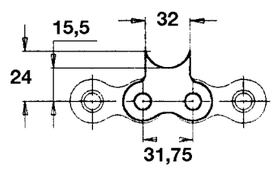

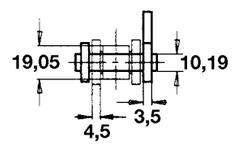

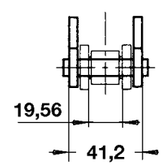

Modèle déposé
Tous droits de reproduction réservés

Special conveyor chains
Public works
Chaînes manutention spéciales
Travaux public

Chaînes
pour trancheuses de sol.

STOCK ET PRIX
SUR ITAFRAN.COM

Pas de 42 mm

Chaîne			Maillon intérieur (A)	Maillon extérieur (B)	Maillon raccord (D)
PAS	Désignation	Code	Code	Code	Code
42	Chaîne MS512	MS512	MS512A	MS512B	MS512D

Force de rupture : 11500 daN - Masse au mètre : 6,5 kg

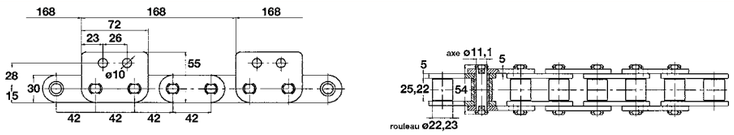

Pas de 67 mm

Chaîne			Maillon intérieur (A)	Maillon extérieur (B)	Maillon raccord (D)
PAS	Désignation	Code	Code	Code	Code
67	Chaîne MS513	MS513	MS513A	MS513B	MS513D

Force de rupture : 36000 daN - Masse au mètre : 18,1 kg

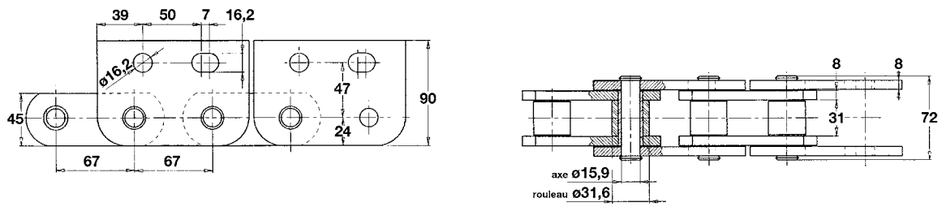

Pas de 79,2 mm

Chaîne			Maillon intérieur (A)	Maillon extérieur (B)	Maillon raccord (D)
PAS	Désignation	Code	Code	Code	Code
79,2	Chaîne MS514	MS514	MS514A	MS514B	MS514D

Force de rupture : 36000 daN - Masse au mètre : 18,1 kg

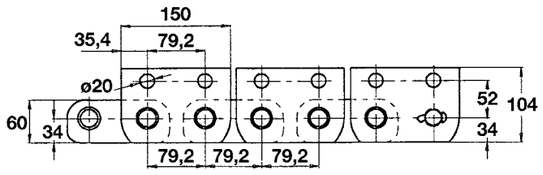

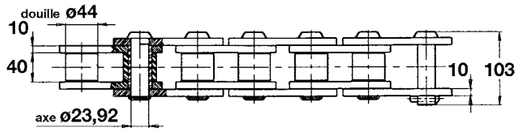

ITAFRAN
: +33 437 253 505 - : +33 437 255 407 - business@itafran.com
Modèle déposé
Tous droits de reproduction réservés

Special conveyor chains
Others
Chaînes manutention spéciales
Divers

Chaînes pour
transport de laine de verre.

STOCK AND PRICES
ON ITAFRAN.COM

Transport de la laine de verre

Chaîne			Maillon intérieur (A)	Maillon extérieur (B)	Maillon raccord (D)
PAS	Désignation	Code	Code	Code	Code
70	Chaîne MS516	MS516	MS516A	MS516B	MS516D

Force de rupture : 10000 daN - Masse au mètre : 21,6 kg

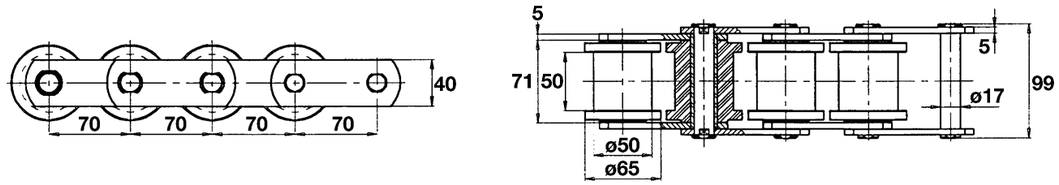

Travaux publics : chaînes pour asphalteuses

Chaîne			Maillon intérieur (A)	Maillon extérieur (B)	Maillon raccord (D)
PAS	Désignation	Code	Code	Code	Code
80	Chaîne MS515	MS515	MS515A	MS515B	MS515D

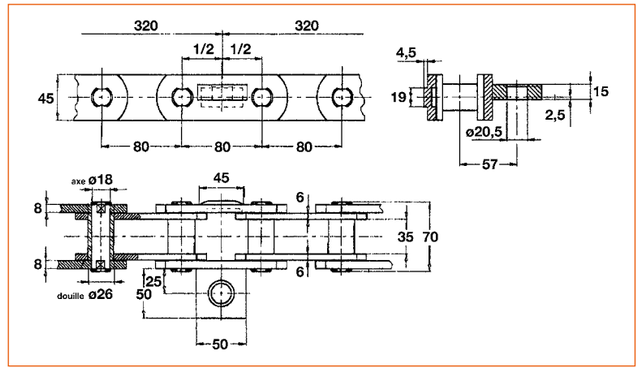

Force de rupture : 17500 daN - Masse au mètre : 9,8 kg

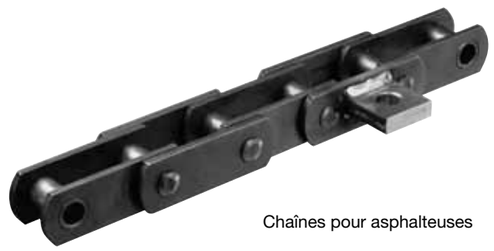

Chaînes pour asphalteuses

Convoyage des pièces dans les fours de cémentation

Chaîne			Maillon intérieur (A)	Maillon extérieur (B)	Maillon raccord (D)
PAS	Désignation	Code	Code	Code	Code
30	Chaîne MS517	MS517	MS517A	MS517B	MS517D

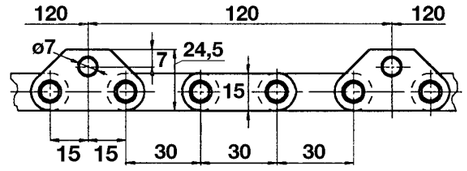

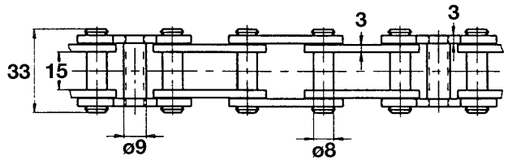

Modèle déposé
Tous droits de reproduction réservés
: +33 437 253 505 - : +33 437 255 407 - business@itafran.com
ITAFRAN

Special conveyor chains
Paper industry
Chaînes manutention spéciales
Industrie du papier

STOCK ET PRIX SUR ITAFRAN.COM

Transport des grumes (fabrication de la cellulose)

Chaîne			Maillon intérieur (A)	Maillon extérieur (B)	Maillon raccord (D)
PAS	Désignation	Code	Code	Code	Code
200	Chaîne MS518	MS518	MS518A	MS518B	MS518D

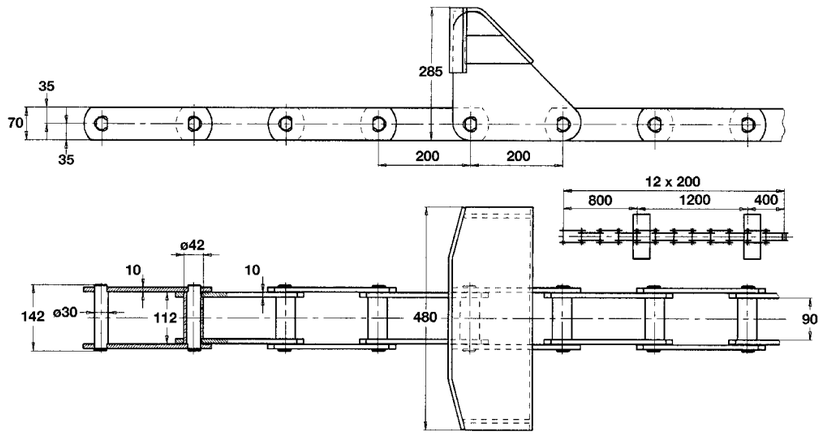

Chaîne de transport (fabrication de la cellulose)

Chaîne			Maillon intérieur (A)	Maillon extérieur (B)	Maillon raccord (D)
PAS	Désignation	Code	Code	Code	Code
63	Chaîne MS519	MS519	MS519A	MS519B	MS519D

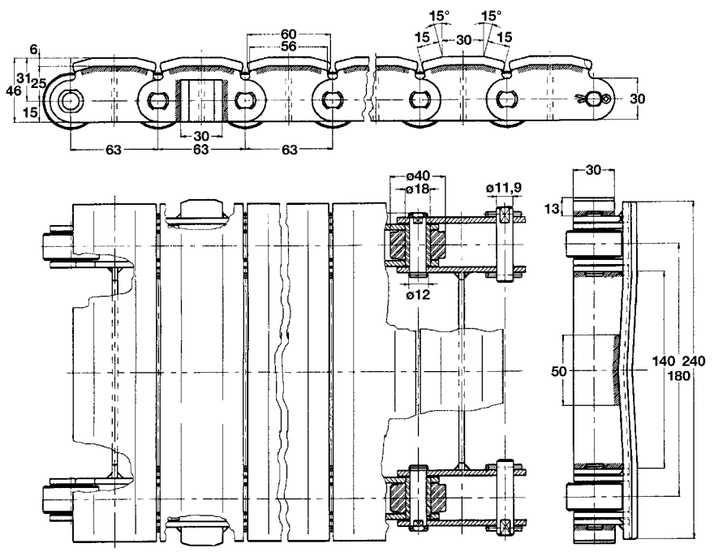

Modèle déposé
Tous droits de reproduction réservés

Special conveyor chains
Rotary chain
Chaînes manutention spéciales
Chaînes à rouleaux Rotary

STOCK AND PRICES ON ITAFRAN.COM

Chaînes				Caractéristiques dimensionnelles							
PAS	Maillon	Axe de jonction (F) et goupille	Charge de rupture (daN)	L	D1	Axe			Plaque		Masse de la chaîne (kg/m)
	Code	Code				D6	1	2	H	S	
44,45	RO444	RO444F	24000	25,40	25,40	12,15	28,55	34,05	43,2	5,6	7,6
50,80	RO508	RO508F	30600	31,75	28,58	13,73	33,40	38,90	49,2	6,4	10,0
	RO508R	RO508FR	31750	31,50	28,58	15,06	36,20	41,80	42,9	8,1	11,2
63,50	RO635	RO635F	39700	38,10	31,75	15,88	43,05	49,45	41,5	9,5	13,7
77,90	RO779	RO779F	52400	40,10	41,28	19,05	45,05	51,95	54,0	9,5	17,7
78,11	RO3	RO3F	27700	38,10	31,75	15,88	40,05	46,45	38,0	8,0	10,5
	RO7811R	RO7811FR	39700	38,10	31,75	15,88	43,05	49,45	41,5	9,5	12,4
79,38	RO7938	RO7938F	52000	41,20	41,28	20,32	45,90	53,60	54,0	9,5	18,8
88,90	RO889	RO889F	63500	38,60	44,45	22,23	51,60	60,10	54,0	12,7	23,8
99,21	RO9921	RO9921F	118000	38,40	57,15	30,16	56,85	64,15	82,6	14,3	45,0
103,20	RO4	RO4F	63500	49,10	44,45	22,23	56,85	63,35	54,0	12,7	21,0
	RO1032R	RO1032FR	80300	49,20	44,45	22,23	63,60	72,10	59,0	16,0	23,2
103,45	RO1034	RO1034F	84600	49,20	45,24	23,80	60,25	69,75	60,0	14,5	27,2
103,89	RO1038	RO1038F	105000	49,20	47,63	25,40	62,25	69,75	70,0	14,5	31,9
	RO1038S	RO1038FS	105000	49,20	50,80	25,40	62,25	69,75	70,0	14,5	32,9
114,30	RO1143	RO1143F	113000	52,40	57,15	27,90	64,25	71,25	76,0	14,5	38,3
127,00	RO1270	RO1270F	109000	58,70	63,50	28,63	67,40	74,10	76,0	14,5	39,8
	RO1270R	RO1270FR	156000	70,00	63,50	31,75	77,05	84,15	90,0	16,0	52,4
152,40	RO1524	RO1524F	207000	76,30	76,20	38,10	86,70	97,30	101,6	19,0	71,3

Les chaînes "Rotary" sont couramment utilisées dans les installations de pétrole (excavatrices, treuils...) et les travaux publics (goudronneuses...).

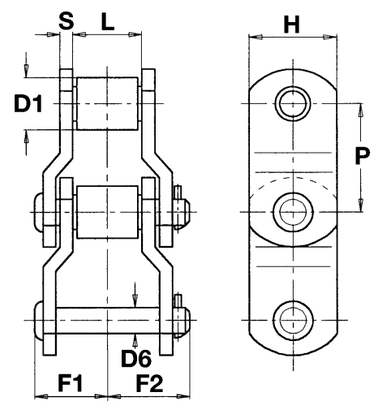

Modèle déposé
Tous droits de reproduction réservés

Special conveyor chains
Tubular, hollow plates
Chaînes manutention spéciales
Tubulaires, plaques évidées

STOCK ET PRIX SUR ITAFRAN.COM

Simple plaque

Chaîne			Maillon raccord (D)
PAS	Désignation	Code	Code
20	Chaîne MT020	MT020	MT020D
25	Chaîne MT025	MT025	MT025D
30	Chaîne MT030	MT030	MT030D
35	Chaîne MT035	MT035	MT035D
40	Chaîne MT040	MT040	MT040D
45	Chaîne MT045	MT045	MT045D
50	Chaîne MT050	MT050	MT050D

Caractéristiques dimensionnelles

Type	PAS	L	D5	D6	F1	F2	H	S	S1	s (*)	F (daN)	M (kg)
MT020	20	16	12	7,95	34	21,0	20	3,0	2,5	170	2500	2,1
MT025	25	18	15	9,95	36	22,0	28	3,0	3,0	230	3150	2,8
MT030	30	20	17	10,95	44	26,0	29	4,0	3,5	300	4000	4,0
MT035	35	22	18	11,95	47	27,5	32	4,0	3,5	350	5000	4,3
MT040	40	25	20	13,91	55	31,5	36	4,5	4,0	480	6300	5,5
MT045	45	30	23	16,91	64	36,0	38	6,0	4,5	700	8000	6,9
MT050	50	35	26	17,91	68	38,0	40	6,0	4,5	840	10000	7,5

(*) s = Surface de travail en mm²

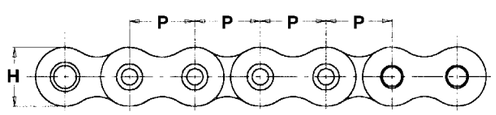

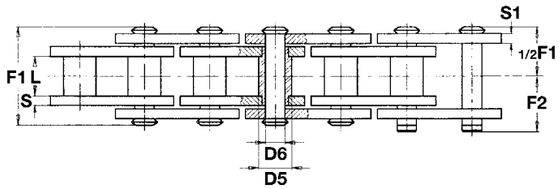

D6 = Ø de l'axe
D5 = Ø de la douille

Double plaques

Chaîne			Maillon raccord (D)
PAS	Désignation	Code	Code
55	Chaîne MT055	MT055	MT055D
60	Chaîne MT060	MT060	MT060D
65	Chaîne MT065	MT065	MT065D

Caractéristiques dimensionnelles

Type	Pas	L	L1	D5	D6	F1	F2	H	S	S1	s (*)	F (daN)	M (kg)
MT055	55	45	62,2	28	19,88	87	50,1	43	4,0	3,0	1210	12500	10,4
MT060	60	50	71,6	32	23,88	104	58,6	48	4,5	4,0	1680	16000	15,2
MT065	65	55	76,4	36	27,88	109	62,4	55	4,5	4,5	2100	20000	18,6

(*) s = Surface de travail en mm²

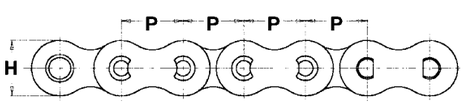

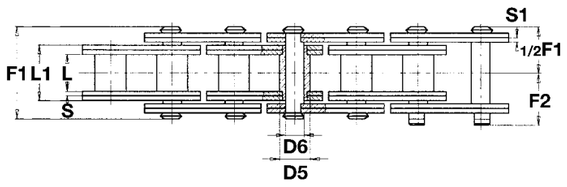

D6 = Ø de l'axe
D5 = Ø de la douille

ITAFRAN IFACTORYSTOCKSERVICE! : +33 437 253 505 - : +33 437 255 407 - business@itafran.com
Modèle déposé
Tous droits de reproduction réservés

Special conveyor chains
Tubular, straight plates
Chaînes manutention spéciales
Tubulaires, plaques droites

STOCK AND PRICES ON ITAFRAN.COM

Double plaques

Chaîne			Maillon raccord (D)
PAS	Désignation	Code	Code
70	Chaîne MT070	MT070	MT070D
80	Chaîne MT080	MT080	MT080D
90	Chaîne MT090	MT090	MT090D
100	Chaîne MT100	MT100	MT100D

Caractéristiques dimensionnelles

Type	Pas	L	L1	D5	D6	F1	F2	H	S	S1	s (*)	F (daN)	M (kg)
MT070	70	60	86,6	40	31,84	125	70,4	64	6,0	4,5	2720	25000	27,2
MT080	80	70	102,2	44	33,84	145	80,4	74	4,5	4,5	3600	31500	36,4
MT090	90	80	112,7	48	35,84	158	86,9	84	4,5	4,5	4000	40000	44,2
MT100	100	90	122,3	52	37,84	167	94,0	94	4,5	4,5	4580	50000	50,5

(*) s = Surface de travail en mm²

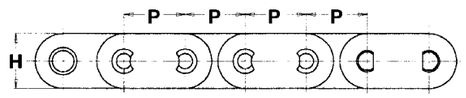

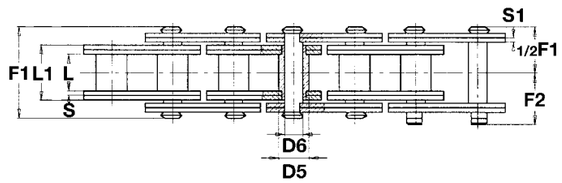

Chaînes exécution légère / Caractéristiques dimensionnelles

Type	Pas	Code	L	L1	D1	D2	F	H	S	s (*)	F (daN)	Poids kg/m
MTL050	50	MTL050	18,0	24,7	9,93	15	35	22	3	230	3100	1,85
MTL070	70	MTL070	30,0	43,0	16,91	23	64	35	6	700	4200	5,94
MTL080	80	MTL080	35,0	48,0	17,91	26	69	38	6	840	1500	6,26
MTL130	130	MTL130	39,4	64,2	22,00	32	98	70	2x6	1390	16000	22,45

(*) s = Surface de travail en mm²

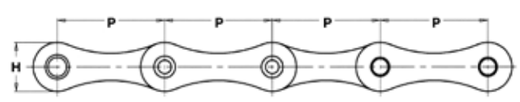

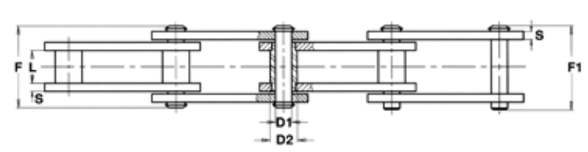

Modèle déposé
Tous droits de reproduction réservés
: +33 437 253 505 - : +33 437 255 407 - business@itafran.com ITAFRAN IFACTORYSTOCKSERVICE!

Special conveyor chains
Galle's, hollow plates
Chaînes manutention spéciales
Galle, plaques évidées

STOCK ET PRIX SUR ITAFRAN.COM

Plaques sans entretoise

Chaîne			Maillon raccord (D)
PAS	Désignation	Code	Code
25	Chaîne MG025	MG025	MG025D
	Chaîne MGT025 (plaques traitées)	MGT025	MGT025D
30	Chaîne MG030	MG030	MG030D
	Chaîne MGT030 (plaques traitées)	MGT030	MGT030D
35	Chaîne MG035	MG035	MG035D
	Chaîne MGT035 (plaques traitées)	MGT035	MGT035D
40	Chaîne MG040	MG040	MG040D
	Chaîne MGTT040 (plaques traitées)	MGT040	MGT040D
45	Chaîne MG045	MG045	MG045D
	Chaîne MGT045 (plaques traitées)	MGT045	MGT045D

Caractéristiques dimensionnelles

Type	Pas	L	D5	D6	F1	F2	H	S	x	s (*)	F (daN)	Ft (daN)	M (kg)
MG025	25	18	10	8	36	42	18	3	2	48	2500	5000	1,7
MG030	30	20	11	9	51	58	20	3	4	108	4000	7000	3,4
MG035	35	22	12	10	53	61	26	3	4	120	6000	9000	4,5
MG040	40	25	14	12	58	66	30	3	4	144	8000	11000	4,7
MG045	45	30	17	14	63	70	35	3	4	168	10000	14000	6,4

x= nb plaques par maillons. s (*) = Surface de travail en mm² Ft = Force de rupture avec plaques traitées

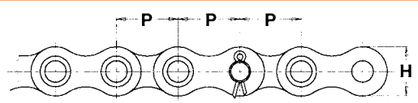

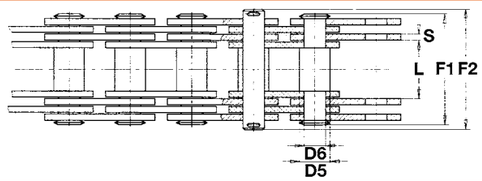

Plaques avec entretoise

Chaîne			Maillon raccord (D)
PAS	Désignation	Code	Code
50	Chaîne MG050	MG050	MG050D
55	Chaîne MG055	MG055	MG055D
60	Chaîne MG060	MG060	MG060D

Caractéristiques dimensionnelles

Type	PAS	L	D5	D6	F1	F2	H	S	x	s (*)	F (daN)	M (kg)
MG050	50	35	22	18	90	97	38	4,5	4	324	15000	10,6
MG055	55	40	24	21	108	115	40	6,0	4	504	20000	15,5
MG060	60	45	26	23	114	120	45	6,0	4	552	25000	18,0

(*) s = Surface de travail en mm²

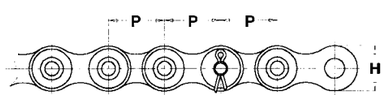

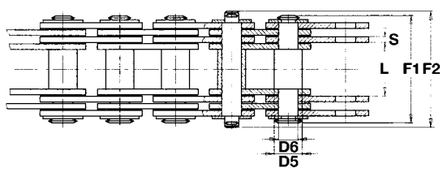

ITAFRAN (FACTORY|STOCK|SERVICE) : +33 437 253 505 - : +33 437 255 407 - business@itafran.com
Modèle déposé
Tous droits de reproduction réservés

Special conveyor chains
Galle's, straight plates
Chaînes manutention spéciales
Galle, plaques droites

STOCK AND PRICES ON ITAFRAN.COM

Plaques avec entretoises

Chaîne			Maillon raccord (D)
PAS	Désignation	Code	Code
70	Chaîne MG070	MG070	MG070D
80	Chaîne MG080	MG080	MG080D
90	Chaîne MG090	MG090	MG090D
100	Chaîne MG100	MG100	MG100D
110	Chaîne MG110	MG110	MG110D
120	Chaîne MG120	MG120	MG120D

Caractéristiques dimensionnelles

Type	PAS	L	D5	D6	F1	F2	H	S	x	s (*)	F (daN)	M (kg)
MG070	70	50	32	28	148	157	55	6	6	1008	37500	33,5
MG080	80	60	36	32	159	171	60	6	6	1152	50000	38,2
MG090	90	70	40	36	184	200	70	7	6	1512	75000	53,0
MG100	100	80	45	40	224	239	80	7	8	2295	100000	76,6
MG110	110	90	50	45	236	251	90	7	8	2528	125000	90,0
MG120	120	100	55	50	262	277	100	8	8	3200	150000	112,0

(*) s = Surface de travail en mm²

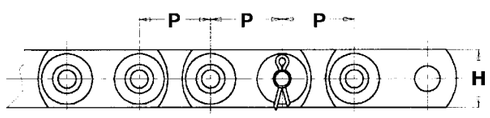

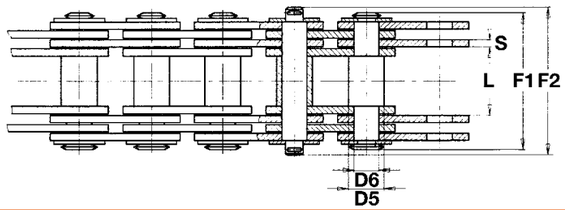

Chaînes exécution légère — Caractéristiques dimensionnelles

Type	Pas	Code	L	D1	D2	F	F1	H	S	f mm2	F (daN)	Poids kg/m
MGL060	60	MGL060	22	10	12	44,4	50,0	28	4	160	4800	2,4
MGL060ZP	60	MGL060ZP	22	10	12	51,0	58,2	28	6	160	6000	3,4
MGL070	70	MGL070	25	12	14	57,0	63,0	35	6	288	6000	4,6
MGL080	80	MGL080	30	14	17	62,0	70,0	38	6	336	9000	4,9

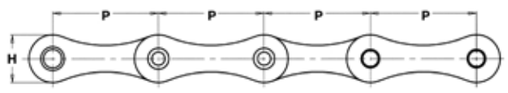

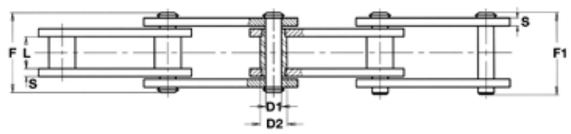

Modèle déposé
Tous droits de reproduction réservés
: +33 437 253 505 - : +33 437 255 407 - business@itafran.com ITAFRAN (FACTORY|STOCK|SERVICE)

Special conveyor chains
Accumulation chain
Chaînes manutention spéciales
Chaînes à accumulation

STOCK ET PRIX SUR ITAFRAN.COM

Chaînes simples avec axes triplex

PAS (P) mm	Inch	Iso	Chaîne Code	Maillon intérieur (A) Code	Maillon extérieur (B) Code	Maillon raccord (C ou D) Code
12,70	1/2	-	CRS127GC2B CRS127GC2BPL*			
25,40	1"	-	CRS254GC2B			
50,80	2"	-	216BGC2B			

Caractéristiques dimensionnelles

Pas	12,7	25,4	50,8
L	-	17,02	17,02
L1	7,75	25,40	25,40
L2	-	25,81	25,81
L3	-	32,00	32,00
L4	-	12,50	12,50
D1	8,51	15,88	15,88
D2	16,00*	38,50	38,50
D6	4,45	8,28	8,28
E	19,50	44,90	44,90
F1	-	65,00	65,00
F (daN)	1869	6000	6000
M (kg)	6,50	6,80	

* Existe en diamètre de 18,0 mm

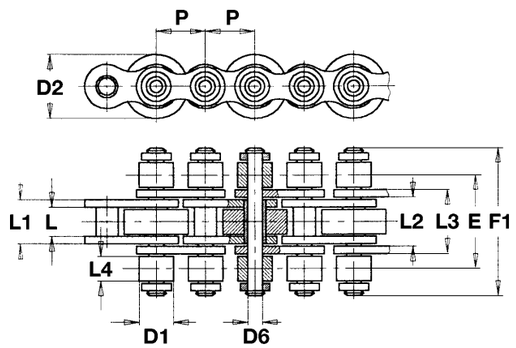

Chaînes triples

PAS (P) mm	Inch	Iso	Chaîne Code	Maillon intérieur (A) Code	Maillon extérieur (B) Code	Maillon raccord (C ou D) Code
9,52	3/8	-	CRT095GC2B CRT095GC2BPL*			
15,80	5/8	-	CRT158GC2B CRT158GC2BPL*			
19,05	3/4"	-	CRT190GC2BPL**			
25,40	1"	-	CRT254GC2B	MAT254GCA	MAT254B	MAT254C
38,10	1"1/2	-	CRT381GC2B	MAT381GCA	MAT381B	MAT381D

* PL: rouleau en plastique

**PL: rouleau en plastique: PE-UHM / PA6.6 / Vestamid L-R7-MHI / PA12

Caractéristiques dimensionnelles

P	9,52	15,8	19,05	25,4	38,1
L	-	-	-	17,02	25,40
L1	5,72	9,65	11,68	25,04	37,90
D1	6,35	10,16	12,07	15,88	25,40
D2	14,0	18,0*	24,0**	38,5	48,00
D6	3,28	5,08	5,72	8,28	14,63
E	20,48	33,18	38,92	63,76	96,72
F1	32,90	51,90	61,25	99,90	150,00
F (daN)	2615	7030	9105	16500	42500
M (kg)	-	-	-	9,3	23,50

* Existe en diamètre de 20,0 mm
** Existe en diamètre de 28,0 mm

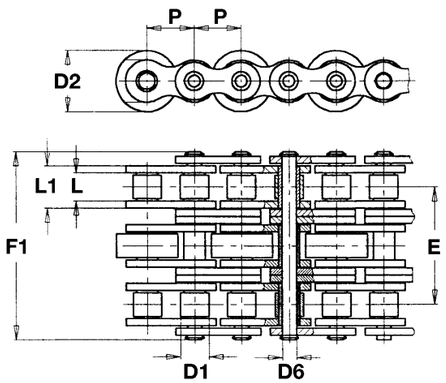

Modèle déposé
Tous droits de reproduction réservés

Special conveyor chains
Rubber bloc chain
Chaînes manutention spéciales
Chaînes à patins de caoutchouc

STOCK AND PRICES ON ITAFRAN.COM

Chaînes simples

PAS (P) mm	Inch	Iso	Chaîne Code	Maillon intérieur (A) Code	Maillon extérieur (B) Code	Maillon raccord (C ou D) Code
25,40	1"	-	CRS254PAC			
		-	CRS254SA1			
		-	CRS254SA2			

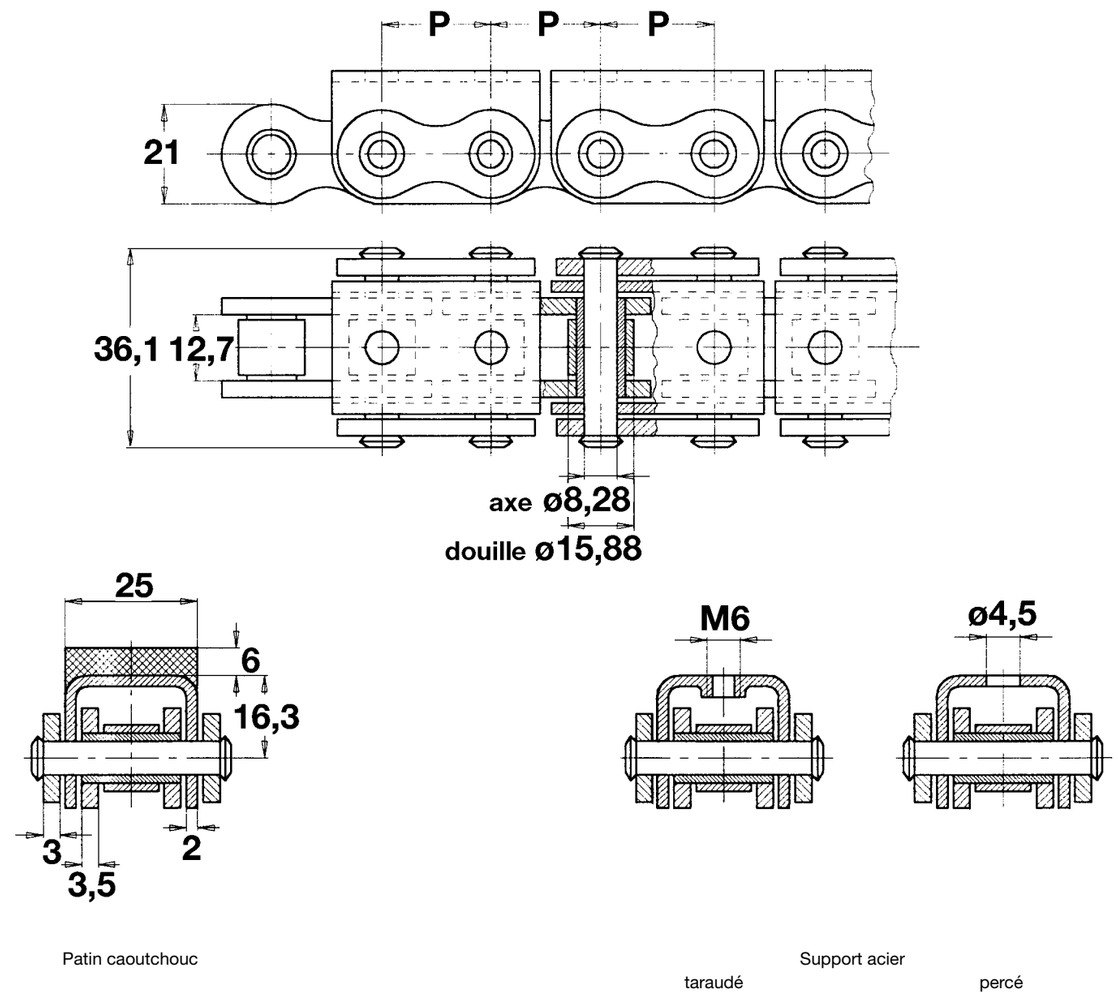

Modèle déposé
Tous droits de reproduction réservés

Special conveyor chains
Special design on demand
Chaînes manutention spéciales
Fabrication spéciale sur demande

Modèle déposé
Tous droits de reproduction réservés

Leaf chains
AL type
Chaînes à mailles jointives

STOCK AND PRICES ON ITAFRAN.COM

Chaînes type AL

Chaînes			Dimensions							Force de rup-ture	Masse au mètre	Axes	Dimensions		
Code	PAS	Combi-naison	D6	D7	H	S	F1	F2	F3	(daN)	(kg)	Code	A	B	Ø C
AL422		2 X 2					8,40	--	--	1700	0,38	AL422D	10,60	7,45	1,2
AL444	12,7	4 X 4	3,97	4,02	10,4	1,5	--	14,85	--	3400	0,74	AL444D	17,10	13,90	1,2
AL466		6 X 6					--	--	21,30	5100	1,10	AL466D	23,60	20,40	1,2
AL522		2 X 2					10,85	--	--	2800	0,62	AL522D	14,00	10,00	1,6
AL544	15,8	4 X 4	5,08	5,13	13,0	2,0	--	19,35	--	5600	1,22	AL544D	22,50	18,50	1,6
AL566		6 X 6					--	--	27,80	8400	1,81	AL566D	31,00	27,00	1,6
AL622		2 X 2					12,65	--	--	3900	0,87	AL622D	16,50	11,80	2,0
AL644	19,05	4 X 4	5,94	6,00	15,6	2,4	--	22,55	--	7800	1,71	AL644D	26,40	21,70	2,0
AL666		6 X 6					--	--	32,45	11700	2,54	AL666D	36,30	31,60	2,0
AL822		2 X 2					16,35	--	--	6600	1,51	AL822D	22,10	15,85	2,5
AL844	25,4	4 X 4	7,90	7,97	20,8	3,2	--	29,80	--	13200	2,98	AL844D	35,50	29,25	2,5
AL866		6 X 6					--	--	43,20	19800	4,44	AL866D	49,00	42,70	2,5
AL1022		2 X 2					20,05	--	--	10000	2,69	AL1022D	26,60	19,05	2,5
AL1044	31,75	4 X 4	9,48	9,57	26,0	4,0	--	36,70	--	20000	5,31	AL1044D	43,30	35,70	2,5
AL1066		6 X 6					--	--	53,30	30000	7,93	AL1066D	59,90	52,30	2,5
AL1222		2 X 2					24,20	--	--	14400	3,57	AL1222D	31,50	22,70	3,0
AL1244	38,10	4 X 4	11,04	11,14	31,2	4,8	--	44,00	--	28800	7,07	AL1244D	51,40	42,55	3,0
AL1266		6 X 6					--	--	63,85	43200	10,56	AL1266D	71,20	62,35	3,0
AL1444	44,45	4 X 4	12,64	12,74	36,4	5,6	--	51,30	--	38000	10,34	AL1444D	60,30	50,25	4,0
AL1466		6 X 6					--	--	74,55	57000	15,16	AL1466D	83,50	73,45	4,0
AL1644	50,8	4 X 4	14,21	14,32	41,6	6,4	--	58,05	--	48000	12,98	AL1644D	68,00	56,65	4,0
AL1666		6 X 6					--	--	84,45	72000	19,41	AL1666D	94,40	83,05	4,0

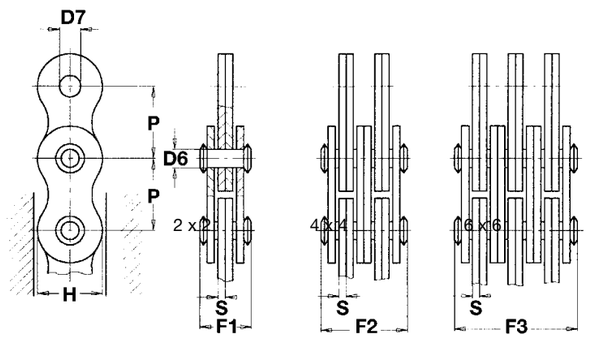

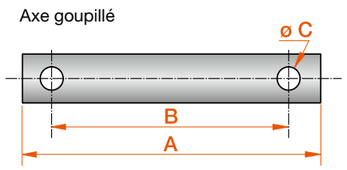

Modèle déposé
Tous droits de reproduction réservés

Leaf chains
BL type
Chaînes à mailles jointives

STOCK ET PRIX
SUR ITAFRAN.COM

Chaînes type BL

Chaînes			Dimensions					Force de rup-ture	Masse au mètre	Axes	Dimensions		
Code	PAS	Combi-naison	D6	D7	H	S	F	(daN)	(kg)	Code	A	B	Ø C
BL422	12,70	2 x 2	5,08	5,13	12,0	2,0	10,85	2400	0,68	BL422D	16,1	12,15	1,6
BL423		2 x 3					12,95	2400	0,84	BL423D	--	--	--
BL434		3 x 4					17,20	3600	1,13	BL434D	20,4	16,40	1,6
BL444		4 x 4					19,41	4800	1,28	BL444D	--	--	--
BL446		4 x 6					23,60	4800	1,65	BL446D	26,8	22,75	1,6
BL466		6 x 6					27,80	7100	1,96	BL466D	--	--	--
BL522	15,80	2 x 2	5,94	6,00	15,0	2,4	12,65	4000	1,07	BL522D	--	--	--
BL523		2 x 3					20,10	4000	1,69	BL523D	19,0	14,30	2,0
BL534		3 x 4					20,10	6000	1,69	BL534D	24,0	19,25	2,0
BL544		4 x 4					22,56	8000	1,89	BL544D	--	--	--
BL546		4 x 6					27,50	8000	2,40	BL546D	31,4	26,65	2,0
BL566		6 x 6					32,45	12000	2,80	BL566D	--	--	--
BL622	19,05	2 x 2	7,90	7,97	18,1	3,2	16,38	6500	1,68	BL622D	--	--	--
BL623		2 x 3					19,75	6500	2,04	BL623D	25,5	19,20	2,5
BL634		3 x 4					26,45	9750	2,83	BL634D	32,2	25,90	2,5
BL644		4 x 4					29,80	13000	3,18	BL644D	--	--	--
BL646		4 x 6					36,50	13000	4,01	BL646D	42,3	36,00	2,5
BL666		6 x 6					43,20	19500	4,73	BL666D	--	--	--
BL822	25,40	2 x 2	9,48	9,57	24,1	4,0	20,17	10500	2,59	BL822D	--	--	--
BL823		2 x 3					24,20	10500	3,20	BL823D	30,8	23,20	2,5
BL834		3 x 4					32,55	15800	4,44	BL834D	39,1	31,50	2,5
BL844		4 x 4					39,90	19400	5,04	BL844D	--	--	--
BL846		4 x 6					45,00	21000	6,32	BL846D	51,6	44,00	2,5
BL866		6 x 6					53,30	29200	7,54	BL866D	--	--	--
BL1022	31,75	2 x 2	11,04	11,14	30,1	4,8	23,98	14400	3,76	BL1022D	--	--	--
BL1023		2 x 3					28,90	14400	4,69	BL1023D	36,4	27,65	3,0
BL1034		3 x 4					38,85	22000	6,55	BL1034D	46,4	37,6	3,0
BL1044		4 x 4					43,39	28800	7,48	BL1044D	--	--	--
BL1046		4 x 6					53,70	28800	9,29	BL1046D	61,3	52,45	3,0
BL1066		6 x 6					63,85	43200	11,16	BL1066D	--	--	--
BL1222	38,10	2 x 2	12,64	12,74	36,2	5,6	28,04	19000	4,83	BL1222D	--	--	--
BL1223		2 x 3					33,90	19000	6,54	BL1223D	42,9	32,80	40
BL1234		3 x 4					45,50	30500	9,10	BL1234D	54,6	44,45	4,0
BL1244		4 x 4					51,30	38000	10,39	BL1244D	--	--	--
BL1246		4 x 6					62,95	38000	12,01	BL1246D	72	61,85	4,0
BL1266		6 x 6					74,57	57000	14,58	BL1266D	--	--	--
BL1422	44,45	2 x 2	14,21	14,32	42,2	6,4	31,62	24000	7,31	BL1422D	--	--	--
BL1423		2 x 3					38,20	24000	9,06	BL1423D	48,2	36,85	4,0
BL1434		3 x 4					51,40	39500	11,32	BL1434D	61,4	50,05	4,0
BL1444		4 x 4					58,05	48000	12,96	BL1444D	--	--	--
BL1446		4 x 6					71,25	48000	18,00	BL1446D	81,2	69,85	4,0
BL1466		6 x 6					84,86	72000	22,51	BL1466D	--	--	--

Modèle déposé
Tous droits de reproduction réservés

Leaf chains
BL type
Chaînes à mailles jointives

STOCK AND PRICES
ON ITAFRAN.COM

Chaînes type BL

Chaînes			Dimensions					Force de rup-ture	Masse au mètre	Axes	Dimensions		
Code	PAS	Combi-naison	D6	D7	H	S	F	(daN)	(kg)	Code	A	B	Ø C
BL1622	50,80	2 x 2	17,38	17,49	48,20	7,20	35,59	36000	9,84	BL1622D	--	--	--
BL1623		2 x 3					43,25	36000	12,16	BL1623D	56,5	42,60	5,0
BL1634		3 x 4					58,40	56500	16,95	BL1634D	71,6	57,70	5,0
BL1644		4 x 4					65,86	72000	18,97	BL1644D	--	--	--
BL1646		4 x 6					81,05	72000	24,09	BL1646D	94,3	80,35	5,0
BL1666		6 x 6					96,15	108100	28,73	BL1666D	--	--	--
BL2022	63,50	2 x 2	23,73	23,84	60,30	9,50	47,94	54000	14,43	BL2022D	--	--	--
BL2023		2 x 3					57,9	54100	14,43	BL2023D	--	--	--
BL2034		3 x 4					77,82	81100	24,95	BL2034D	--	--	--
BL2044		4 x 4					87,78	108200	28,45	BL2044D	--	--	--
BL2046		4 x 6					107,7	108200	35,44	BL2046D	--	--	--
BL2066		6 x 6					127,62	162300	42,01	BL2066D	--	--	--

Axe goupillé

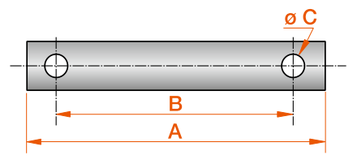

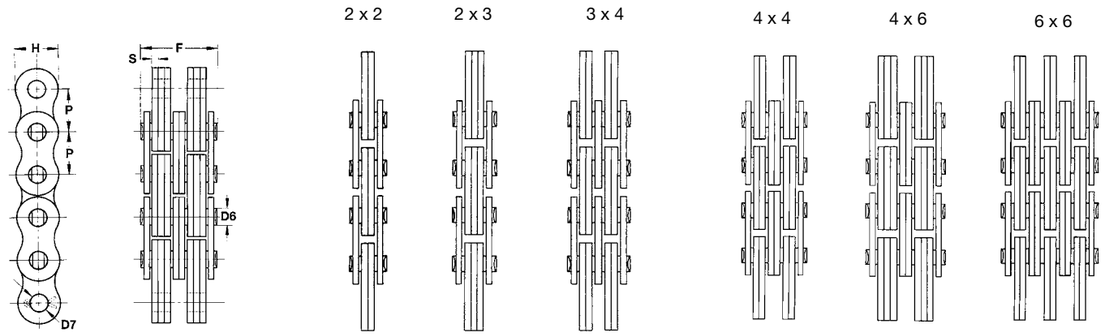

Modèle déposé
Tous droits de reproduction réservés

Leaf chains
LL type
Chaînes à mailles jointives

STOCK ET PRIX
SUR ITAFRAN.COM

Chaînes type LL

Chaînes			Dimensions				Force de rupture	Masse au mètre	Axes	Dimensions		
Code	PAS	Combi-naison	D6	H	S	F	(daN)	(kg)	Code	A	B	Ø C
LL822		2 x 2				8,80	1800	0,40	LL822D	--	--	--
LL823		2 x 3				10,45	1800	0,51	LL823D	--	--	--
LL834		3 x 4				13,65	2700	0,66	LL834D	--	--	--
LL844	12,7	4 x 4	4,45	10,9	1,5	15,20	3600	0,74	LL844D	--	--	--
LL846		4 x 6				18,20	4500	0,92	LL846D	--	--	--
LL866		6 x 6				21,60	6400	1,10	LL866D	--	--	--
LL888		8 x 8				--	--	--	LL888D	--	--	--
LL1022		2 x 2				9,60	2460	0,47	LL1022D	--	--	--
LL1023		2 x 3				11,40	2460	0,58	LL1023D	--	--	--
LL1034		3 x 4				14,90	3700	0,80	LL1034D	--	--	--
LL1044	15,8	4 x 4	5,08	12,9	1,6	16,20	4950	0,92	LL1044D	--	--	--
LL1046		4 x 6				20,10	4950	1,20	LL1046D	--	--	--
LL1066		6 x 6				23,60	7400	1,63	LL1066D	--	--	--
LL1088		8 x 8				--	--	--	LL1088D	--	--	--
LL1222		2 x 2				10,40	3100	0,63	LL1222D	--	--	--
LL1223		2 x 3				12,35	3100	0,79	LL1223D	--	--	--
LL1234		3 x 4				16,15	4650	1,09	LL1234D	--	--	--
LL1244	19,05	4 x 4	5,72	15,1	1,8	18,00	6200	1,29	LL1244D	--	--	--
LL1246		4 x 6				21,40	6200	1,54	LL1246D	--	--	--
LL1266		6 x 6				25,60	9300	1,85	LL1266D	--	--	--
LL1288		8 x 8				--	--	--	LL1288D	--	--	--
LL1622		2 x 2				17,80	6300	1,42	LL1622D	--	--	--
LL1623		2 x 3				20,90	7900	1,75	LL1623D	--	--	--
LL1634		3 x 4				27,20	11100	2,42	LL1634D	--	--	--
LL1644	25,4	4 x 4	8,28	19,4	3,0	30,20	12700	2,75	LL1644D	--	--	--
LL1646		4 x 6				36,60	15100	3,40	LL1646D	--	--	--
LL1666		6 x 6				42,90	19500	4,08	LL1666D	--	--	--
LL1688		8 x 8				--	--	--	LL1688D	--	--	--
LL2022		2 x 2				20,10	9500	2,30	LL2022D	--	--	--
LL2023		2 x 3				--	--	--	LL2023D	--	--	--
LL2034		3 x 4				--	--	--	LL2034D	--	--	--
LL2044	31,75	4 x 4	10,19	26,0	3,5	35,10	19000	4,44	LL2044D	--	--	--
LL2046		4 x 6				--	--	--	LL2046D	--	--	--
LL2066		6 x 6				50,10	28500	6,60	LL2066D	--	--	--
LL2088		8 x 8				--	--	--	LL2088D	--	--	--
LL2422		2 x 2				28,40	17000	4,40	LL2422D	--	--	--
LL2423		2 x 3				--	--	--	LL2423D	--	--	--
LL2434		3 x 4				--	--	--	LL2434D	--	--	--
LL2444	38,1	4 x 4	14,63	33,0	5,0	49,40	34000	8,50	LL2444D	--	--	--
LL2446		4 x 6				--	--	--	LL2446D	--	--	--
LL2466		6 x 6				70,40	51000	12,50	LL2466D	--	--	--
LL2488		8 x 8				--	--	--	LL2488D	--	--	--

Modèle déposé
Tous droits de reproduction réservés

Leaf chains
LL type
Chaînes à mailles jointives

STOCK AND PRICES
ON ITAFRAN.COM

Chaînes type LL

Chaînes			Dimensions				Force de rupture	Masse au mètre	Axes	Dimensions		
Code	PAS	Combi-naison	D6	H	S	F	(daN)	(kg)	Code	A	B	Ø C
LL2822		2 x 2				34,00	20000	5,40	LL2822D	--	--	--
LL2823		2 x 3				--	--	--	LL2823D	--	--	--
LL2834		3 x 4				--	--	--	LL2834D	--	--	--
LL2844	44,45	4 x 4	15,92	36,6	6,0	60,00	40000	10,50	LL2844D	--	--	--
LL2846		4 x 6				--	--	--	LL2846D	--	--	--
LL2866		6 x 6				86,00	60000	15,50	LL2866D	--	--	--
LL2888		8 x 8				--	--	--	LL2888D	--	--	--
LL3222		2 x 2				35,00	26000	6,20	LL3222D	--	--	--
LL3223		2 x 3				--	--	--	LL3223D	--	--	--
LL3234		3 x 4				--	--	--	LL3234D	--	--	--
LL3244	50,8	4 x 4	17,83	41,8	6,5	61,00	52000	12,10	LL3244D	--	--	--
LL3246		4 x 6				--	--	--	LL3246D	--	--	--
LL3266		6 x 6				87,00	78000	18,00	LL3266D	--	--	--
LL3288		8 x 8				--	--	--	LL3288D	--	--	--

Axe goupillé

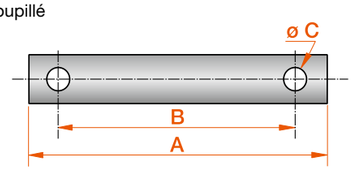

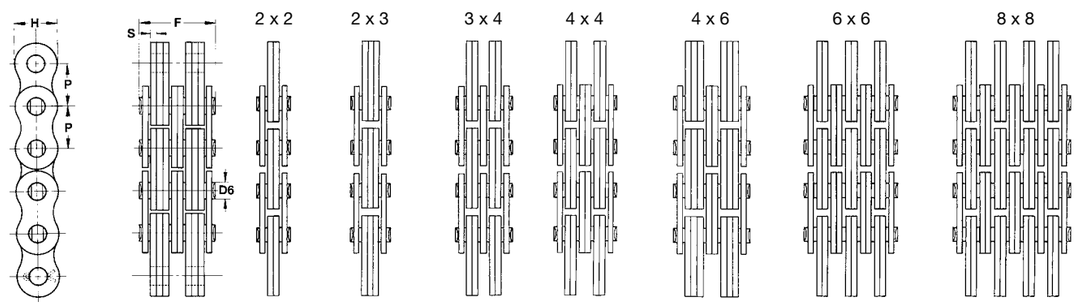

Modèle déposé
Tous droits de reproduction réservés

Conveyor sprockets and cast iron wheels
ISO standard
Pignons et roues de manutention

CMW
QUALITY CHECKED FOR YOU

STOCK ET PRIX
SUR ITAFRAN.COM

Profil denture : e = 18,8 mm - f = 14,8 mm

Usinage présenté section 1
Frettes de serrage présenté section 6

								ROUES ACIER Denture taillée		ROUES FONTE Denture brute	
Pas	Dts	Dp	De M/ME/MR	De MC	Dm	L	d maxi	Code	Masse	Code	Masse
POUR CHAINE TYPE A (à douilles)											
63	8	164,62	173	176	85	65	55	M056A06308AC	12	M056A06308	9
	10	203,87	212	215	85	65	55	M056A06310AC	15	M056A06310	12
	12	243,41	251	255	100	80	65	M056A06312AC	19	M056A06312	15
80	8	209,05	217	221	85	65	55	M056A08008AC	14	M056A08008	11
	10	258,88	267	270	85	65	55	M056A08010AC	18	M056A08010	14
	12	309,09	317	320	100	80	65	M056A08012AC	23	M056A08012	18
100	8	261,31	269	273	100	80	65	M056A10008AC	16	M056A10008	13
	10	323,60	332	335	100	80	65	M056A10010AC	20	M056A10010	16
	12	386,37	394	398	120	90	80	M056A10012AC	26	M056A10012	21
125	8	326,64	335	338	100	80	65	M056A12508AC	19	M056A12508	15
	10	404,51	413	416	120	90	80	M056A12510AC	30	M056A12510	24
	12	482,96	491	494	120	90	80	M056A12512AC	35	M056A12512	28
POUR CHAINE TYPE B (à petits galets lisses)											
63	8	164,62	176	180	85	65	55	M056B06308AC	12	M056B06308	9
	10	203,87	215	219	85	65	55	M056B06310AC	15	M056B06310	12
	12	243,41	254	259	100	80	65	M056B06312AC	19	M056B06312	15
80	8	209,05	220	225	85	65	55	M056B08008AC	14	M056B08008	11
	10	258,88	270	274	85	65	55	M056B08010AC	18	M056B08010	14
	12	309,09	320	324	100	80	65	M056B08012AC	23	M056B08012	18
100	8	261,31	272	277	100	80	65	M056B10008AC	16	M056B10008	13
	10	323,60	335	339	100	80	65	M056B10010AC	20	M056B10010	16
	12	386,37	397	402	120	90	80	M056B10012AC	26	M056B10012	21
125	8	326,64	338	342	100	80	65	M056B12508AC	19	M056B12508	15
	10	404,51	416	420	120	90	80	M056B12510AC	30	M056B12510	24
	12	482,96	494	498	120	90	80	M056B12512AC	35	M056B12512	28
POUR CHAINES TYPE C (à galets lisses débordants)											
63	8	164,62	186	190	85	65	55	M056C06308AC	12	M056C06308	9
	10	203,87	225	229	85	65	55	M056C06310AC	15	M056C06310	12
	12	243,41	265	269	100	80	65	M056C06312AC	19	M056C06312	15
80	8	209,05	231	235	85	65	55	M056C08008AC	14	M056C08008	11
	10	258,88	280	284	85	65	55	M056C08010AC	18	M056C08010	14
	12	309,09	331	334	100	80	65	M056C08012AC	23	M056C08012	18
100	8	261,31	283	287	100	80	65	M056C10008AC	16	M056C10008	13
	10	323,60	345	349	100	80	65	M056C10010AC	20	M056C10010	16
	12	386,37	408	412	120	90	80	M056C10012AC	26	M056C10012	21
125	8	326,64	348	352	100	80	65	M056C12508AC	19	M056C12508	15
	10	404,51	426	430	120	90	80	M056C12510AC	30	M056C12510	24
	12	482,96	504	508	120	90	80	M056C12512AC	35	M056C12512	28

CARACTERISTIQUES DIMENSIONNELLES

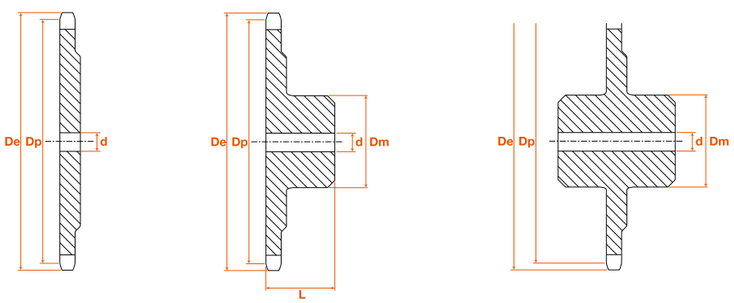

1- Roue sans moyeu
2- Roue avec moyeu déporté
3- Roue avec moyeu symétrique

PROFIL DES DENTURES

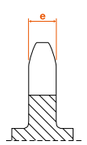

Profil de denture
pour douilles (type A)
ou galets lisses (type B et C)

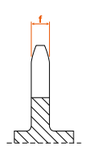

Profil de denture
pour galets épaulés (type D)

Modèle déposé
Tous droits de reproduction réservés

Conveyor sprockets and cast iron wheels
ISO standard
Pignons et roues de manutention

CMW
QUALITY CHECKED FOR YOU

Machining featured 1st section
Keyless bushings featured 6th section

Profil denture : e = 23,3 mm - f = 17,9 mm

STOCK AND PRICES
ON ITAFRAN.COM

								ROUES ACIER Denture taillée		ROUES FONTE Denture brute	
Pas	Dts	Dp	De M/ME/MR	De MC	Dm	L	d maxi	Code	Masse	Code	Masse
POUR CHAINE TYPE A (à douilles)											
80	8	--	--	--	--	--	--	M080A08008AC	--	M080A08008	--
	10	--	--	--	--	--	--	M080A08010AC	--	M080A08010	--
	12	--	--	--	--	--	--	M080A08012AC	--	M080A08012	--
100	8	261,31	271	--	120	90	80	M080A10008AC	19	M080A10008	15
	10	323,60	333	--	120	90	80	M080A10010AC	25	M080A10010	20
	12	386,37	396	--	140	100	90	M080A10012AC	35	M080A10012	28
125	8	326,64	336	--	120	90	80	M080A12508AC	25	M080A12508	20
	10	404,51	414	--	140	100	90	M080A12510AC	35	M080A12510	28
	12	482,96	492	--	140	100	90	M080A12512AC	42	M080A12512	33
160	8	418,10	428	--	140	100	90	M080A16008AC	35	M080A16008	28
	10	517,77	527	--	170	120	110	M080A16010AC	44	M080A16010	35
	12	618,19	628	--	170	120	110	M080A16012AC	62	M080A16012	50
200	8	522,62	532	--	140	100	90	M080A20008AC	45	M080A20008	36
	10	647,21	657	--	170	120	110	M080A20010AC	66	M080A20010	53
	12	772,74	782	--	180	130	120	M080A20012AC	79	M080A20012	63
POUR CHAINE TYPE B (à petits galets lisses)											
100	8	261,31	274	--	120	90	80	M080B10008AC	19	M080B10008	15
	10	323,60	337	--	120	90	80	M080B10010AC	25	M080B10010	20
	12	386,37	399	--	140	100	90	M080B10012AC	35	M080B10012	28
125	8	326,64	340	--	120	90	80	M080B12508AC	25	M080B12508	20
	10	404,51	418	--	140	100	90	M080B12510AC	35	M080B12510	28
	12	482,96	496	--	140	100	90	M080B12512AC	42	M080B12512	33
160	8	418,10	431	--	140	100	90	M080B16008AC	35	M080B16008	28
	10	517,77	531	--	170	120	110	M080B16010AC	44	M080B16010	35
	12	618,19	631	--	170	120	110	M080B16012AC	62	M080B16012	50
200	8	522,62	536	--	140	100	90	M080B20008AC	45	M080B20008	36
	10	647,21	660	--	170	120	110	M080B20010AC	66	M080B20010	53
	12	772,74	786	--	180	130	120	M080B20012AC	79	M080B20012	63
POUR CHAINE TYPE C (à galets lisses débordants)											
80	8	--	--	--	--	--	--	M080C08008AC	--	M080C08008	--
	10	--	--	--	--	--	--	M080C08010AC	--	M080C08010	--
	12	--	--	--	--	--	--	M080C08012AC	--	M080C08012	--
100	8	261,31	287	--	120	90	80	M080C10008AC	19	M080C10008	15
	10	323,60	349	--	120	90	80	M080C10010AC	25	M080C10010	20
	12	386,37	412	--	140	100	90	M080C10012AC	35	M080C10012	28
125	8	326,64	352	--	120	90	80	M080C12508AC	25	M080C12508	20
	10	404,51	430	--	140	100	90	M080C12510AC	35	M080C12510	28
	12	482,96	508	--	140	100	90	M080C12512AC	42	M080C12512	33
160	8	418,10	444	--	140	100	90	M080C16008AC	35	M080B16008	28
	10	517,77	543	--	170	120	110	M080C16010AC	44	M080B16010	35
	12	618,19	644	--	170	120	110	M080C16012AC	62	M080B16012	50
200	8	522,62	548	--	140	100	90	M080C20008AC	45	M080C20008	36
	10	647,21	673	--	170	120	110	M080C20010AC	66	M080C20010	53
	12	772,74	798	--	180	130	120	M080C20012AC	79	M080C20012	63

QUATRE TYPES DE CHAINE
M : chaînes à axes pleins
ME : chaînes porteuses à axes pleins (plaques déportées)
MC : chaînes à axes creux
MR : chaînes à raclettes

QUATRE TYPES DE MONTAGE
A : à douilles (sans galets)
B : avec petits galets lisses (rouleaux)
C : avec grands galets débordants lisses
D : avec grands galets débordants épaulés

Modèle déposé
Tous droits de reproduction réservés

Conveyor sprockets and cast iron wheels
ISO standard
Pignons et roues de manutention

CMW
QUALITY CHECKED FOR YOU

STOCK ET PRIX
SUR ITAFRAN.COM

Profil denture : e = 26,9 mm - f = 20,6 mm

Usinage présenté section 1
Frettes de serrage présenté section 6

								ROUES ACIER Denture taillée		ROUES FONTE Denture brute	
Pas	Dts	Dp	De M/ME/MR	De MC	Dm	L	d maxi	Code	Masse	Code	Masse
POUR CHAINE TYPE A (à douilles)											
100	8	261,31	272	277	120	90	80	M112A10008AC	24	M112A10008	19
	10	323,06	334	339	140	100	90	M112A10010AC	34	M112A10010	27
	12	386,37	397	402	140	100	90	M112A10012AC	41	M112A10012	33
125	8	326,64	338	342	140	100	90	M112A12508AC	28	M112A12508	23
	10	404,51	416	420	170	120	110	M112A12510AC	44	M112A12510	35
	12	482,96	494	498	170	120	110	M112A12512AC	49	M112A12512	39
160	8	418,10	429	434	140	100	90	M112A16008AC	50	M112A16008	40
	10	517,77	529	533	180	130	120	M112A16010AC	56	M112A16010	45
	12	618,19	629	634	180	130	120	M112A16012AC	75	M112A16012	60
200	8	522,62	534	538	140	100	90	M112A20008AC	54	M112A20008	43
	10	647,21	658	663	180	130	120	M112A20010AC	73	M112A20010	58
	12	772,74	784	788	180	130	120	M112A20012AC	95	M112A20012	76
POUR CHAINE TYPE B (à petits galets lisses)											
100	8	261,31	277	283	120	90	80	M112B10008AC	24	M112B10008	19
	10	323,06	339	345	140	100	90	M112B10010AC	34	M112B10010	27
	12	386,37	402	408	140	100	90	M112B10012AC	41	M112B10012	33
125	8	326,64	342	348	140	100	90	M112B12508AC	28	M112B12508	23
	10	404,51	420	426	170	120	110	M112B12510AC	44	M112B12510	35
	12	482,96	498	504	170	120	110	M112B12512AC	49	M112B12512	39
160	8	418,10	434	440	140	100	90	M112B16008AC	50	M112A16008	40
	10	517,77	533	539	180	130	120	M112B16010AC	56	M112A16010	45
	12	618,19	634	640	180	130	120	M112B16012AC	75	M112A16012	60
200	8	522,62	538	544	140	100	90	M112B20008AC	54	M112B20008	43
	10	647,21	663	669	180	130	120	M112B20010AC	73	M112B20010	58
	12	772,74	788	794	180	130	120	M112B20012AC	95	M112B20012	76
POUR CHAINES TYPE C (à galets lisses débordants)											
100	8	261,31	292	297	120	90	80	M112C10008AC	24	M112C10008	19
	10	323,06	354	359	140	100	90	M112C10010AC	34	M112C10010	27
	12	386,37	417	422	140	100	90	M112C10012AC	41	M112C10012	33
125	8	326,64	357	362	140	100	90	M112C12508AC	28	M112C12508	23
	10	404,51	435	440	170	120	110	M112C12510AC	44	M112C12510	35
	12	482,96	513	518	170	120	110	M112C12512AC	49	M112C12512	39
160	8	418,10	449	454	140	100	90	M112C16008AC	50	M112A16008	40
	10	517,77	548	553	180	130	120	M112C16010AC	56	M112A16010	45
	12	618,19	649	654	180	130	120	M112C16012AC	75	M112A16012	60
200	8	522,62	553	558	140	100	90	M112C20008AC	54	M112C20008	43
	10	647,21	678	683	180	130	120	M112C20010AC	73	M112C20010	58
	12	772,74	803	808	180	130	120	M112C20012AC	95	M112C20012	76

CARACTERISTIQUES DIMENSIONNELLES

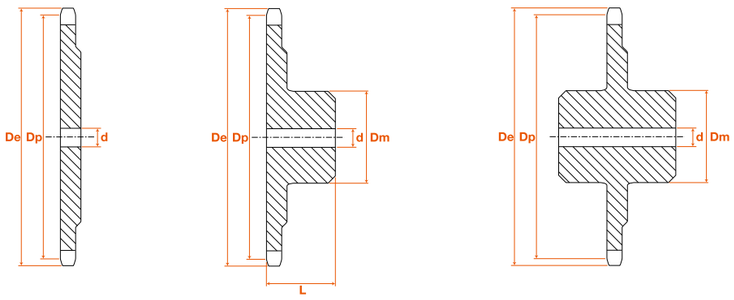

1- Roue sans moyeu
2- Roue avec moyeu déporté
3- Roue avec moyeu symétrique

PROFIL DES DENTURES

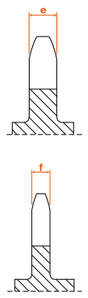

Profil de denture pour douilles (type A) ou galets lisses (type B et C)

Profil de denture pour galets épaulés (type D)

Modèle déposé
Tous droits de reproduction réservés

Conveyor plate wheels
WORK's standard
Disques de manutention
Série USINE

CMW
QUALITY CHECKED FOR YOU

Machining featured 1st section
Keyless bushings featured 6th section

STOCK AND PRICES
ON ITAFRAN.COM

Ø rouleau	Dts	Dp	De	Code	d	Masse
PAS 50 mm						
25 mm (e =10,5)	6	100,00	115,0	DQ050R2506	20	
	8	130,60	148,1	DQ050R2508	25	1,10
	9	146,20	163,7	DQ050R2509	25	1,30
	10	161,85	179,3	DQ050R2510	25	1,64
	11	177,50	195,0	DQ050R2511	25	1,80
	12	193,20	211,0	DQ050R2512	25	2,28
	13	208,85	226,4	DQ050R2513	30	2,47
	14	224,70	242,2	DQ050R2514	30	2,66
	15	240,45	257,9	DQ050R2515	30	3,04
31 mm (e=13,8)	8	130,60	152,3	DQ050R3108	25	1,16
	9	146,20	167,9	DQ050R3109	25	1,31
	10	161,85	183,5	DQ050R3110	25	1,84
	11	177,50	199,2	DQ050R3111	25	2,03
	12	193,20	212,0	DQ050R3112	25	2,70
	13	208,85	230,6	DQ050R3113	30	2,93
	14	224,70	246,4	DQ050R3114	30	3,15
	15	240,45	262,1	DQ050R3115	30	4,26
	16	256,30	278,0	DQ050R3116	30	
PAS 75 mm						
25 mm (e=10,5)	8	195,98	213,4	DQ075R2508	30	
	9	219,30	236,8	DQ075R2509	30	
	10	242,77	260,2	DQ075R2510	30	
	11	266,25	283,7	DQ075R2511	30	
	12	289,80	307,3	DQ075R2512	30	
	13	313,42	330,9	DQ075R2513	30	
	14	337,05	354,5	DQ075R2514	30	
	15	360,67	378,1	DQ075R2515	30	
31 mm (e=13,8)	8	195,98	217,6	DQ075R3108	30	3,80
	9	219,30	241,0	DQ075R3109	30	4,28
	10	242,77	264,4	DQ075R3110	30	4,76
	11	266,25	287,9	DQ075R3111	30	5,24
	12	289,80	311,5	DQ075R3112	30	5,71
	13	313,42	334,1	DQ075R3113	30	6,19
	14	337,05	358,7	DQ075R3114	30	6,66
	15	360,67	382,3	DQ075R3115	30	7,61
	16	384,45	406,1	DQ075R3116	30	
PAS 100 mm						
31 mm (e=13,8)	8	261,31	282,9	DQ100R3108	30	5,84
	9	292,40	314,1	DQ100R3109	30	6,57
	10	323,61	345,4	DQ100R3110	30	8,79
	11	354,95	376,7	DQ100R3111	30	9,66
	12	386,40	408,1	DQ100R3112	30	12,46
	13	417,90	439,6	DQ100R3113	30	13,50
	14	449,40	471,1	DQ100R3114	30	14,54
	15	480,90	502,6	DQ100R3115	30	16,61
40 mm (e=20)	8	261,31	283,0	DQ100R4008	30	
	9	292,40	314,0	DQ100R4009	30	
	10	323,61	345,0	DQ100R4010	30	
	11	354,95	378,0	DQ100R4011	30	
	12	386,40	409,0	DQ100R4012	30	
	13	417,90	-	DQ100R4013	30	
	14	449,40	473,0	DQ100R4014	30	
	15	-	-	DQ100R4015	-	

CARACTERISTIQUES DIMENSIONNELLES

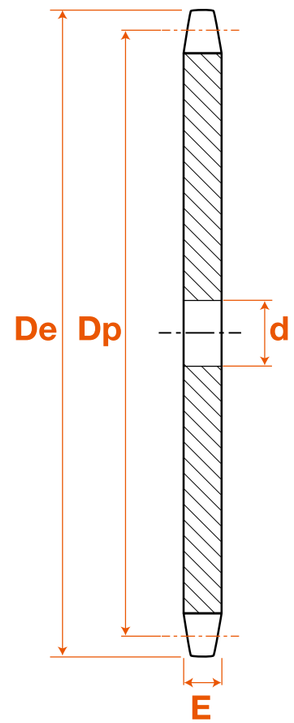

Modèle déposé
Tous droits de reproduction réservés

Cast iron wheels for agricultural chain
Pitches 41,75 + 50,8 mm
Roues pour chaîne agricole

CMW
QUALITY CHECKED FOR YOU

STOCK ET PRIX
SUR ITAFRAN.COM

Usinage présenté section 1
Frettes de serrage présenté section 6

CARACTERISTIQUES
DIMENSIONNELLES

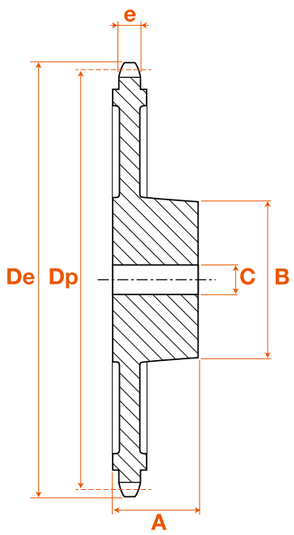

Pas 41,75 mm - Ø rouleau 17 - e = 19 mm (pour chaîne type 260)

Dts	Dp	De	Code	A	B	C	Masse
6	82,80	97,0	26006	45	55	15	1,40
7	95,42	109,6	26007	45	65	15	--
8	108,13	122,3	26008	50	70	15	1,96
9	122,04	135,3	26009	55	80	20	2,65
10	133,93	148,2	26010	55	80	20	2,78
11	146,94	161,2	26011	55	90	20	4,01
12	159,95	174,2	26012	55	90	20	3,60
13	172,99	187,2	26013	55	90	20	4,00
14	186,04	200,3	26014	55	90	20	4,62
15	199,12	213,4	26015	55	90	20	4,72
16	212,20	226,4	26016	60	100	20	5,81
17	225,30	239,5	26017	60	100	20	6,18
18	238,41	252,6	26018	60	100	20	--
20	264,20	278,8	26020	60	100	20	--
21	277,75	291,9	26021	60	100	20	--
27	356,61	370,8	26027	65	110	25	--
30	396,06	410,3	26030	65	110	25	20,00
34	448,69	462,9	26034	70	120	25	--
38	501,31	515,5	26038	70	120	25	--

Pas 50,8 mm - Ø rouleau 30 - e = 8,5 mm (pour chaîne type 262)

Dts	Dp	De	Code	A	B	C	Masse
6	--	--	26206	--	--	--	--
7	--	--	26207	--	--	--	--
8	132,74	148,0	26208	55	80	20	--
9	--	--	26209	--	--	--	--
10	164,39	180,0	26210	55	90	20	--
11	--	--	26211	--	--	--	--
12	196,27	212,0	26212	55	90	20	--
13	--	--	26213	--	--	--	--
14	228,29	244,0	26214	60	100	20	--
15	--	--	26215	--	--	--	--
16	260,39	276,0	26216	60	100	20	--
17	--	--	26217	--	--	--	--
18	292,54	308,0	26218	65	110	25	--
20	--	--	26220	--	--	--	--
21	--	--	26221	--	--	--	--
27	--	--	26227	--	--	--	--
30	--	--	26230	--	--	--	--
34	--	--	26234	--	--	--	--
38	--	--	26238	--	--	--	--

Les roues avec un moyeu déporté sont les plus couramment utilisées.
Les roues avec un moyeu symétrique présentent en effet l'inconvénient d'être nécéssairement éloignées des paliers et portées de roulements. En revanche, elles ont un avantage déterminant pour les services de maintenance et d'entretien : en les retournant sur elles-même de 180 degrés, l'utilisateur retrouve... une denture neuve !
Les clavettes sont généralement parallèles.
En cas de rainure à pente, l'entrée de la tête de clavette est prévue côté moyeu.

Wheels with one side hub are the most used. Wheels with a symetric hub have the disadvantage to run necessarly away from the shaft bearings. In return, they have a great advantage for maintenance services : if the user turn them over 180 degrees, he find again... a new set of teeth ! The key are usually parallel.
But in case of enclined keyway, the enter of the key is on the hub's side.

Modèle déposé
Tous droits de reproduction réservés

Memo

Notes

Modèle déposé
Tous droits de reproduction réservés

Guides and sliding rails
For simplex chains
Guides chaînes et rails
Pour chaînes simples

QUALITY CHECKED FOR YOU

STOCK ET PRIX SUR ITAFRAN.COM

Les guides chaînes sont réalisés dans du polyéthylène basse pression régénéré qui est une matière particulièrement glissante et, en même temps, très résistante à l'usure. Ce matériau présente en outre de multiples autres avantages :

- Résistance à la corrosion ainsi qu'aux acides et aux produits chimiques, élasticité permanente, autolubrification
- Résistance aux chocs, absobtion des vibrations et donc diminution des nuisances sonores et meilleure longévité des chaînes.

Guides chaînes en "T" pour chaînes simples

Code	Désignation	Caractéristiques dimensionnelles A	B	C	D	E	H	Poids (kg/m)
T06B1	Guide T 06B-1 H1 0	15	8,5	5,5		1,5	10	0,13
T083	Guide T 083-1 H1 0	15	8,4	4,7		1,6	10	0,13
T085	Guide T 085-1 H10	20	7,9	6,2		2,1	10	0,16
T08B1	Guide T 08B-1 H10	20	7,8	7,5		2,2	10	0,16
T08B1H15	Guide T 08B-1 H1 5	20	12,8	7,5		2,2	15	0,26
T08B1H20	Guide T 08B-1 H20	20	17,8	7,5		2,2	20	0,35
T08B1H30	Guide T 08B-1 H30	20	27,8	7,5		2,2	30	0,54
T10B1	Guide T 10B-1 H10	20	7,4	9,3		2,6	10	0,16
T10B1H15	Guide T 10B-1 H15	20	12,4	9,3		2,6	15	0,26
T10B1H20	Guide T 10B-1 H20	20	17,4	9,3		2,6	20	0,35
T10B1H30	Guide T 10B-1 H30	20	27,4	9,3		2,6	30	0,54
T12B1	Guide T 12B-1 H10	25	7,6	11,3		2,4	10	0,21
T12B1H15	Guide T 12B-1 H15	25	12,6	11,3		2,4	15	0,32
T12B1H20	Guide T 12B-1 H20	25	17,6	11,3		2,4	20	0,44
T12B1H30	Guide T 12B-1 H30	25	27,6	11,3		2,4	30	0,68
T16B1	Guide T 16B-1 H15	40	11,5	16,5		3,5	15	0,47
T16B1H20	Guide T 16B-1 H20	40	16,5	16,5		3,5	20	0,66
T16B1H30	Guide T 16B-1 H30	40	26,5	16,5		3,5	30	1,04
T20B1	Guide T 20B-1 H15	45	10,8	19,0		4,2	15	0,53
T24B1	Guide T 24B-1 H15	60	9,5	24,7		5,5	15	0,66
T28B1	Guide T 28B-1 H20	75	13,2	30,1		6,8	20	1,13
T32B1	Guide T 32B-1 H20	80	12,3	30,1		7,7	20	1,10
Guides chaînes en "T" pour chaînes simples pour les rails en acier galvanisé (G) ou inoxydable (I)								
T083R	Guide T 083-1 pour rail 02	17,0	13,4	4,7	17	1,6	15	0,13
T085R	Guide T 085 larg.17 pour rail 02	17,0	12,9	6,2	17	2,1	15	0,13
T085RS	Guide T 085 larg.20 pour rail 02	20,0	12,9	6,2	17	2,1	15	0,12
T08B1R	Guide T 08B-1 pour rail 01	20,0	6,8	7,5	11	2,2	9	0,12
T08B1R02	Guide T 08B-1 pour rail 02	17,0	12,8	7,5	17	2,2	15	0,13
T10B1R	Guide T 10B-1 pour rail 02	17,0	12,4	9,3	17	2,6	15	0,13
T12B1R	Guide T 12B-1 pour rail 02	20,0	12,6	11,3	17	2,4	15	0,17
T12B1R03	Guide T 12B-1 pour rail 03	23,5	12,6	11,3	18	2,4	15	0,29
T16B1R	Guide T 16B-1 pour rail 03	23,5	11,5	16,5	18	3,5	15	0,30
T20B1R	Guide T 20B-1 pour rail 03	28,0	10,7	19,0	18	4,3	15	0,34
T24B1R	Guide T 24B-1 pour rail 05	33,0	19,5	24,7	30	5,5	25	0,63
T28B1R	Guide T 28B-1 pour rail 05	38,0	18,2	30,1	30	6,8	25	0,73
T32B1R	Guide T 32B-1 pour rail 05	38,0	17,3	30,1	30	7,7	25	0,71
T32B1R10	Guide T 32B-1 pour rail 10	60,0	17,3	30,1	35	7,7	25	1,24

GEOMETRIE DE CONSTRUCTION ET CARACTERISTIQUES DIMENSIONNELLES (coloris vert)

Guide en "T" simple

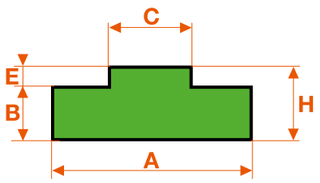

Conditionnement : 2 mètres

Guide en "T" simple monté sur rail

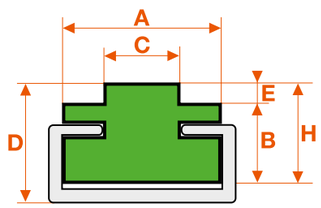

Conditionnement : 2 mètres

Modèle déposé
Tous droits de reproduction réservés

Guides and sliding rails
For duplex and triplex chains
Guides chaînes et rails
Pour chaînes doubles et triples

QUALITY CHECKED FOR YOU

STOCK AND PRICES ON ITAFRAN.COM

La plupart des modèles sont disponibles dans une version qui peut être montée sur un rail métallique, en acier galvanisé ou inoxydable :

- Lors de l'installation, la fixation est beaucoup plus rapide et plus facile.
- Même avantage pour la maintenance puisqu'il suffit de dégager l'ancien guide de son rail pour y introduire le guide chaîne neuf.

Les guides chaînes et les rails sont livrés en longueurs de 2 mètres.
D'autres conditionnements peuvent être réalisés sur commande spéciale.

Guides chaînes en "T" pour chaînes doubles

Code	Désignation	Caractéristiques dimensionnelles A	B	C	D	E	F	H	Poids (kg/m)
T06B2	Guide T 06B-2 H10	25,0	8,5	5,5		1,5	15,7	10	0,25
T08B2	Guide T 08B-2 H10	35,0	7,8	7,5		2,2	21,4	10	0,36
T08B2H15	Guide T 08B-2 H15	35,0	12,8	7,5		2,2	21,4	15	0,53
T08B2H20	Guide T 08B-2 H20	35,0	17,8	7,5		2,2	21,4	20	0,69
T08B2H30	Guide T 08B-2 H30	35,0	27,8	7,5		2,2	21,4	30	1,00
T10B2	Guide T 10B-2 H10	40,0	7,4	9,3		2,6	25,9	10	0,42
T12B2	Guide T 12B-2 H10	45,0	7,6	11,3		2,4	30,8	10	0,48
T16B2	Guide T 16B-2 H15	48,4	11,5	16,5		3,5	48,4	15	0,82
T20B2	Guide T 20B-2 H15	55,5	10,8	19,0		4,2	55,5	15	0,93
T24B2	Guide T 24B-2 H20	73,1	14,5	24,7		5,5	73,1	20	1,62
T28B2	Guide T 28B-2 H25	89,7	18,2	30,1		6,8	89,7	25	2,49
T32B2	Guide T 32B-2 H30	88,7	22,3	30,1		7,7	88,7	30	2,93
Guides chaînes en "T" pour chaînes doubles pour les rails en acier galvanisé (G) ou inoxydable (I)									
T08B2R	Guide T 08B-2 pour rail 02	21,4	12,8	7,5	17,0	2,2		15	0,24
T10B2R	Guide T 10B-2 pour rail 02	25,7	12,4	9,3	17,0	2,6		15	0,26
T12B2R	Guide T 12B-2 pour rail 03	30,7	12,6	11,3	20,0	2,4		15	0,33
T16B2R	Guide T 16B-2 pour rail 05	48,0	16,5	16,5	27,0	3,5		20	0,65
T20B2R	Guide T 20B-2 pour rail 05	55,0	20,7	19,0	30,0	4,3		25	0,92
T24B2R	Guide T 24B-2 pour rail 05	72,0	24,5	24,7	35,0	5,5		30	1,42

Guides chaînes en "T" pour chaînes triples

Code	Désignation	Caractéristiques dimensionnelles A	B	C	E	F	H	Poids (kg/m)
T06B3	Guide T 06B-3 H10	35	8,5	5,5	1,5	25,9	10	0,31
T08B3	Guide T 08B-3 H10	45	7,8	7,5	2,2	35,3	10	0,38
T08B3H15	Guide T 08B-3 H15	45	12,8	7,5	2,2	35,3	15	0,60
T08B3H20	Guide T 08B-3 H20	45	17,8	7,5	2,2	35,3	20	0,81
T08B3H30	Guide T 08B-3 H30	45	27,8	7,5	2,2	35,3	30	1,24
T10B3	Guide T 10B-3 H10	55	7,4	9,3	2,6	42,5	10	0,46
T12B3	Guide T 12B-3 H10	65	7,6	11,3	2,4	50,3	10	0,55
T16B3	Guide T 16B-3 H15	95	10,7	16,5	4,3	80,3	15	1,17
T20B3	Guide T 20B-3 H15	105	10,8	19,0	4,2	92,0	15	1,30
T24B3	Guide T 24B-3 H20	135	14,5	24,7	5,5	121,5	20	2,25
T28B3	Guide T 28B-3 H25	170	18,2	30,1	6,8	149,3	25	3,52
T32B3	Guide T 32B-3 H30	170	22,3	30,1	7,7	149,3	30	4,26

GEOMETRIE DE CONSTRUCTION ET CARACTERISTIQUES DIMENSIONNELLES (coloris vert)

Guide en "T" double

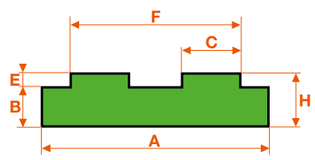

Conditionnement : 2 mètres

Guide en "T" double monté sur rail

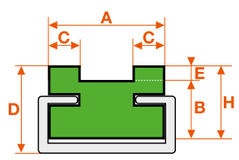

Conditionnement : 2 mètres

Guide en "T" triple

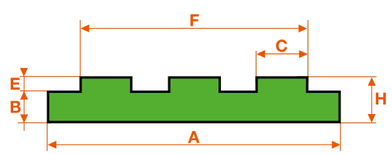

Conditionnement : 2 mètres

Modèle déposé
Tous droits de reproduction réservés

Guides and sliding rails
U and P profil
Guides chaînes et rails
Formes U et P

STOCK ET PRIX SUR ITAFRAN.COM

Chain guides are made of a high density polyethylene which is produced with a low pressure polymerization process. This material has low frictional properties and, at the same time, is time resistant to wear. It presents many other advantages :

- *Corrosion, chemical and acid resisting, continuously elactic,*
- *Self-lubrificating, resistant to impact, absorbing vibrations and noises, which means a longer life for rollerchains.*

Code	Désignation	Caractéristiques dimensionnelles								Poids (kg/m)
		A	B	C	D	e1	e2	F	H	
Guides chaînes en "U"										
U06B	Guide U 06B	20,0		3,7		2,8	4,2	9,2	15	0,26
U083	Guide U 083	20,0		4,0		2,3	3,4	10,7	15	0,26
U085S	Guide U 085 largeur 20	20,0		4,4		3,2	4,7	11,7	15	0,24
U085	Guide U 085	25,0		4,9		3,5	4,8	12,7	15	0,31
U08B	Guide U 08B	25,0		4,9		3,5	4,8	12,7	15	0,31
U10B	Guide U 10B	25,0		5,5		3,6	5,1	15,2	15	0,30
U12B	Guide U 12B	25,0		6,2		3,9	5,7	16,7	20	0,40
U16B	Guide U 16B	35,0		8,9		8,4	9,9	24,4	25	0,62
Guides chaînes en "U" pour les rails en acier galvanisé (G) ou inoxydable (I)										
U08BR	Guide U 08B pour rail 01	20,0	4,2	4,9	11	3,5	4,8	12,7	9	0,14
U10BR	Guide U 10B pour rail 03	23,0	6,9	5,5	18	3,6	5,1	15,2	12	0,20
U12BR	Guide U 12B pour rail 03	23,0	6,3	6,2	18	3,9	5,7	16,7	12	0,20
U16BR	Guide U 16B pour rail 08	32,5	10,1	8,9	30	8,4	9,9	24,4	20	0,77
U20BR	Guide U 20B pour rail 10	60,0	13,1	11,0	35	10,0	11,9	28,0	25	1,04
U24BR	Guide U 24B pour rail 10	60,0	15,1	16,0	40	13,0	14,9	35,0	30	1,34
U28BR	Guide U 28B pour rail 10	65,0	22,0	17,0	45	16,0	18	39,0	40	1,84
U32BR	Guide U 32B pour rail 10	700	18,3	19,0	45	16,0	21,7	44,0	40	2,04

Code	Désignation	Caractéristiques dimensionnelles				Poids (kg/m)
		A	B	D	H	
Guides chaînes "P" profilés à plat pour les rails en acier galvanisé (G) ou inoxydable (I)						
P2004	Guide plat 20 x 4 pour rail 01	20	0,8	6	4	0,07
P2006	Guide plat 20 x 6 pour rail 02	20	1,0	11	6	0,09
P2009	Guide plat 20 x 9 pour rail 01	20	5,8	11	9	0,17
P2010	Guide plat 20 x 10 pour rail 02	20	6,0	16	10	0,18
P2010S	Guide plat 20 x 10 pour rail 02	20	4,0	14	10	0,18
P2015	Guide plat 20 x 15 pour rail 02	20	7,0	17	15	0,27
P2018	Guide plat 20 x 18 pour rail 02	20	10,0	20	18	0,37
P2810	Guide plat 28 x 10 pour rail 03	28	3,0	15	10	0,27
P2815	Guide plat 28 x 15 pour rail 03	28	6,0	18	15	0,40
P3815	Guide plat 38 x 15 pour rail 05	38	4,0	22	15	0,31
P3820	Guide plat 38 x 20 pour rail 05	38	7,0	25	20	0,63
P6020	Guide plat 60 x 20 pour rail 10	60	10,0	30	20	0,48

GEOMETRIE DE CONSTRUCTION ET CARACTERISTIQUES DIMENSIONNELLES (coloris vert)

Guide en "U"

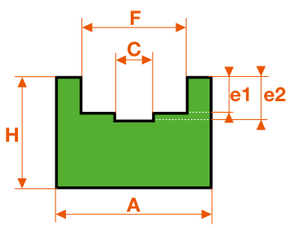

Guide en "U" monté sur rail

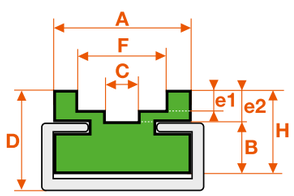

Guide en "P" monté sur rail

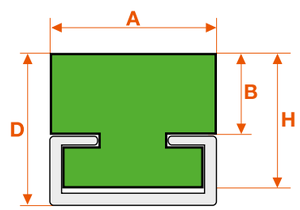

Modèle déposé
Tous droits de reproduction réservés

Guides and sliding rails
E and TF profil
Guides chaînes et rails
Formes E et TF

STOCK AND PRICES ON ITAFRAN.COM

Most of these models are available in version which can be slided in rails (galvanized or stainless steel):

- *The fixing of the rails is much more easier and quicker than the chain guide's one.*
- *It offers the same advantage for the maintenance services : they just have to keep out the former guide and slide the new one inside the rail.*

The chain guides and rails are available in lengths of 2 meters.
On special request, others packaging can be delivered.

Code	Désignation	Caractéristiques dimensionnelles												Poids (kg/m)
		A	A1	A2	B	B1	C	D	E	E1	H	H1	H2	
Guides chaînes en "E" à double étage pour les rails en acier galvanisé (G) ou inoxydable (I)														
E06BR	Guide E 06B pour rail 02	20,0	4,3	10,4	9,3	14,5	5,2	27,0	1,5	6,6	24,0	30,2	17,0	0,47
E08BR	Guide E 08B pour rail 02	20,0	5,1	7,6	12,8	16,5	7,6	30,0	2,2	7,1	27,0	33,8	18,0	0,53
E10BR	Guide E 10B pour rail 02	20,0	5,3	5,5	15,4	15,5	9,3	36,0	2,6	9,7	33,0	41,1	21,0	0,69
E12BR	Guide E 12B pour rail 03	24,3	6,0	6,8	16,9	18,5	11,5	41,0	2,4	10,2	37,0	46,5	24,0	0,75
E16BR	Guide E 16B pour rail 03	33,5	10,0	6,6	24,4	25,0	16,9	54,0	4,3	11,9	50,0	62,0	34,0	2,15

GEOMETRIE DE CONSTRUCTION ET CARACTERISTIQUES DIMENSIONNELLES (coloris vert)

Guide en "E" à double étage

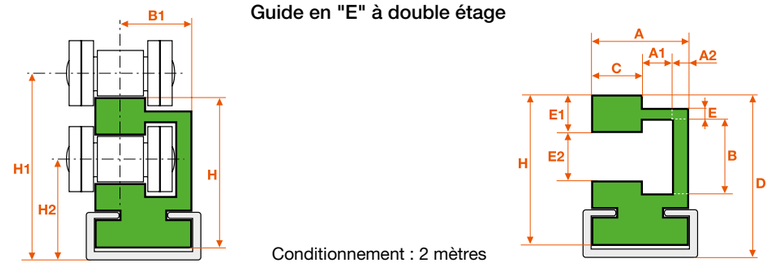

Conditionnement : 2 mètres

Code	Désignation	Caractéristiques dimensionnelles								Poids (kg/m)
		A	C	D	E	E1	E2	F	H	
Guides chaînes en "TF" (profil en "T fermé").										
TF06B1	Guide TF 06B-1	20	3,8		1,5	1,1	1,5	13,0	10	0,19
TF083	Guide TF 083	20	3,0		1,6	1,4	1,6	12,4	10	0,19
TF085	Guide TF 085	22	4,5		2,2	1,6	2,2	15,1	10	0,21
TF08B1	Guide TF 08B-1	25	5,7		2,2	1,6	2,2	16,3	15	0,35
TF10B1	Guide TF 10B-1	28	7,4		2,6	2,1	2,6	19,2	15	0,39
TF12B1	Guide TF 12B-1	30	9,2		2,4	2,8	2,4	21,8	20	0,56
TF16B1	Guide TF 16B-1	42	15,0		3,5	3,3	3,5	33,8	25	0,99
TF20B1	Guide TF 20B-1	50	16,8		4,2	4,0	4,2	40	25	1,18
Guides chaînes en "TF" pour les rails en acier galvanisé (G) ou inoxydable (I)										
TF06B1R	Guide TF 06B-1 pour rail 02	20	3,8	17	1,5	1,1	1,5	13,0	14	0,77
TF083R	Guide TF 083 pour rail 02	20	3,0	17	1,6	1,4	1,6	12,4	14	0,77
TF085R	Guide TF 085 pour rail 02	22	4,5	17	2,2	1,6	2,2	15,1	14	0,80
TF08B1R	Guide TF 08B-1 pour rail 02	25	5,7	20	2,2	1,6	2,2	16,3	16	0,89
TF10B1R	Guide TF 10B-1 pour rail 03	28	7,4	20	2,6	2,1	2,6	19,2	16	1,31
TF12B1R	Guide TF 12B-1 pour rail 03	30	9,2	22	2,4	2,8	2,4	21,8	18	1,37
TF16B1R	Guide TF 16B-1 pour rail 08	42	15,0	30	3,5	3,3	3,5	33,8	25	2,41
TF20B1R	Guide TF 20B-1 pour rail 08	50	16,8	35	4,2	4,0	4,2	40,0	30	2,84

GEOMETRIE DE CONSTRUCTION ET CARACTERISTIQUES DIMENSIONNELLES (coloris vert)

Guide en "TF"

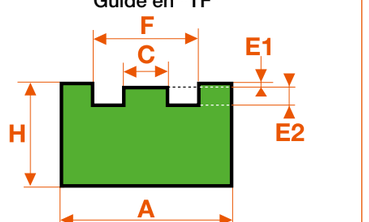

Guide en "TF" monté sur rail

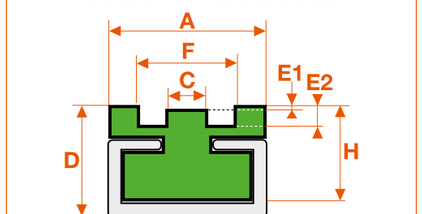

Modèle déposé
Tous droits de reproduction réservés

Guides and sliding rails
K profil
Guides chaînes et rails
Formes K

STOCK ET PRIX
SUR ITAFRAN.COM

Guides chaînes en “K”

Code	Désignation	Caractéristiques dimensionnelles										Poids (kg/m)
		A	B	C	D	E1	E2	E3	F	G	H	
K06B	Guide K 06B	20	15,1	4		5,6	8,7	9,9	9,3	6,6	25	0,41
K083B	Guide K 083	20	16,7	4		4,7	7,4	8,3	10,8	8,0	25	0,41
K085B	Guide K 085	24	18,8	5		6,3	9,8	11,2	11,8	8,0	30	0,59
K085BS	Guide K 085S	24	18,7	5		6,3	10,2	11,3	12,8	8,7	30	0,58
K08B	Guide K 08B	24	17,3	5		7,6	11,5	12,7	12,8	8,7	30	0,56
K10B	Guide K 10B	30	20,2	6		9,3	13,5	14,8	15,4	10,4	35	0,83
K12B	Guide K 12B	40	17,5	7		11,5	15,9	17,5	16,9	12,3	35	1,11
K16B	Guide K 16B	40	18,2	9		16,9	25,7	26,8	24,4	16,1	45	1,23
K20B	Guide K 20B	50	18,8	11		19,4	29,3	31,2	27,5	19,3	50	1,73
K24B	Guide K 24B	60	19,9	16		25,2	38,2	40,1	36,5	25,7	60	2,33
K28B	Guide K 28B	60	21,1	17		30,8	46,9	48,9	41,5	28,3	70	2,47
K32B	Guide K 32B	70	22,0	19		30,8	47,3	53,0	44,5	29,6	75	3,26
Guides chaînes standard en “K” pour les rails en acier galvanisé (G) ou inoxydable (I)												
K06BR	Guide K 06B pour rail 02	20		4	21	5,6	8,7	9,9	9,3	6,6	17,5	0,19
K083BR	Guide K 083B pour rail 02	20		4	21	4,7	7,4	8,3	10,8	8,0	17,5	0,19
K085BR	Guide K 85B pour rail 03	24		5	32	6,3	9,8	11,2	11,8	8,0	27,5	0,52
K085BRS	Guide K 85BS pour rail 03	24		5	32	6,3	10,2	11,3	12,8	8,7	27,5	0,52
K08BR	Guide K 08B pour rail 03	24		5	32	7,6	11,5	12,7	12,8	8,7	27,5	0,50
K10BR	Guide K 10B pour rail 03	24		6	32	9,3	13,5	14,8	15,4	10,4	27,5	0,45
K12BR	Guide K 12B pour rail 05	33		7	43	11,5	15,9	17,5	16,9	12,3	34,0	0,73
K16BR	Guide K 16B pour rail 05	38		9	50	16,9	25,7	26,8	24,4	16,1	40,0	0,62
K20BR	Guide K 20B pour rail 10	60		11	55	19,4	29,3	31,2	27,5	19,3	45,0	2,64
K24BR	Guide K 24B pour rail 10	60		16	65	25,2	38,2	40,1	36,5	25,7	55,0	2,84
K28BR	Guide K 28B pour rail 10	70		17	80	30,8	46,9	48,9	41,5	28,3	70,0	4,04
K32BR	Guide K 32B pour rail 10	70		19	80	30,8	47,3	53,0	44,5	29,6	70,0	4,04

GEOMETRIE DE CONSTRUCTION ET CARACTERISTIQUES DIMENSIONNELLES (coloris vert)

Guide en "K"

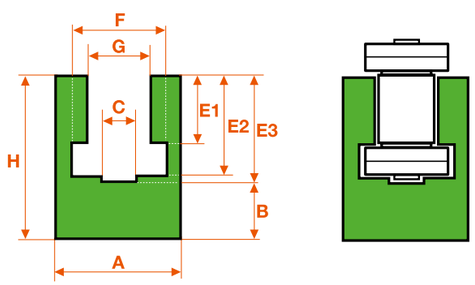

Conditionnement : 2 mètres

Guide en "K" monté sur rail

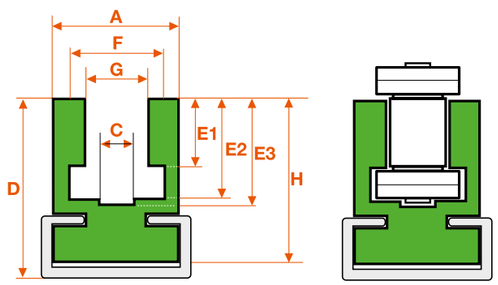

Conditionnement : 2 mètres

Modèle déposé
Tous droits de reproduction réservés

Guides and sliding rails
KF profil
Guides chaînes et rails
Formes KF

STOCK AND PRICES
ON ITAFRAN.COM

Guides chaînes à cage fermée en “KF” pour les rails en acier galvanisé (G) ou inoxydable (I)

Code	Désignation	Caractéristiques dimensionnelles								Poids (kg/m)
		A*	C	D*	E1	E2	E3	F	G	
KF06BR	Guide KF 06B p/rail 06, 14 ou 15	30	4	24	5,6	8,7	9,9	9,3	6,6	0,34
KF083BR	Guide KF 83B p/rail 06, 14 ou 15	30	4	24	4,7	7,4	8,3	10,8	8,0	0,34
KF085BR	Guide KF 85B p/rail 06, 14 ou 15	30	5	24	6,3	9,8	11,2	11,8	8,0	0,34
KF085BRS	Gd.KF 85B large p/r.06, 14 ou 15	30	5	24	6,3	10,2	11,3	12,8	8,7	0,34
KF08BR	Guide KF 08B p/rail 06, 14 ou 15	30	5	24	7,6	11,5	12,7	12,8	8,7	0,34
KF10BR	Guide KF 10B p/rail 06, 14 ou 15	30	6	24	9,3	13,5	14,8	15,4	10,4	0,34
KF12BR	Guide KF 1 2B p/rail 06, 14 ou 15	30	7	24	11,5	15,9	17,5	16,9	12,3	0,34
KF16BR	Guide KF 16B pour rail 09	45	9	40	15,5	25,7	26,8	24,4	16,1	1,15
KF20BR	Guide KF 20B pour rail 09	45	11	40	17,5	29,3	31,2	27,5	19,3	1,05

Fixation standard : rails 06 ou 09
Fixation horizontale : rail 14
Fixation verticale : rail 15.
(* Rails 14 et 15 : A=31 et D=25)

GEOMETRIE DE CONSTRUCTION ET CARACTERISTIQUES DIMENSIONNELLES (coloris vert)

Guide en "KF" monté sur rail 06 ou 09

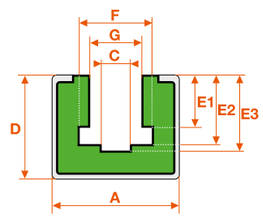

Conditionnement : 2 mètres

Guide en "KF" monté sur rail 14 (pour fixation horizontale)

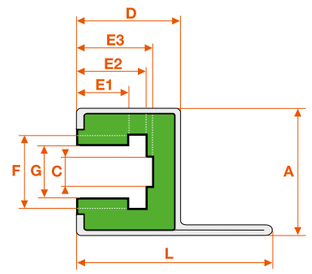

Conditionnement : 2 mètres

Guide en "KF" monté sur rail 15 (pour fixation verticale)

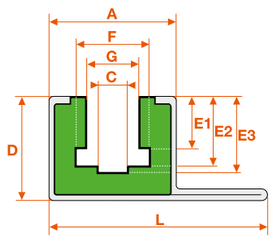

Conditionnement : 2 mètres

Modèle déposé
Tous droits de reproduction réservés

Guides and sliding rails
Rails
Guides chaînes et rails

STOCK ET PRIX
SUR ITAFRAN.COM

Code	Désignation	Caractéristiques dimensionnelles A	C	e	H	Poids (kg/m)
Acier galvanisé (G)						
G01	Rail acier galvanisé n° 1 24 x 5	24	17,5	1,0	5,2	0,28
G02	Rail acier galvanisé n° 2 20 x 10	20	10,0	1,3	10,0	0,43
G03	Rail acier galvanisé n° 3 28 x 12	28	14,0	2,2	12,0	0,95
G04	Rail acier galvanisé n° 4 28 x 16	28	14,0	2,3	16,0	1,15
G05	Rail acier galvanisé n° 5 38 x 18	38	22,0	1,5	18,0	0,98
G06	Rail acier galvanisé n° 6 30 x 24	30	20,0	1,5	24,0	0,94
G07	Rail acier galvanisé n° 7 18 x 12	18	9,5	1,3	12,0	0,50
G08	Rail acier galvanisé n° 8 38 x 18	38	22,0	2,5	18,0	1,43
G09	Rail acier galvanisé n° 9 45 x 40	45	31,0	2,0	40,0	2,05
G10	Rail acier galvanisé n°10 20 x 60	60	36,0	2,5	20,0	2,16
G14	Rail acier galvanisé n°14 47 x 31	47	18,0	2,0	31,0	1,20
G15	Rail acier galvanisé n°15 53 x 25	53	20,0	2,0	25,0	1,20
Acier inoxydable (I)						
I01	Rail acier inox n° 1 24 x 5	24	17,5	1,0	5,2	0,28
I02	Rail acier inox n° 2 20 x 10	20	10,0	1,3	10,0	0,43
I03	Rail acier inox n° 3 28 x 12	28	14,0	2,2	12,0	0,95
I04	Rail acier inox n° 4 28 x 16	28	14,0	2,3	16,0	1,15
I05	Rail acier inox n° 5 38 x 18	38	22,0	1,5	18,0	0,98
I06	Rail acier inox n° 6 30 x 24	30	20,0	1,5	24,0	0,94
I07	Rail acier inox n° 7 18 x 12	18	9,5	1,3	12,0	0,50
I08	Rail acier inox n° 8 38 x 18	38	22,0	2,5	18,0	1,43
I09	Rail acier inox n° 9 45 x 40	45	31,0	2,0	40,0	2,05
I10	Rail acier inox n°10 20 x 60	60	36,0	2,5	20,0	2,16
I14	Rail acier inox n°14 31 x 47	47	18,0	2,0	31,0	1,20
I15	Rail acier inox n°15 25 x 53	53	20,0	2,0	25,0	1,20

Montage :
Les profils acier ou inox ci-dessus peuvent être fixés par vis ou par soudage, ce qui permet de réduire le temps de montage et d'améliorer la précision du guidage. La dilatation des profilés en polyéthylène est d'environ 2 mm par 10°C et par mètre.
Si de fortes variations de température sont pévisibles il convient de prévoir des joints de dilatation disposés longitudinalement avec un angle de 45°.
Assembly:
These steel or stainless steel profiles can be fastened with screws or welded : it reduces time of assembly and ensures a better guiding. The plastic profiles present a thermal expansion of about 2 mm per 10°C each meter. In case of high temperature variations, expansions gaps evelled at 45° in the moving direction are recommanded.

GEOMETRIE DE CONSTRUCTION ET CARACTERISTIQUES DIMENSIONNELLES

Conditionnement : 2 mètres
(autres longueurs jusqu'à 6,05 mètres sur demande)

Rail 01,02,03,04,05,07,08,10

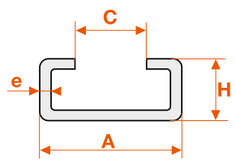

Poinçonnage de la bande de fixation pour les rails 14 et 15

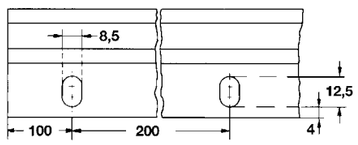

Rail 06 et 09

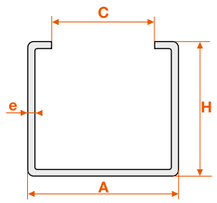

Rail 14

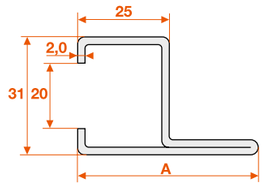

Rail 15

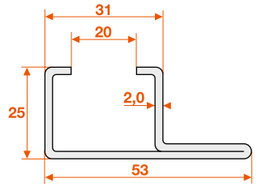

Modèle déposé
Tous droits de reproduction réservés

Guides and sliding rails
Belt profiled
Guides et rails
Pour courroies

Les guides courroies sont disponibles dans un coloris noir et en longueur de 2 mètres.
The belts guides are available in black and in length of 2 meters.

STOCK AND PRICES
ON ITAFRAN.COM

Code	Désignation	Caractéristiques dimensionnelles A	C	D	E	H	Poids (kg/m)
Guides courroies en "CT" pour courroies trapézoïdales							
CTZ	Guide CT profils Z/SPZ/XPZ	20	7,2		4,5	10	0,17
CTA	Guide CT profils A/SPA/XPA	20	9,2		6,0	12	0,17
CTB	Guide CT profils B/SPB/XPB	30	11,5		8,0	15	0,33
CTC	Guide CT profils C	35	14,5		10,5	20	0,5
Guides "CT" pour courroies trapézoïdales pour les rails en acier galvanisé (G) ou inoxydable (I)							
CTZR	Guide CT profil Z pour rail 02	20	7,2	18,0	4,5	15	0,14
CTAR	Guide CT profil A pour rail 03	25	9,2	22,0	6,0	18	0,34
CTBR	Guide CT profil B pour rail 03	30	11,5	24,0	9,0	18	0,34
CTCR	Guide CT profil C pour rail 05	35	14,5	300	10,5	25	0,57

Code	Désignation	Caractéristiques dimensionnelles A	C	D	E	r	H	Poids (kg/m)
Guides courroies en "CR" pour courroies et câbles ronds								
CR05	Guide CR p/ courroies diam. 5	20			3	3	10	0,18
CR06	Guide CR p/ courroies diam. 6	20			4	4	10	0,18
CR08	Guide CR p/ courroies diam. 8	20			5	5	12	0,20
CR10	Guide CR p/ courroies diam.1 0	25			6	6	15	0,30
CR12	Guide CR p/ courroies diam.1 2	30			8	7	20	0,48
CR15	Guide CR p/ courroies diam.1 5	35			10	9	25	0,70
CR18	Guide CR p/ courroies diam.1 8	40			12	10	25	0,78
Guides "CR" pour courroies et câbles ronds pour les rails en acier galvanisé (G) ou inoxydable (I)								
CR05R	Guide CR diam. 5 pour rail 02	20	15		3	3	10	0,14
CR06R	Guide CR diam. 6 pour rail 02	20	18		4	4	15	0,14
CR08R	Guide CR diam. 8 pour rail 02	20	18		5	5	15	0,14
CR10R	Guide CR diam.10 pour rail 03	25	20		6	6	15	0,26
CR12R	Guide CR diam.12 pour rail 03	28	20		8	7	15	0,25
CR15R	Guide CR diam.15 pour rail 05	33	25		9	9	20	0,43
CR18R	Guide CR diam.18 pour rail 05	38	25		10	10	20	0,42

GEOMETRIE DE CONSTRUCTION ET CARACTERISTIQUES DIMENSIONNELLES (coloris NOIR)

Guide courroies "CT"

Pour courroie trapézoïdale

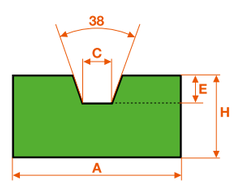

Pour courroie trap. monté sur rail

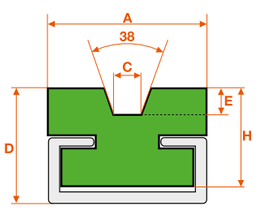

Conditionnement : 2 mètres

Guide courroies "CR"

Pour courroie et cable rond

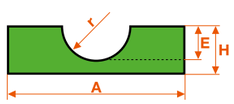

Pour cour. et cable rond monté sur rail

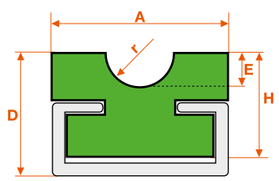

Conditionnement : 2 mètres

Modèle déposé
Tous droits de reproduction réservés

Sliding forms

Profilés de glissement

STOCK ET PRIX SUR ITAFRAN.COM

Les glissières pour convoyeurs à charnières sont réalisées dans un polyéthylène basse pression caractérisée par un très haut degré de polymérisation. L'ani-adhérence constitue leur principale caractéristique.

1

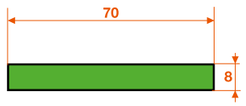

Conditionnement : 6 mètres

2

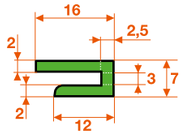

Rouleaux de 65 mètres

Schéma N°	Code	Désignation
1	GL01	Profilé plat coloris naturel
	GL01V	Profilé plat coloris vert
	GL01N	Profilé plat coloris noir
2	GL02	Profilé plat à clé largeur 16/naturel
	GL02V	Profilé plat à clé largeur 16/vert
	GL02N	Profilé plat à clé largeur 16/noir

3

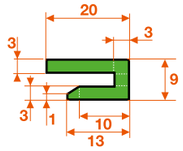

Rouleaux de 65 mètres

4

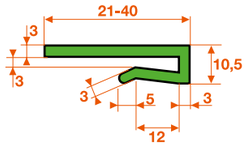

Rouleaux de 50 mètres

Schéma N°	Code	Désignation
3	GL03	Profilé plat à clé largeur 20/naturel
	GL03V	Profilé plat à clé largeur 20/vert
	GL03N	Profilé plat à clé largeur 20/noir
4	GL04	Profilé plat à clé largeur 21-40/nat.
	GL04V	Profilé plat à clé largeur 21-40/vert
	GL04N	Profilé plat à clé largeur 21-40/noir

5

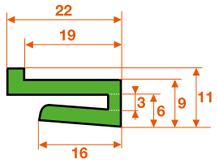

Rouleaux de 65 mètres

6

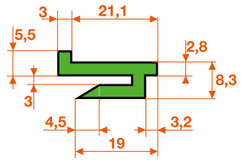

Rouleaux de 65 mètres

Schéma N°	Code	Désignation
5	GL05	Profilé en Z à clé largeur 22/naturel
	GL05V	Profilé en Z à clé largeur 22/vert
	GL05N	Profilé en Z à clé largeur 22/noir
6	GL06	Profilé en Z à clé largeur 24/naturel
	GL06V	Profilé en Z à clé largeur 24/vert
	GL06N	Profilé en Z à clé largeur 24/noir

7

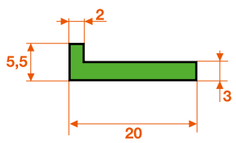

Rouleaux de 50 mètres

8

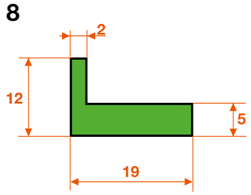

Conditionnement : 6 mètres

Schéma N°	Code	Désignation
7	GL07	Profilé en L largeur 20/naturel
	GL07V	Profilé en L largeur 20/vert
	GL07N	Profilé en L largeur 20/noir
8	GL08	Profilé en L largeur 19/naturel
	GL08V	Profilé en L largeur 19/vert
	GL08N	Profilé en L largeur 19/noir

9

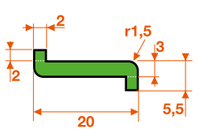

Rouleaux de 50 mètres

10

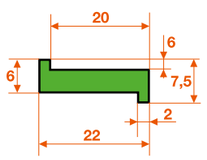

Rouleaux de 50 mètres

Schéma N°	Code	Désignation
9	GL09	Profilé en Z largeur 20/naturel
	GL09V	Profilé en Z largeur 20/vert
	GL09N	Profilé en Z largeur 20/noir
10	GL10	Profilé en Z largeur 22/naturel
	GL10V	Profilé en Z largeur 22/vert
	GL10N	Profilé en Z largeur 22/noir

11

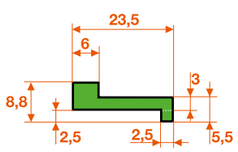

Rouleaux de 40 mètres

12

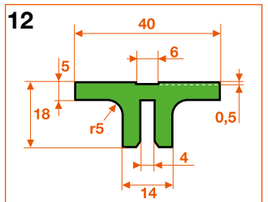

Conditionnement : 6 mètres

Schéma N°	Code	Désignation
1	GL11	Profilé en Z largeur 23,5/naturel
	GL11V	Profilé en Z largeur 23,5/vert
	GL11N	Profilé en Z largeur 23,5/noir
2	GL12	Profilé en T double/naturel
	GL12V	Profilé en T double/vert
	GL12N	Profilé en T double/noir

Modèle déposé
Tous droits de reproduction réservés

Sliding forms

Profilés de glissement

Guide rials and sliding rails for sideflexing chains are made of high density polyethylene with low pressure polymerization. They have a very low coefficient of friction.

STOCK AND PRICES ON ITAFRAN.COM

Schéma N°	Code	Désignation
3	GL13	Profilé en U largeur 41/naturel
	GL13V	Profilé en U largeur 41/vert
	GL13N	Profilé en U largeur 41/noir
4	GL14	Profilé en U largeur 46/naturel
	GL14V	Profilé en U largeur 46/vert
	GL14N	Profilé en U largeur 46/noir

13

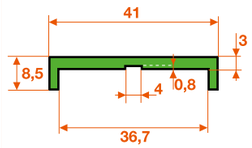

Rouleaux de 50 mètres

14

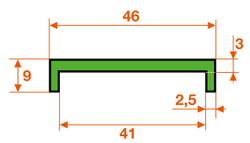

Rouleaux de 45 mètres

Schéma N°	Code	Désignation
5	GL15	Profilé en U largeur 42/naturel
	GL15V	Profilé en U largeur 42/vert
	GL15N	Profilé en U largeur 42/noir
6	GL16	Profilé en U largeur 67/naturel
	GL16V	Profilé en U largeur 67/vert
	GL16N	Profilé en U largeur 67/noir

15

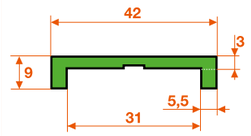

Conditionnement : 6 mètres

16

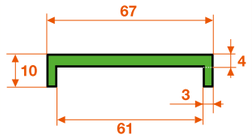

Conditionnement : 6 mètres

Schéma N°	Code	Désignation
7	GL17	Profilé à nervure cent. ép.3/naturel
	GL17V	Profilé à nervure cent. ép.3/vert
	GL17N	Profilé à nervure cent. ép.3/noir
8	GL18	Profilé à nervure cent. ép.4/naturel
	GL18V	Profilé à nervure cent. ép.4/vert
	GL18N	Profilé à nervure cent. ép.4/noir

17

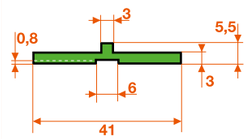

Rouleaux de 100 mètres

18

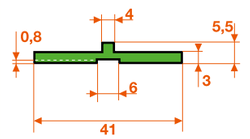

Rouleaux de 100 mètres

Schéma N°	Code	Désignation
9	GL19	Profilé à nervure cent. ép.6/naturel
	GL19V	Profilé à nervure cent. ép.6/vert
	GL19N	Profilé à nervure cent. ép.6/noir
10	GL20	Profilé en double Z haut.12/naturel
	GL20V	Profilé en double Z haut.12/vert
	GL20N	Profilé en double Z haut.12/noir

19

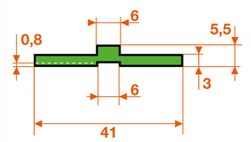

Rouleaux de 100 mètres

20

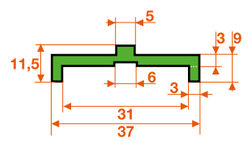

Rouleaux de 65 mètres

Schéma N°	Code	Désignation
1	GL21	Profilé en double Z haut.10/naturel
	GL21V	Profilé en double Z haut.10/vert
	GL21N	Profilé en double Z haut.10/noir
2	GL22	Profilé en double Z haut.9/naturel
	GL22V	Profilé en double Z haut.9/vert
	GL22N	Profilé en double Z haut.9/noir

21

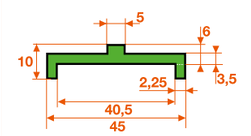

Conditionnement : 6 mètres

22

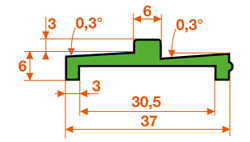

Conditionnement : 6 mètres

Schéma N°	Code	Désignation
3	GL23	Profilé en double Z haut.14/naturel
	GL23V	Profilé en double Z haut.14/vert
	GL23N	Profilé en double Z haut.14/noir
4	GL24	Profilé en double Z haut.17,5/nat.
	GL24V	Profilé en double Z haut.17,5/vert
	GL24N	Profilé en double Z haut.17,5/noir

23

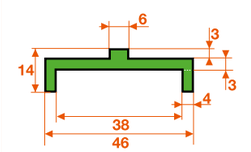

Conditionnement : 6 mètres

24

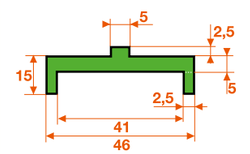

Conditionnement : 6 mètres

Modèle déposé
Tous droits de reproduction réservés

STOCK ET PRIX
SUR ITAFRAN.COM

Rubans de glissement "RG"

Code	Désignation	Caractéristiques dimensionnelles A	C	D	E1	E2	E3	F	G	H	Poids (kg/m)
RG18x3	Ruban de glissement 18 x 3 mm	18								3	0,050
RG18x5	Ruban de glissement 18 x 5 mm	18								5	0,050
RG20x3	Ruban de glissement 20 x 3 mm	20								3	0,060
RG20x5	Ruban de glissement 20 x 5 mm	20								5	
RG25x3	Ruban de glissement 25 x 3 mm	25								3	0,070
RG25x5	Ruban de glissement 25 x 5 mm	25								5	0,120
RG30x3	Ruban de glissement 30 x 3 mm	30								3	0,140
RG30x5	Ruban de glissement 30 x 5 mm	30								5	0,140
RG35x3	Ruban de glissement 35 x 3 mm	35								3	0,140
RG35x5	Ruban de glissement 35x 5 mm	35								5	0,170
RG40x3	Ruban de glissement 40 x 3 mm	40								3	0,140
RG40x5	Ruban de glissement 40 x 5 mm	40								5	0,190
RG45x3	Ruban de glissement 45 x 3 mm	45								3	0,160
RG45x5	Ruban de glissement 45 x 5 mm	45								5	0,160
RG50x3	Ruban de glissement 50 x 3 mm	50								3	0,140
RG50x5	Ruban de glissement 50 x 5 mm	50								5	0,240
RG55x3	Ruban de glissement 55 x 3 mm	55								3	
RG55x5	Ruban de glissement 55 x 5 mm	55								5	
RG60x3	Ruban de glissement 60 x 3 mm	60								3	0,170
RG60x5	Ruban de glissement 60 x 5 mm	60								5	

Rubans épaisseur de 3 mm : par rouleaux de 82 mètres
Rubans épaisseur de 5 mm : par rouleaux de 48 mètres

GEOMETRIE DE CONSTRUCTION ET CARACTERISTIQUES DIMENSIONNELLES

Ruban de glissement "RG"

Modèle déposé
Tous droits de reproduction réservés

Sliding forms

Profilés de glissement

STOCK AND PRICES
ON ITAFRAN.COM

Schéma N°	Code	Désignation
1	GO	Profilé naturel en forme d'os
	GOV	Profilé vert en forme d'os
	GON	Profilé noir en forme d'os
2	GO55	Guide bouteilles naturel p.plat 55x3
	GO55V	Guide bouteilles vert p.plat 55x3
	GO55N	Guide bouteilles noir p.plat 55x3

1

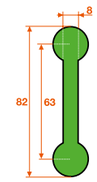

Conditionnement : 6 mètres

2

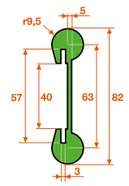

Conditionnement : 6 mètres

Schéma N°	Code	Désignation
3	GO40	Guide bouteilles nat. p.plat 40x6
	GO40V	Guide bouteilles vert p.plat 40x6
	GO40N	Guide bouteilles noir p.plat 40x6
4	GP	Profil plat naturel pour rail 02
	GPV	Profil plat vert pour rail 02
	GPN	Profil plat noir pour rail 02

3

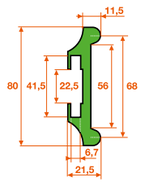

Conditionnement : 6 mètres

4

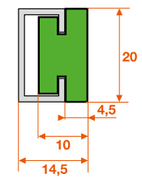

Conditionnement : 6 mètres

Schéma N°	Code	Désignation
5	GC1822	Profil champignon nat. pour rail 07
	GC1822V	Profil champignon vert p/ rail 07
	GC1822N	Profil champignon noir p/ rail 07
6	GC2020	Profil champignon nat. pour rail 02
	GC2020V	Profil champignon vert p/ rail 02
	GC2020N	Profil champignon noir p/ rail 02

5

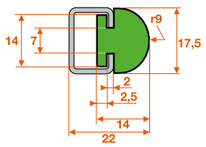

Conditionnement : 6 mètres

6

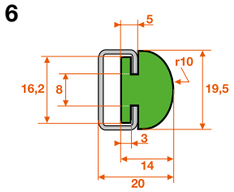

Conditionnement : 6 mètres

Schéma N°	Code	Désignation
7	PPA303	Profil nat. pour plat en acier 30x3
	PPA303V	Profil vert pour plat en acier 30x3
	PPA303N	Profil noir pour plat en acier 30x3
8	PPA356	Profil nat. pour plat en acier 35x6
	PPA356V	Profil vert pour plat en acier 35x6
	PPA356N	Profil noir pour plat en acier 35x6

7

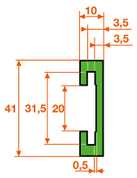

Conditionnement : 6 mètres

8

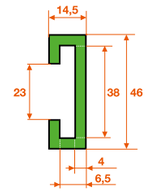

Conditionnement : 6 mètres

Schéma N°	Code	Désignation
9	PPA408	Profil nat. pour plat en acier 40x8
	PPA408V	Profil vert pour plat en acier 40x8
	PPA408N	Profil noir pour plat en acier 40x8
10	PPA506	Profil nat. pour plat en acier 50x6
	PPA506V	Profil vert pour plat en acier 50x6
	PPA506N	Profil noir pour plat en acier 50x6

9

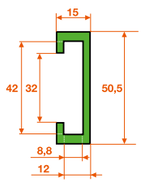

Conditionnement : 6 mètres

10

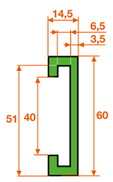

Conditionnement : 6 mètres

Modèle déposé
Tous droits de reproduction réservés

Memo

Notes

ITAFRAN
FACTORY|STOCK|SERVICE
: +33 437 253 505 - : +33 437 255 407 - business@itafran.com

Modèle déposé
Tous droits de reproduction réservés